PT

ADVERTÊNCIAS IMPORTANTES

LEIA ESTAS INSTRUÇÕES ANTES DE USAR O APARELHO

Ao utilizar aparelhos eléctricos, é necessário tomar as devidas precauções, entre as quais:

1. Certifique-se de que a voltagem eléctrica do aparelho corresponde à voltagem da sua rede eléctrica.
2. Não deixe o aparelho sem vigilância quando ligado à rede eléctrica; desligue-o sempre após o uso.
3. Não colocar o aparelho sobre ou perto de fontes de calor.
4. Durante a utilização, posicionar o aparelho sobre uma superfície horizontal e estável.
5. Não deixe o aparelho exposto aos agentes atmosféricos (chuva, sol, etc.).
6. Preste atenção para que o cabo eléctrico não entre em contacto com superfícies quentes.
7. Este aparelho só pode ser usado por adultos ou crianças a partir de 8 anos; as pessoas com capacidades físicas, sensoriais ou mentais reduzidas ou sem experiência e sem conhecimento do aparelho ou que não tenham recebido as instruções de utilização necessárias devem ser vigiadas por uma pessoa responsável pela sua segurança ou serem instruídas sobre o modo de utilizar o aparelho em segurança e sobre os riscos relativos à utilização do mesmo. Não deixe as crianças brincarem com o aparelho. As operações de limpeza e de manutenção não podem ser efetuadas por crianças com menos de 8 anos e em todo caso sob a supervisão de um adulto.
8. Mantenha o aparelho e o cabo de alimentação longe do alcance das crianças com menos de 8 anos.
9. Nunca passe o corpo do aparelho, a ficha e o cabo eléctrico por água ou outros líquidos, use um pano húmido para a limpeza destas partes.
10. Mesmo com o aparelho desligado, retire a ficha da tomada eléctrica antes de montar ou desmontar os componentes para efectuar a limpeza.
11. Assegure-se de estar sempre com as mãos bem secas antes de utilizar o aparelho, regular os interruptores e antes de ligar a ficha na tomada e efectuar as ligações de alimentação.
12. Para desligar a ficha, segurá-la directamente e retirá-la da tomada na parede. Nunca a desligar puxando-a pelo cabo.
13. Não utilize o aparelho se o cabo eléctrico ou a ficha estiverem danificados ou se o aparelho apresentar algum defeito; todas as reparações, incluindo a substituição do cabo de alimentação, devem ser feitas somente pelo serviço de assistência da Ariete ou por técnicos por ela autorizados, de modo a prevenir qualquer risco.
14. Não deixe o cabo pendurado, poderia ser fonte de perigo para as crianças.
15. Para não comprometer a segurança do aparelho, utilize exclusivamente peças e acessórios originais ou aprovados pelo fabricante.
16. Caso se decida a descartar como lixo este aparelho, recomendamos que o deixe inoperante, cortando o cabo de alimentação. Recomendamos também que deixe inócuas as partes do aparelho que possam representar um perigo, especialmente para as crianças, que podem utilizar o aparelho como um brinquedo.
17. Os elementos da embalagem não devem ser deixados ao alcance de crianças pois são potenciais fontes de perigo.
18. O pão pode queimar, por isso não utilize a torradeira nas proximidades ou em contato com materiais combustíveis, como cortinados, por exemplo.
19. Durante a utilização do aparelho, tenha cuidado ao manuseá-lo e não toque nas partes quentes.
20. Durante a utilização do aparelho, não apoie pratos ou outros objetos em cima da torradeira.
21. Não coloque mais de duas fatias em cada fenda.
22. Não introduza garfos ou outros utensílios dentro da torradeira para retirar as fatias de pão a fim de não danificar as resistências do aparelho.
23. Não introduza a mão ou materiais metálicos (por exemplo, facas ou papel de alumínio) dentro da torradeira.
24. Utilize o aparelho longe de líquidos inflamáveis e afastado de paredes, cortinados ou partes de plástico não resistentes ao calor.
25. Limpe o aparelho apenas com um pano húmido e só depois de ter desligado a ficha da tomada de corrente e com o aparelho completamente frio.
26. Após a utilização, arrume e guarde o aparelho só depois de frio.
27. Para o funcionamento do aparelho, não é permitida a utilização de temporizadores externos ou comandos à distância separados.
28. Para a correta eliminação do produto, nos termos da Diretiva Europeia 2009/96/CE, leia o folheto em anexo.

GUARDE ESTAS INSTRUÇÕES

DESCRIÇÃO DOS COMPONENTES (Fig. 1)

A Grelhas
B Gaveta de recolha de migalhas
C Tecla de "stop" das funções
D Tecla de aquecimento
E Tecla de descongelamento
F Manípulo de regulação do grau de torragem
G Alavanca de ligação

O aparelho foi concebido SOMENTE PARA USO DOMÉSTICO e não deve ser utilizado para fins comerciais ou industriais.
Este aparelho está em conformidade com a diretiva 2006/95/EC e EMC 2004/108/EC e o regulamento (EC) N.º 1935/2004 de 27/10/2004 sobre materiais em contato com alimentos.

ADVERTÊNCIAS DE FUNCIONAMENTO

- Não use fatias de pão muito finas ou partidas.
- Não introduza alimentos que possam gotejar durante a torragem. Para além de dificultarem a limpeza, podem ser causa de incêndio. É também importante limpar a gaveta de migalhas (A) de eventuais resíduos de pão antes de cada utilização.
- Não force a entrada de fatias ou alimentos muito grandes.
- ***Não introduza garfos ou outros utensílios dentro da torradeira para retirar o pão a fim de não danificar as resistências do aparelho. PERIGO DE CHOQUE ELÉTRICO.***

INSTRUÇÕES DE UTILIZAÇÃO

ATENÇÃO:
Na primeira utilização, aconselha-se manter ligado o aparelho por alguns minutos de modo a libertar o odor de "novo" e o fumo gerado pelas resistências.

Se a torradeira for utilizada para torrar várias fatias seguidas, espere que arrefeça pelo menos um minuto entre uma torragem e outra.

Preparação da torrada

- Introduza as fatias de pão nas grelhas (A) e posicione estas últimas dentro das fendas da torradeira.
- Insira a ficha na tomada e abaixe a alavanca de ligação (G) até ao bloqueio.

Nota: se o aparelho não estiver ligado à tomada, a alavanca não bloqueia.

- Regule o grau de torragem agindo no manípulo (F). Aguarde alguns minutos e, depois da expulsão automática das grelhas (A) com as torradas, verifique o grau de torragem e, no caso de desejar um grau de torragem maior, atue no manípulo, aumentando o grau; se, pelo contrário, estiverem demasiado escuras, diminua o grau de torragem.
- Para interromper o processo de torragem, carregue na tecla (C) em qualquer momento.
- Para desligar o aparelho, carregue na tecla (C) e retire a ficha da tomada de corrente.

Função de descongelamento

- Para torrar fatias de pão congeladas, introduza-as nas grelhas (A) e posicione estas últimas dentro das fendas. Ligue o aparelho à tomada de corrente.
- Pressione a tecla de descongelamento (E), logo após ter abaixado a alavanca (G) e rodado o manípulo (F) para a posição "1". O indicador luminoso da tecla permanecerá aceso enquanto a função de descongelamento estiver ativada.
- No caso de desejar torrar a fatia depois de descongelada, rode o manípulo (F) para uma posição maior:
  Posição 1-2: para fatias de pão ou produtos congelados de espessura fina.
  Posição 3-4: para fatias de pão ou produtos congelados de espessura média.
  Posição 5-6: para fatias de pão ou produtos congelados de espessura grossa.
- Para interromper o processo de descongelamento, carregue na tecla (C) em qualquer momento.
- Desligue o aparelho por meio da tecla (C) e retire a ficha da tomada de corrente.

Função de aquecimento

- Para aquecer as fatias de pão, introduza-as nas grelhas (A) e posicione estas últimas dentro das fendas da torradeira.
- Insira a ficha na tomada de corrente, abaixe a alavanca de ligação (G) até ao bloqueio e carregue na tecla de aquecimento (D). O indicador luminoso da tecla permanecerá aceso enquanto a função de aquecimento estiver ativada.
- O tempo de aquecimento é fixo e não pode ser modificado. Aguarde alguns minutos e, quando tiver acabado o ciclo de aquecimento, as grelhas com as torradas serão expulsas automaticamente.
- Para interromper o processo de aquecimento, carregue na tecla (C) em qualquer momento.
- Desligue o aparelho por meio da tecla (C) e retire a ficha da tomada de corrente.

ATENÇÃO:
Não introduza mais de duas fatias de pão em cada fenda.

Coloque o manípulo do grau de torragem em um nível mais baixo para fatias de pão seco ou finas.

LIMPEZA

ATENÇÃO: Limpe o aparelho somente depois de o ter desligado da tomada de corrente e com o aparelho completamente frio.

É severamente proibido desmontar o aparelho ou tentar efetuar qualquer alteração no mesmo.

Não utilize utensílios metálicos ou pontiagudos para limpar a parte interna do aparelho.

Mantendo o aparelho bem limpo e em ordem garantirá uma utilização ótima e uma maior duração do aparelho.

- Limpe as grelhas (A) e a gaveta de migalhas (B) após cada utilização passando um pano húmido.
- Limpe a parte externa do aparelho com um pano húmido, sem usar detergentes abrasivos para não danificar a superfície, e depois seque bem.
- Arrume e guarde o aparelho, enrolando o cabo elétrico na sua sede (Fig. 2).

NL

BELANGRIJKE AANWIJZINGEN

VÓÓR HET GEBRUIK DEZE AANWIJZINGEN LEZEN

Bij het gebruik van elektrische apparaten moeten altijd de juiste voorzorgsmaatregelen worden genomen, waaronder:

1. Controleer of het elektrische voltage van het apparaat overeenkomt aan het voltage van uw elektriciteitsnet.
2. Laat het apparaat niet onbeheerd achter als het aan het elektriciteitsnet is verbonden; na gebruik de stekker uit het stopcontact halen.
3. Zet het apparaat niet op of in de buurt van warmtebronnen.
4. Zet het apparaat tijdens het gebruik op een horizontaal en stabiel vlak.
5. Stel het apparaat niet bloot aan weersomstandigheden (regen, zon enz.).
6. Pas op dat de elektriciteitskabel niet in contact komt met de warme oppervlaktes.
7. Dit aparaat kan gebruikt worden door kinderen van 8 jaar of ouder; personen met beperkte lichamelijke, sensoriele of mentale capaciteiten of personen zonder ervaring of kennis van het apparaat of die de aanwijzingen van het gebruik niet hebben gekregen moeten onder toezicht blijven van een persoon die verantwoordelijk is voor hun veiligheid of moeten eerst goed opgeleid worden voor het veilige gebruik van het product en de gevaren bij het gebruik hiervan. Het is verboden dat kinederen met het apparaat gaan spelen. Het reinigen en de onderhoudswerkzaamheden mogen niet uitgevoerd worden door kinderen die jonger zijn dan 8 jaar en in ieder gaval alleen onder toezicht van volwassenen.
8. Houdt het apparaat en het snoer uit de buurt van kinderen onder 8 jaar.
9. De basis van het apparaat, de stekker het elektriciteitssnoer nooit onder water of andere vloeistoffen zetten, gebruik een vochtige doek om ze te reinigen.
10. Ook als het apparaat niet in werking staat moet de stekker uit het stopcontact worden getrokken voordat de onderdelen worden verwijderd of gemonteerd of voordat het apparaat wordt gereinigd.
11. Droog altijd goed de handen af voordat de schakelaars op het apparaat worden gebruikt of geregeld en voordat de stekker of de elektrische verbindingen worden aangeraakt.
12. Om de stekker uit het stopcontact te halen, pak de stekker vast en trek hem uit het stopcontact. Nooit de stekker eruit trekken door aan het snoer te trekken.
13. Gebruik het apparaat niet als het elektriciteitsnoer of de stekker beschadigt zijn of als het apparaat defect is; alle reparaties, ook het vervangen van het elektriciteitsnoer mogen alleen uitgevoerd worden door een assistentiecentrum Ariete of door geautoriseerd technisch personeel Ariete om alle risico's te vermijden.
14. Laat het snoer nooit loshangen daar waar kinderen het vast kunnen pakken.
15. Voor een veilig gebruilk van het apparaat, gebruik alleen originele vervangingsonderdelen en accessoires die door de fabrikant zijn goedgekeurt.
16. Wanneer men het apparaat als afval wil verwerken moet het onbruikbaar gemaakt worden door de voedingskabel er af te knippen. Bovendien wordt het aanbevolen om alle gevaarlijke onderdelen van het apparaat te verwijderen, vooral voor kinderen die het apparaat kunnen gaan gebruiken als speelgoed.
17. Houdt de verpakkingselementen buiten bereik van kinderen omdat ze een gevarenbron kunnen zijn.
18. Brood kan branden, het broodrooster mag daarom niet gebruikt worden onder of aast brandbare materialen, zoals gordijnen.
19. Tijdens het gebruik moet het apparaat altijd voorzichtig worden behandeld, zonder de warme platen aan te raken.
20. Tijdens het gebruik geen borden of andere voorwerpen bovenop het broodrooster leggen.
21. Niet meer dan twee sneedjes in iedere gleuf steken.
22. Geen vorken of ander keukengereedschap gebruiken om het brood uit het broodrooster te trekken omdat hierdoor de verwarmingselementen van het apparaat kunnen beschadigen.
23. Nooit handen of metalen voorwerpen (bv. messen, aluminium folie) in het broodrooster steken.
24. Gebruik het apparaat uit de buurt van ontvlambare vloeistoffen; niet in de buurt van wanden, gordijnen of plasic delen die niet tegen hitte bestendig zijn.
25. Reinig het apparaat alleen met een vochtige doek nadat de stekker uit het stopcontact is getrokken en nadat het apparaat helemaal is afgekoeld.
26. Na gebruik berg het apparaat alleen op als het helemaal is afgekoeld.
27. Voor de werking van het apparaat is het niet toegestaan om een externe timer of losse afstandbedieningen te gebruiken.
28. Voor het correct vernietigen van het apparaat volgens de Europese Richtlijn 2009/96/CE lees het speciale blaadje dat bij het product wordt gelevert.

DEZE AANWIJZINGEN BEWAREN

BESCHRIJVING VAN DE ONDERDELEN (Fig. 1)

A Roosters
B Kruimelvanger
C Toets stop functies
D Toest verwarming
E Toets ontdooien
F Regelingsknop toastgraden
G Starthendel

Het apparaat is ALLEEN VOOR HUISHOUDELIJK GEBRUIK ontworpen en mag dus niet voor commerciële of industriële doeleinden worden gebruikt .
Dit apparaat is conform aan de richtlijn 2006/95/EC en EMC 2004/108/EC, en de regelgeving (EC) No. 1935/2004 van 27/10/2004 voor materialen die met etenswaren in contact komen.

AANWIJZINGEN VOOR DE WERKING

- Gebruik geen snedes brood die te dun of gebroken zijn
- Geen etenswaren in het broodrooster steken die kunnen druppelen tijdens het bakken. Hierdoor wordt het reinigen van het apparaat moeilijk en het kan tevens brandgevaar opleveren. Het is bovendien belangrijk om de kruimelvanger (A) altijd schoon te maken van eventuele kruimels of etensresten voordat het apparaat wordt gebruikt.
- Nooit te grote etenswaren erin drukken.
- ***Geen vorken of ander keukengereedschap gebruiken om het brood uit het broodrooster te trekken omdat hierdoor de verwarmingselementen van het apparaat kunnen beschadigen. GEVAAR OP ELEKTRISCHE SCHOKKEN.***

GEBRUIKSAANWIJZINGEN

LET OP:
Voordat het apparaat voor de eerste keer wordt gebruikt wordt het aangeraden om het enkele minuten leeg te laten werken om de "nieuwe" geur te laten verdwijnen en de rook die ontstaat door de bewerkingen van de verwarmingselementen.

Als het broodrooster meer dan één keer achtereenvolgens wordt gebruikt, laat het tenminste één minuut afkoelen tussen het ene en andere gebruik.

Voorbereiden van de toast

- Steek de snedes brood in de roosters (A) en plaats de roosters in de speciale gleuven in het broodrooster.
- Steek de stekker in het stopcontact en druk de hendel (G) omlaag totdat ze wordt vastgezet.

Opmerking: Als het apparaat niet aan het stroomnet is verbonden zal de hendel niet vastgezet worden.

- Regel de toastgraad met de knop (F). Wacht enkele minuten en, nadat de roosters (A) met de toasts automatische naar boven komen, controleer of de toast goed zijn bruingebakken en als dit niet zo is verhoog de toastgraad, of als ze teveel zijn gebakken verlaag de toastgraad.
- Om het toastproces te onderbreken, druk op de toets (C) op ieder gewenst moment.
- Om het apparaat uit te zetten druk op de toets (C) en trek de stekker uit het stopcontact.

Ontdooifunctie

- Voor het roosteren van bevroren snedes brood, steek de snedes brood in de roosters (A) en plaats de roosters in de speciale gleuven in het broodrooster en steek de stekker in het stopcontact.
- Druk op de toets ontdooien (E) direct nadat de hendel (G) naar omlaag is gezet en draai de knop (F) in de positie "1". Het verklikkerslampje van de toetst blijft aanstaan totdat de ontdooingsfunctie in werking staat.
- Wanneer u na het ontdooien ook wilt bakken moet de knop (F) in een hogere positie gezet worden:
  Instelling 1-2: voor dun brood en ontdooide producten zoals bijvoorbeeld beignes.
  Instelling 3-4: voor koekjes, wafels en dunne bevoren broodjes.
  Instelling 5-6: voor dikkere bevroren producten zoals wafels, handgesneden brood en Frans toast.
- Om het toastproces te onderbreken, druk op de toets (C) op ieder gewenst moment.
- Om het apparaat uit te zetten druk op de toets (C) en trek de stekker uit het stopcontact.

Verwarmingsfunctie

- Voor het verwarmen van snedes brood, steek de snedes brood in de roosters (A) en plaats de roosters in de speciale gleuven in het broodrooster en steek de stekker in het stopcontact.
- Steek de stekker in het stopcontact en druk de hendel (G) omlaag totdat ze wordt vastgezet en druk op de toets verwarmen (D). Het verklikkerslampje van de toetst blijft aanstaan totdat de verwarmingsfunctie in werking staat.
- De verwarmingstijd staat vast en kan niet veranderd worden. Wacht enkele minuten totdat de roosters (A) met de toasts automatische naar boven komen,.
- Om het toastproces te onderbreken, druk op de toets (C) op ieder gewenst moment.
- Om het apparaat uit te zetten druk op de toets (C) en trek de stekker uit het stopcontact.

LET OP:
Niet meer dan twee sneedjes in iedere gleuf steken.

Stel de controleknop voor de toastgraad lager in als droog of dun brood wordt gebruikt.

REINIGEN

LET OP: Het apparaat mag alleen gereinigd worden nadat de stekker uit het stopcontact is getrokken en het apparaat helemaal is afgekoeld.

HET IS ABSOLUUT VERBODEN OM HET APPARAAT UIT ELKAAR TE HALEN OF OM TE PROBEREN OM INTERVENTIES BINNENIN UIT TE VOEREN.

Nooit metalen of scherpe gereedschappen gebruiken om de binnenkant van het apparaat te reinigen.

Houdt het apparaat altijd goed schoon zodat optimale toast gegarandeerd wordt en een langere levensduur van het apparaat.

- Reinig de roosters (A) en de kruimelvanger (B) na ieder gebruik, alleen met een vochtige doek.
- Reinig de buitenkant van het apparaat met een vochtige doek, zonder schurend reinigingsmiddel dat het oppervlakte kan beschadigen en droog het apparaat vervolgens goed af.
- Berg het apparaat op en windt het snoer om de snoerwikkelaar (Fig. 2).

EL

ΣΗΜΑΝΤΙΚΕΣ ΠΡΟΕΙΔΟΠΟΙΗΣΕΙΣ

ΔΙΑΒΑΣΤΕ ΑΥΤΕΣ ΤΙΣ ΟΔΗΓΙΕΣ ΠΡΙΝ ΤΗ ΧΡΗΣΗ

Όταν χρησιμοποιείτε ηλεκτρικές συσκευές είναι αναγκαίο να λαμβάνετε τις κατάλληλες προφυλάξεις, μεταξύ των οποίων:

1. Σιγουρευτείτε ότι η ηλεκτρική τάση της συσκευής αντιστοιχεί σε εκείνη του ηλεκτρικού σας δικτύου.
2. Μην αφήνετε αφύλακτη την συσκευή όταν είναι συνδεδεμένη στο ηλεκτρικό δίκτυο. Αποσυνδέστε την μετά από κάθε χρήση.
3. Μην τοποθετείτε την συσκευή κοντά ή επάνω σε πηγές θερμότητας.
4. Μην ρίχνετε νερό στις οπές αερισμού της συσκευής.
5. Μην αφήνετε την συσκευή εκτεθειμένη σε ατμοσφαιρικούς παράγοντες (βροχή, ήλιο κλπ).
6. Προσέξτε ώστε το καλώδιο να μην έλθει σε επαφή με θερμές επιφάνειες.
7. Αυτη η συσκευη μορει να χρησιμοποιηθει απο παιδια ηλικιας ισης ή μεγαλυτερης των 8 ετων. Ατομα με μειωμενες φυσικες, αισθητηριες ή νοητικες ικανοτητες ή που δεν εχουν εμπειρια και γνωση της συσκευης ή που δεν τους εχουν δοθει οδηγιες σχετικα με τη χρηση της, θα πρεπει να επιβλεπονται απο ενα προσωπο υπευθυνο για την ασφαλεια τους, ή θα πρεπει πρωτα να ενημερωθουν καταλληλα πως να χρησιμοποιησουν αυτη τη συσκευη σε συνθηκες ασφαλειας και με επιγνωση των κινδυνων που συνδεονται με τη χρηση της. Απαγορευεται στα μικρα παιδια να παιζουν με τη συσκευη. Οι διαδικασιες καθαρισμου και συντηρησης δεν μπορουν να πραγματοποιουνται απο απο παιδια που δεν εχουν ηλικια μεγαλυτερη των 8 ετων και, σε καθε περιπτωση, υπο την επιβλεψη ενος ενηλικα.
8. Κρατατε τη συσκευη και το καλωδιο της μακρυα απο την προσβαση παιδιων ηλικιας μικροτερης των 8 ετων.
9. Μη βυθιζετε ποτε το σωμα του προϊοντος, το ρευματοληπτη και το ηλεκτρικο καλωδιο σε νερο ή΄ αλλα υγρα, χρησιμοποιειτε ενα υγρο πανι για τον καθαρισμο τους.
10. Ακομα και αν η συσκευη δεν βρισκεται σε λειτουργια, αποσυνδεστε το ρευματοληπτη απο την πριζα του ηλεκτρικου ρευματος πριν τοποθετησετε ή΄ αφαιρεσετε τα διαφορα μερη η΄ πριν προχωρησετε στον καθαρισμο της.
11. Βεβαιωθείτε ότι τα χέρια σας είναι πάντα καλά στεγνά πριν χρησιμοποιήσετε ή ρυθμίσετε τους διακόπτες που βρίσκονται στη συσκευή ή πριν αγγίξετε το ρευματολήπτη και τις συνδέσεις τροφοδοσίας.
12. Γιά την αποσύνδεση του ρευματολήπτη, κρατήστε τον καλά και αποσπάστε τον από την πρίζα τοίχου. Μην τον αποσπάτε ποτέ τραβώντας τον από το καλώδιο.
13. Μην χρησιμοποιειτε την συσκευη αν το ηλεκτρικο καλωδιο η ο ρευματοληπτης εχουν υποστει ζημια, η η ιδια η συσκευη ειναι ελαττωματικη. Όλες οι επισκευες, συμπεριλαμβανομενης της αντικατασταση του καλωδιου τροφοδοσιας, πρεπει να γινονται μονον σε ενα εξουσιοδοτημενο τεχνικο κεντρο Ariete η απο εξουσιοδοτημενους τεχνικους Ariete, ωστε να αποφευχθει καθε κινδυνος.
14. Μην αφήνετε να κρέμεται το καλώδιο σε κάποιο μέρος που θα μπορούσε να το πιάσει ένα παιδί.
15. Για να μην διακυβεύσετε την ασφάλεια της συσκευής, χρησιμοποιείτε μόνον αυθεντικά ανταλλακτικά και εξαρτήματα, εγκεκριμένα από τον κατασκευαστή.
16. Όταν αποφασίσετε να αποσύρετε ως απόρριμα την παρούσα συσκευή, συνιστάται να την καταστήσετε αδρανή, κόβοντας το καλώδιο τροφοδοσίας. Συνιστάται επίσης να καταστήσετε αβλαβή εκείνα τα μέρη της συσκευής που είναι επιδεκτικά να αποτελέσουν κίνδυνο, ειδικά γιά τα παιδιά που θα μπορούσαν να χρησιμοποιήσουν την συσκευή στα παιγνίδια τους.
17. Τα στοιχεία της συσκευασίας δεν πρέπει να τα αφήνετε σε μέρη προσιτά στα παιδιά λόγω του ότι είναι πιθανές πηγές κινδύνου.
18. Το ψωμί μπορεί να καεί, οι φρυγανιέρες επομένως, δεν πρέπει να χρησιμοποιούνται κάτω ή δίπλα από εύφλεκτα υλικά όπως κουρτίνες.
19. Κατά τη χρήση πρέπει να χειρίζεστε πάντα τη συσκευή με φροντίδα και χωρίς να αγγίζετε τις θερμές της πλάκες.
20. Κατά τη χρήση, μην εναποθέτετε πιάτα ή άλλα αντικείμενα επάνω στη φρυγανιέρα.
21. Μην εισάγετε πάνω από δύο φέτες σε κάθε υποδοχή.
22. Μην εισάγετε πηρούνια ή άλλα σκεύη στο εσωτερικό της φρυγανιέρας για να βγάλετε το ψωμί, γιατί μπορεί να καταστρέψετε τις αντιστάσεις της συσκευής.
23. Μην εισάγετε το χέρι σας ή οποιοδήποτε είδος μεταλλικού υλικού (για παράδειγμα, μαχαίρια ή αλουμινόχαρτο), στο εσωτερικό της φρυγανιέρας.
24. Χρησιμοποιείτε τη συσκευή μακριά από εύφλεκτα υγρά. Μην την πλησιάζετε σε πλαστικά μέρη, κουρτίνες ή τοίχους μη ανθεκτικούς στη θερμοκρασία.
25. Καθαρίζετε τη συσκευή μόνο με ένα υγρό πανί αφού αποσυνδέσετε το ρευματολήπτη από την πρίζα του ρεύματος και αφού η συσκευή έχει κρυώσει εντελώς.
26. Μετά τη χρήση φυλάξτε τη συσκευή μόνον όταν έχει κρυώσει εντελώς.
27. Για τη λειτουργία της συσκευής δεν επιτρέπεται η χρήση εξωτερικών χρονοδιακοπτών ή χωριστών συστημάτων τηλεχειρισμού.
28. Για τη σωστή απόσυρση του προϊόντος σύμφωνα με την Ευρωπαϊκή Οδηγία 2009/96/ΕΚ παρακαλείστε να διαβάσετε το συνημμένο στο προϊόν ειδικό φυλλάδιο.

ΦΥΛΑΞΤΕ ΑΥΤΕΣ ΤΙΣ ΟΔΗΓΙΕΣ

ΠΕΡΙΓΡΑΦΗ ΤΩΝ ΜΕΡΩΝ (Εικ. 1)

Α Σχάρες
Β Συρτάρι για ψίχουλα
C Πλήκτρο stop λειτουργιών
D Πλήκτρο ζεστάματος
Ε Πλήκτρο ξεπαγώματος
F Κουμπί ρύθμισης βαθμού φρυγανίσματος
G Μοχλός λειτουργίας

Η συσκευή έχει επινοηθεί ΑΠΟΚΛΕΙΣΤΙΚΑ ΓΙΑ ΟΙΚΙΑΚΗ ΧΡΗΣΗ και δεν πρέπει να προορισθεί για εμπορική ή βιομηχανική χρήση.
Η παρούσα συσκευή είναι συμβατή με την οδηγία 2006/95/ΕΚ και ΕΜC 2004/108/ΕΚ και τον κανονισμό (ΕΚ) Αρ. 1935/2004 της 27/10/2004 σχετικά με τα υλικά σε επαφή με τρόφιμα.

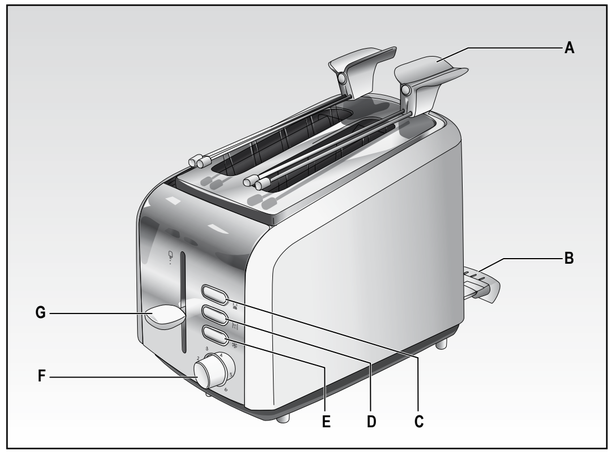

Fig. 1

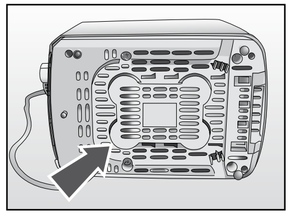

Fig. 2

ΠΡΟΕΙΔΟΠΟΙΗΣΕΙΣ ΓΙΑ ΤΗ ΛΕΙΤΟΥΡΓΙΑ

- Μη χρησιμοποιείτε πολύ λεπτές ή σπασμένες φέτες ψωμιού.
- Μην εισάγετε τρόφιμα που μπορεί να στάξουν κατά το ψήσιμο. Θα δυσκολευτείτε να καθαρίσετε τη συσκευή και μπορεί να προκληθεί πυρκαγιά. Επιπλέον, πριν από κάθε χρήση είναι σημαντικό να καθαρίζετε το συρτάρι για τα ψίχουλα (A) από τα κατάλοιπα τροφίμων ή ψίχουλων.
- Μην εισάγετε, με πίεση, πολύ μεγάλα κομμάτια τροφίμων.
- ***Μην εισάγετε προϋόντα ή άλλα σκεύη στο εσωτερικό της φρυγανίερας για να βγάλετε το ψωμί, γιατί μπορεί να καταστρέψετε τις αντιστάσεις της συσκευής. ΚΙΝΔΥΝΟΣ ΗΛΕΚΤΡΟΠΛΗΞΙΑΣ.***

ΟΔΗΓΙΕΣ ΧΡΗΣΗΣ

ΠΡΟΣΟΧΗ:
Την πρώτη φορά που θα χρησιμοποιήσετε τη συσκευή, συνιστάται να την αφήστε αναμμένη για λίγα λεπτά για να απομακρυνθεί η μυρωδιά του "καινούργιου" και η κάπνα που οφείλεται στην κατασκευή των αντιστάσεων.

Αν η φρυγανίερα χρησιμοποιείται για περισσότερα διαδοχικά ψησίματα, αφήστε την να κρύωσει πάντα για τουλάχιστον ένα λεπτό μεταξύ των δύο ψησιμάτων.

Προετοιμασία των τοστ

- Βάλτε τις φέτες ψωμιού στις σχάρες (A) και τοποθετήστε τις σχάρες στο εσωτερικό των ειδικών υποδοχών της φρυγανιέρας.
- Συνδέστε το ρευματολήπτη στην πρίζα του ρεύματος και κατεβάστε το μοχλό λειτουργίας (G) μέχρι να ακινητοποιηθεί.

Σημείωση: Ο μοχλός δεν ακινητοποιείται αν η συσκευή δεν είναι συνδεμένη στο δίκτυο τροφοδοσίας..

- Ρυθμίστε το βαθμό ψησίματος ενεργώντας στο διακόπτη (F). Περιμένετε λίγα λεπτά και, μετά την αυτόματη εξώθηση των σχαρών (A) με τα τόστ, ελέγξτε το ψήσιμο και στην περίπτωση που τα τοστ δεν είναι επαρκώς ροδισμένα, επιλέξτε έναν ψηλότερο βαθμό ψησίματος. Αντίθετα, αν τα τοστ είναι πολύ σκούρα, επιλέξτε ένα χαμηλότερο βαθμό ψησίματος.
- Για να διακόψετε τη διαδικασία του ψησίματος πιέστε το πλήκτρο (C) σε οποιαδήποτε στιγμή.
- Για να σβήσετε τη συσκευή, πιέστε το πλήκτρο (C) και αποσυνδέστε το ρευματολήπτη από την πρίζα του ρεύματος.

Λειτουργία ξεπαγώματος

- Για να ψήσετε τις κατεψυγμένες φέτες ψωμιού, βάλτε τις στις σχάρες (A) και τοποθετήστε τις σχάρες στο εσωτερικό των ειδικών υποδοχών της φρυγανιέρας. Συνδέστε το ρευματολήπτη στην πρίζα του ρεύματος.
- Πιέστε το πλήκτρο ξεπαγώματος (E), αφού πρώτα κατεβάσετε το μοχλό (G) και αφού γυρίσετε το κουμπί (F) στη θέση "1". Η φωτεινή ενδεικτική λυχνία του πλήκτρου θα παραμείνει αναμμένη όσο διαρκεί η λειτουργία ξεπαγώματος.
- Στην περίπτωση που επιθυμείτε να ψήσετε μετά το ξεπάγωμα, πρέπει να γυρίσετε το κουμπί (F) σε μια ανώτερη βαθμίδα:

  Επίλογή 1-2: για λεπτά ψωμιά και κατεψυγμένα προϊόντα όπως για παράδειγμα τηγανίτες.

  Επίλογή 3-4: για γλυκά, βάφλες και λεπτά κατεψυγμένα ψωμάκια.

  Επίλογή 5-6: για πιό χοντρά κατεψυγμένα προϊόντα, όπως ντόνατς, ψωμί κομμένο στο χέρι και γαλλικά τόστ.
- Για να διακόψετε τη διαδικασία ξεπαγώματος πιέστε το πλήκτρο (C) σε οποιαδήποτε στιγμή.
- Σβήστε τη συσκευή πιέζοντας το πλήκτρο (C) και αποσυνδέστε το ρευματολήπτη από την πρίζα του ρεύματος.

Λειτουργία ζεστάματος

- Για να ζεστάνετε τις φέτες ψωμιού, βάλτε τις στις σχάρες (A) και τοποθετήστε τις σχάρες στο εσωτερικό των ειδικών υποδοχών της φρυγανιέρας. Συνδέστε το ρευματολήπτη στην πρίζα του ρεύματος.
- Συνδέστε το ρευματολήπτη στην πρίζα του ρεύματος, κατεβάστε το μοχλό λειτουργίας (G) μέχρι να ακινητοποιηθεί και πιέστε το κουμπί ζεστάματος (D). Η φωτεινή ενδεικτική λυχνία του πλήκτρου θα παραμείνει αναμμένη όσο είναι σε χρήση η λειτουργία ζεστάματος.
- Ο χρόνος ζεστάματος είναι σταθερός και δεν μπορεί να τροποποιηθεί. Περιμένετε μερικά λεπτά και όταν περατωθεί ο κύκλος ζεστάματος θα γίνει η αυτόματη ανύψωση των σχαρών (A) με τα τοστ.
- Για να διακόψετε τη διαδικασία ζεστάματος πιέστε το πλήκτρο (C) σε οποιαδήποτε στιγμή.
- Σβήστε τη συσκευή πιέζοντας το πλήκτρο (C) και αποσυνδέστε το ρευματολήπτη από την πρίζα του ρεύματος.

ΠΡΟΣΟΧΗ:
Μην εισάγετε περισσότερες από δύο φέτες ψωμιού σε κάθε υποδοχή.

Επιλέξτε με το κουμπί ελέγχου ψησίματος μια χαμηλή βαθμίδα ψησίματος για ξερό ή πολύ λεπτό ψωμί.

ΚΑΘΑΡΙΣΜΟΣ

ΠΡΟΣΟΧΗ: Καθαρίζετε τη συσκευή μόνον αφού αποσυνδέσετε πρώτα το ρευματολήπτη από την πρίζα του ρεύματος και αφού η συσκευή έχει κρυώσει εντελώς.

Απαγορεύεται αυστηρά να αποσυναρμολογήσετε τη συσκευή ή να επιχειρήσετε να κάνετε οποιαδήποτε επέμβαση στο εσωτερικό της.

Μη χρησιμοποιείτε ποτέ μεταλλικά και αιχμηρά σκεύη για τον καθαρισμό του εσωτερικού της συσκευής.

Η διατήρηση της συσκευής σε τάξη και εντελώς καθαρή, είναι εγγύηση τέλειου ψησίματος και μεγαλύτερης διάρκειας χρόνου ζωής της.

- Καθαρίζετε τις σχάρες (A) και το συρτάρι για ψίχουλα (B) μετά από κάθε χρήση, χρησιμοποιώντας μόνον ένα υγρό πανί.
- Καθαρίζετε το εξωτερικό της μηχανής με ένα υγρό πανί, χωρίς να χρησιμοποιείτε απορρυπαντικά σε σκόνη για να μην προκληθεί ζημιά στην επιφάνεια και στη συνέχεια στεγνώστε.
- Φυλάξτε τη συσκευή, τυλίγοντας το ηλεκτρικό καλώδιο στην ειδική θέση περιτύλιξης (Εικ. 2).

RU

ПРАВИЛА ПОЛЬЗОВАНИЯ

ПЕРЕД НАЧАЛОМ РАБОТЫ НЕОБХОДИМО ПРОЧИТАТЬ ИНСТРУКЦИЮ

Используя электрические приборы необходимо выполнять следующие меры предосторожности:

1. Убедитесь в том, что напряжение прибора совпадает с напряжением Вашей электрической сети.
2. Не оставляйте без присмотра включённый в электрическую сеть прибор; отключайте его после каждого использования.
3. Не ставьте прибор вблизи источников отопления или на их поверхности.
4. При эксплуатации ставить прибор только на горизонтальные и устойчивые поверхности.
5. Не оставляйте прибор под воздействием атмосферных явлений (дождя, солнца и т.д.).
6. Электрический провод не должен касаться горячих поверхностей.
7. Этот прибор могут использовать дети старше 8 лет; люди с ограниченными физическими, сенсорными или умственными способностями или не имеющие опыта и знаний в обращении с прибором, либо не получившие соответствующего инструктажа по применению, могут пользоваться прибором под наблюдением ответственного за их безопасность лица, либо сначала должны получить подробный инструктаж в отношении безопасного использования прибора и рисков, связанных с этим. Детям запрещается играть с прибором. Чистка и обслуживание прибора не может быть поручена детям младше 8-ми лет. В любом случае это должно происходить под надзором взрослых.
8. Хранить прибор и кабель от него в недоступном месте для детей младше 8-ми лет.
9. Никогда не погружать корпус мотора, электрическую вилку и провод в воду или другие жидкости. Для их очистки использовать только влажную ткань.
10. Даже если прибор выключен, необходимо отсоединить вилку провода от электрической розетки, прежде чем собирать или разбирать его детали и приступать к чистке.
11. Необходимо тщательно высушить руки, прежде чем нажимать и регулировать кнопки прибора и дотрагиваться до вилки провода и электрических деталей.
12. При отсоединении от электрической розетки браться руками непосредственно за штепсель. Никогда не тянуть за провод для того, чтобы вытащить его.
13. Не используйте прибор, если шнур питания или вилка повреждены, или если оборудование имеет какие-либо дефекты; все ремонтные работы, включая замену шнура питания, должны выполняться только в сервисном центре Ariete или уполномоченнымм техниками Ariete в целях предотвращения каких-либо рисков.

14. Не оставлять прибор со свешивающимся шнуром в месте, доступном для детей.
15. Для обеспечения безопасности прибора используйте только рекомендуемые производителем запасные части и аксессуары.
16. В случае если Вы решили выбросить этот прибор, рекомендуется перерезать электрический провод для невозможности его дальнейшего использования. Рекомендуется также обезвредить те части прибора, которые могут представлять опасность, в случае их использования детьми для своих игр.
17. Составные части упаковки не должны оставляться в местах, доступных для детей, так как они могут представлять источник опасности.
18. Хлеб может гореть, поэтому тостеры не следует использовать под или рядом с горючими материалами, такими как шторы
19. При использовании устройства всегда будьте осторожны и не прикасайтесь к нагревательной поверхности.
20. При использовании не ставьте тарелки или другие предметы на тостер.
21. Не класть более двух ломтиков в каждую прорезь.
22. Не пытайтесь вынимать куски хлеба из тостера вилками или другими предметами, так как это может повредить нагревательные элементы.
23. Не засовывайте руки или металлические предметы (например, ножи или алюминиевую фольгу), внутрь тостера.
24. Используйте прибор вдали от легковоспламеняющихся жидкостей; не прислоняйте его к нетермостойким стенкам, шторам или пластмассовым предметам.
25. Чистите прибор только влажной тканью, предварительно вынув вилку из розетки и после того как машина остынет.
26. После использования ставить на хранение прибор только тогда, когда он полностью остынет.
27. Принцип действия прибора не допускает использование внешнего таймера или отдельного пульта ДУ.
28. В отношении правильной утилизации прибора в соответствии с Европейской директивой 2009/96/EC прочитайте информативный листок, прилагаемый к прибору.

СОХРАНИТЬ ИНСТРУКЦИЮ

ОПИСАНИЕ КОМПОНЕНТОВ (Рис. 1)

A Решетки
B Поддон для крошек
C Кнопка остановки функций
D Кнопка нагрева
E Кнопка размораживания
F Ручка регулировки степени обжарки
G Рычаг переключателя

Прибор предназначен ТОЛЬКО ДЛЯ ДОМАШНЕГО ИСПОЛЬЗОВАНИЯ и не должен применяться в коммерческих или промышленных целях.
Данное устройство соответствует требованиям директив 2006/95/EC и ЭМС 2004/108/EC и Регламенту (EC) № 1 935/2004 от 27/10/2004 на материалы, контактирующие с пищевыми продуктами.

ПРЕДУПРЕЖДЕНИЯ

- Не используйте слишком тонкие или сломанные ломтики хлеба.
- Не используйте продукты, выделяющие во время приготовления жир. Помимо того, что будет трудно очистить прибор, это может привести к пожару. КРОМЕ ТОГО, важно очищать поддон для крошек (A) от любых остатков пищи или крошки перед каждым использованием.

- Не пытайтесь засовывать с силой слишком большие куски хлеба.
- ***Не пытайтесь вынимать куски хлеба вилками или другими предметами, так как это может повредить нагревательные элементы. ОПАСНОСТЬ ЭЛЕКТРИЧЕСКОГО ШОКА***

ИНСТРУКЦИЯ ПО ПРИМЕНЕНИЮ

ВНИМАНИЕ:
При первом использовании рекомендуется включить прибор на несколько минут, чтобы устранить запах "нового" и пары от работ резисторов.

Если прибор используется несколько раз подряд, всегда остужать его в течение не менее одной минуты между обжарками.

Приготовление тостов

- Положите ломтики хлеба на решетки (A) и установите их в соответствующие слоты тостера.
- Вставьте вилку в розетку и опустите рычаг (G) до блокировки.

Примечание: если прибор не подключен к сети, рычаг не фиксируется..

- Отрегулировать уровень обжарки с помощью ручки (F). Подождите несколько минут, и после автоматического выброса решеток (A) с тостами проверить обжарку; если тост обжарился недостаточно, выберите более высокий уровень обжаривания, если, наоборот, он слишком темный, выберите более низкий уровень.
- Процесс обжаривания можно остановить в любое время кнопкой (C).
- Выключить прибор, нажав на кнопку выключения (C), и вынуть вилку из розетки.

Функция размораживания

- Положите ломтики хлеба на решетки (A) и установите их в соответствующие слоты тостера. Вставьте вилку в розетку.
- Нажмите кнопку размораживания (E), предварительно опустив рычаг (G) и повернув ручку (F) в положение "1". Световой индикатор кнопки продолжает гореть на протяжении всего процесса размораживания.
- Если помимо размораживания требуется приготовить продукт, установить ручку (F) на более высокие позиции:

  Установка 1-2: для тонкого хлеба и замороженных продуктов, например, блинчиков.

  Установка 3-4: для пирожных, вафель, бутербродов и тонких замороженных продуктов.

  Установка 5-6: для замороженных более толстых продуктов, например, пончики, нарезанный вручную хлеб и французский тост.
- Процесс поджаривания можно остановить в любое время кнопкой (C).
- Выключить прибор, нажав на кнопку выключения (C), и вынуть вилку из розетки.

Функция нагревания

- Если нужно подогреть ломтики хлеба, положите их на решетки (A) и установите в соответствующие слоты тостера. Вставьте вилку в розетку.
- Вставьте вилку в розетку и опустите рычаг (G) до блокировки и нажмите кнопку нагрева (D). Световой индикатор кнопки продолжает гореть на протяжении всего процесса нагрева.
- Время нагрева постоянное и не может быть изменено. Подождите несколько минут; когда цикл подогрева закончится, решетки с тостом (A) будут автоматически выдвинуты наружу .
- Процесс нагревания можно остановить в любое время кнопкой (C).
- Выключить прибор, нажав на кнопку выключения (C), и вынуть вилку из розетки.

ВНИМАНИЕ:
Не класть более двух ломтиков в каждую прорезь.

Установите регулятор обжарки на более низкий уровень для сухого или тонкого куска хлеба.

ЧИСТКА

ВНИМАНИЕ: Очищать прибор только предварительно вынув вилку из розетки и после того, как машина остынет.

СТРОГО запрещено разбирать прибор или демонтировать его внутренние части.

Никогда не использовать острые металлические предметы для очистки внутренней части устройства.

Чтобы гарантировать оптимальную работу и более длительный срок службы, содержать прибор в полной чистоте.

- Очищать решетки (A) и поддон для крошек (B) после каждого использования, используя только влажную ткань.
- Протирать прибор влажной тканью без применения абразивных чистящих средств, поскольку они могут повредить поверхность, а затем высушить.
- Хранить прибор, намотав шнур на катушку (рис. 2).

AR

تنبيهات مهمة

اقرأ هذه التعليمات قبل الاستخدام

يجب التقيد ببعض الإحتياطات اثناء إستعمال المواد الكهربائية و منها ما يلي:

١. تأكدوا من ان خصائص الجهاز توافق مواصفات شبكة الكهرباء بمنزلكم من ناحية قوة الجهد.
٢. تفادوا ترك الجهاز من دون مراقبة و هو لا يزال متصل بالتيار الكهربائي بل يجب عليكم فصله عن التيار بعد كل إستعمال.
٣. لا تضعوا الجهاز فوق او بالقرب من مصادر الحرارة.
٤. قوموا بوضع الجهاز فوق سطحية ثابتة و منبسطة اثناء الاستعمال.
٥. لا تتركوا الجهاز عرضة العوامل الطبيعية (المطر و الشمس الخ،،).
٦. تجنبوا تلامس السلك الكهربائي بسطحيات ساخنة.
٧. يمكن أن يقوم الأولاد الأكبر أو الذين يبلغون من العمر٨ سنوات باستخدام هذا الجهاز؛ كما يمكن استخدامه من قِبل أشخاص ذوي قدرات جسدية أو حسية أو عقلية محدودة؛ أو من قِبل أشخاص تفتقد الخبرة والمعرفة بالجهاز أو الذين لم يتم منحهم تعليمات الاستخدام، وبالتالي تتم مراقبتهم بعناية من قِبل شخص مسئول عن سلامتهم أو يتم تعليمهم جيدًا فيما يتعلق باستخدام الجهاز نفسه وإحاطتهم علمًا بجميع المخاطر التي قد يتسبب بها الجهاز. من المحظور لعب الأطفال بالجهاز. لا يجب أن يقوم الأولاد بعمليات التنظيف وصيانة الجهاز إلا أولئك الأكبر من سن٨ سنوات وفي جميع الأحوال تحت مراقبة شخص بالغ.
٨. قم بإبعاد الأطفال الأقل من سن ٨ سنوات عن الجهاز وعن الكابل.
٩. لا تغمر أبدا جسم المنتج و القابس وسلك الكهرباء في الماء أو في أي سوائل أخرى. استخدم فقط قطعة من القماش المبلل لتنظيفهم.
١٠. حتى عندما لا يكون الجهاز في وضع التشغيل يجب فصله عن مصدر التيار الكهربي قبل تركيب أو فك الأجزاء المفردة وقبل التنظيف.
١١. تأكد من تجفيف يديك جيداً قبل الاستخدام أو ضبط المفاتيح الموجودة بالجهاز، وقبل لمس القابس والتوصيل الكهربي.
١٢. لنزع الفيشة من عن المقبس قوموا بمسكها بحزم من القرب و لا يجب عليكم ابداً سحبها من عن بعد.
١٣. لا تقم باستخدام الجهاز في حالة تلف الكابل الكهربائي أو القابس، أو إذا كان هناك عيب بالجهاز نفسه؛ يجب أن تتم جميع عمليات الإصلاح بما فيها استبدال قابس الشحن فقط في مركز الدعم الفني المُعتمد أريتيه"" Ariete أو بواسطة فني معتمد من أريتيه، حتى تتجنب أي مخاطر.
١٤. لا تترك الكابل في مكان يمكن للأطفال الإمساك به.
١٥. حتى لا تعرض سلامة الجهاز للخطر، استخدم قطع الغيار والملحقات الأصلية فقط، المعتمدة من جهة تصنيع الجهاز.
١٦. في حالة اردتم التخلص من الجهاز، ننصح اولا بجعله غير قادر على العمل من خلال نزع السلك الكهربائي، ثانياً ننصح بفك الاجزاء التي لها ان تشكل خطر على الاطفال و الذين من الممكن ان يستعملوا الجهاز او احدى مكوناته للعب و اللهو.
١٧. من الممكن ان تشكل مواد التغليف خطر على الاطفال اذا ما تم تركها بمتناولهم.
١٨. قد يحترق الخبز، لذا لا ينبغي استخدام جهاز محمصة الخبز الكهربائي تحت أو بجانب مواد قابلة للاحتراق مثل الستائر.
١٩. أثناء استخدام الجهاز ينبغي التعامل بحذر دائمًا من دون لمس أسطحه الساخنة.
٢٠. أثناء الاستخدام لا تضع أطباقًا أو أي أغراض أخرى فوق المحمصة.
٢١. لا تقم بإدخال أكثر من شريحتي خبز في كل فتحة.
٢٢. لا تقم بإدخال شوك أو أي أداة من أدوات المطبخ الأخرى في المحمصة لإخراج الخبز، فقد يتلف الجهاز.
٢٣. لا تقم بإدخال يدك أو أي أداة معدنية أخرى (مثل السكاكين أو ورق الألمونيوم) داخل المحمصة.
٢٤. استخدم الجهاز بعيدًا عن السوائل القابلة للاشتعال، ولا تضعه إلى جانب جدران أو ستائر أو أجزاء بلاستيكية غير مقاومة للحرارة.
٢٥. يوصى بتنظيف الجهاز بقطعة قماش مبللة فقط بعد فصل القابس عن الكهرباء وبعد أن يبرد الجهاز تمامًا.
٢٦. بعد الاستخدام يوصى بإعادة الجهاز إلى موضعه فقط بعد أن يبرد تمامًا.

٢٧. لا يعمل الجهاز باستخدام مؤقتات خارجية أو أجهزة تحكم عن بعد مستقلة.
٢٨. للتخلص من المنتج بطريقة صحيحة طبقًا للائحة الأوروبية CE/٩٦/٢٠٠٩، نرجو قراءة النشرة الخاصة المُلحقة بالمنتج.

قوموا بالاحتفاظ بهذه التعليمات

وصف مكونات الجهاز (شكل ١)

A شبكات معدنية
B درج للفتات
C زر إيقاف التشغيل
D زر تسخين الخبز
E زر إذابة التجميد
F قرص التحكم في درجة تحميص الخبز
G زراع التشغيل

الجهاز مُخصص للاستخدام المنزلي فقط ولا ينبغي استخدامه لأغراض تجارية أو صناعية.
هذا الجهاز متوافق مع توجيهات السوق الأوروبية المشتركة: توجيه جهد التيار المنخفض EC/٩٥/٢٠٠٦ وتوجيه التوافق الكهرومغناطيسي EMC EC/١٠٨/٢٠٠٤ وقانون ٢٠٠٤/١٩٣٥ المؤرخ في ٢٠٠٤/١٠/٢٧ بشأن الخامات المتّصلة بالغذاء.

تحذيرات التشغيل

- لا يجب استخدام شرائح خبز رقيقة جدًا أو غير متكاملة.
- لا يجب إدخال عناصر غذائية قد تخرج عصارة أثناء الطهي. فعلاوة على تعسير عملية التنظيف، قد تكون سببًا في نشوب الحرائق. فضلاً عن أهمية تنظيف درج الفتات (A) من بقايا الطعام أو فتات الخبز قبل كل استخدام.
- لا تقم بإدخال شرائح كبيرة جدًا بالقوة.
- **ممنوع إدخال شوك أو أدوات أخرى داخل المحمصة لإخراج الخبز؛ فقد يضر ذلك بالجهاز ويعرضك لصدمة كهربائية.**

إرشادات الاستخدام

تنبيه:
عند الاستخدام الأول للجهاز يُنصح بتشغيله لبضع دقائق للتخلص من رائحة التشغيل «الجديد» والأبخرة المتصاعدة من عملية مرور التيار الكهربائي.

في حالة استخدام الجهاز أكثر من مرة في الوقت ذاته، يُنصح بتركه دقيقة على الأقل بين كل دورة تحميص.

إعداد شطائر الخبز المحمص

- أدخل شرائح الخبز في الشبكات المعدنية (A) وضع الأخيرة بداخل فتحات محمصة الخبز.
- قم بتوصيل القابس بالتيار الكهربائي واخفض زراع التشغيل (G) حتى يستقر بالأسفل.

ملحوظة: إذا لم يكن الجهاز متصلاً بالتيار الكهربائي لن يستقر الزراع بالأسفل.

- تحكم في درجة التحميص من خلال مقبض التحكم (F). انتظر بضع دقائق، وبعد الخروج الأوتوماتيكي للشبكات المعدنية (A) بالخبز المحمص، افحص درجة التحميص وفي حالة عدم اكتسابه اللون الذهبي بالدرجة المطلوبة اختر درجة تحميص أعلى، وفي حالة حدوث العكس وخروج الخبز داكنًا اختر درجة تحميص أقل.
- لإيقاف عملية التحميص اضغط على الزر (C) في أي لحظة.
- لإيقاف تشغيل الجهاز اضغط الزر (C) وافصل القابس عن التيار الكهربائي.

عملية إذابة التجميد

- لتحميص الخبز المجمد، أدخله في الشبكات المعدنية (A) وضع الأخيرة داخل فتحات المحمصة، وصل القابس بمصدر التيار الكهربائي.
- اضغط على زر إذابة التجميد (E) على الفور بعد خفض زراع التشغيل (G)، واضبط مقبض التحكم (F) على الوضع «١». وسيظل المؤشر الضوئي مضاءً ما دامت إذابة التجميد قيد الاستخدام.

- في حالة الرغبة في التحميص علاوة على إذابة التجميد ينبغي إدارة مقبض التحكم (F) على وضع أعلى:

  وضع ١-٢: لشرائح الخبز الرقيقة والمنتجات المجمدة مثل الفطائر.

  وضع ٣-٤: للكعك وبسكويت الوافل والشطائر الرقيقة المجمدة.

  وضع ٥-٦: للمنتجات المجمدة السميكة مثل الكعك المُحلى والخبز المُقطّع باليد أو شرائح الخبز على الطريقة الفرنسية.
- من أجل إيقاف عملية إذابة التجميد اضغط زر (C) في أي لحظة.
- لإيقاف تشغيل الجهاز اضغط زر (C) وافصل القابس عن التيار الكهربائي.

وظيفة التسخين

- من أجل تسخين شرائح الخبز ضعها في الشبكات المعدنية (A)، وضع الأخيرة في داخل فتحات محمصة الخبز. وصّل القابس بمصدر التيار الكهربائي.
- قم بتوصيل القابس بمصدر التيار الكهربائي، واخفض زراع التشغيل (G) حتى يستقر بالأسفل، واضغط على زر التسخين (D). سيبقى المؤشر الضوئي مضاءً ما دامت خاصية التسخين قيد الاستخدام.
- وقت التسخين ثابت ولا يمكن تعديله. انتظر عدة دقائق، وعندما ينتهي وقت التسخين ستندفع الشبكات أوتوماتيكيًا بالخبز داخلها.
- لإيقاف عملية التسخين اضغط الزر (C) في أي لحظة.
- اطفئ الجهاز بالضغط على الزر (C) وافصل القابس عن المقبس.

تنبيه:
يُرجى عدم إدخال أكثر من شريحتين في كل فتحة.

اضبط مقبض التحكم على درجة أقل للخبز الجاف والشرائح الرقيقة.

التنظيف

تنبيه: ينبغي تنظيف الجهاز بعد فصل القابس عن التيار الكهربائي فقط وبعد أن يبرد الجهاز تمامًا.

ممنوع منعًا باتًا تفكيك الجهاز أو محاولة التصرف بأي طريقة في داخله.

يُرجى عدم استخدام أدوات معدنية وحادة مطلقًا لتنظيف داخل الجهاز.

يضمن الحفاظ على الجهاز نظيفًا ومنظمًا تحميصًا مثاليًا ودوامًا أكبر للآلة ذاتها.

- يُوصى بتنظيف الشبكات (A) ودرج الفتات (B) بعد كل استخدام، باستخدام قطعة قماش مبللة فقط.
- يُوصى بتنظيف الجهاز من الخارج بقطعة قماش مبللة، من دون استخدام منظفات كاشطة لعدم الإضرار بالسطح، ثم تجفيفه.
- يُوصى بإعادة الجهاز لمكانه بعد تخزين السلك الكهربائي في المكان المخصص له بالأسفل. (شكل ٢)

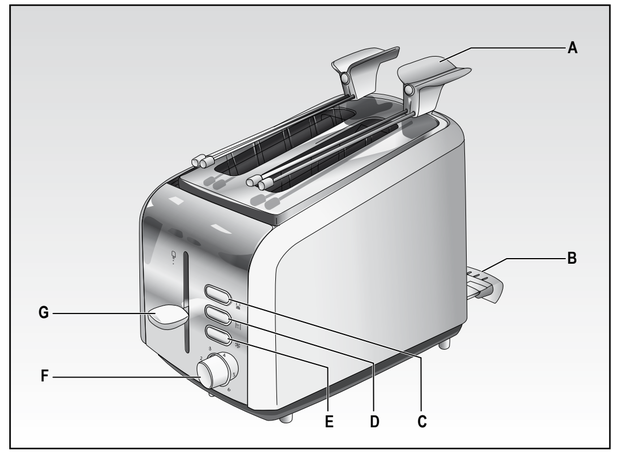

Fig. 1

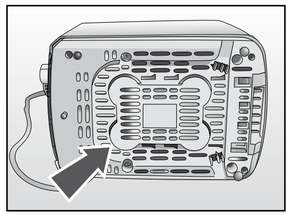

Fig. 2

Cod. 603510781 0 Rev. 0 del 28/10/2013

Ariete
DE' LONGHI APPLIANCES Srl
Divisione Commerciale Ariete
Via San Quirico, 300
50013 Campi Bisenzio Fi - Italy
E-Mail: info@ariete.net
Internet: www.ariete.net

NUMERO UNICO
199 202 250

637111

Ariete

T-Brunch metal

CE Mod. 102