PT

ADVERTÊNCIAS IMPORTANTES

LEIA ESTAS INSTRUÇÕES ANTES DE USAR O APARELHO

Ao utilizar aparelhos eléctricos, é necessário tomar as devidas precauções, entre as quais:

1. Certificar-se que a voltagem eléctrica do aparelho corresponda à voltagem de sua rede eléctrica.
2. Não deixar o aparelho não guardado quando estiver ligado à rede eléctrica; desligue-o sempre após o uso.
3. Não colocar o aparelho sobre ou perto de fontes de calor.
4. Durante a utilização, posicionar o aparelho sobre uma superfície horizontal e estável.
5. Não deixar o aparelho exposto aos agentes atmosféricos (chuva, sol, etc.).
6. Prestar atenção para que o cabo eléctrico não entre em contacto com superfícies quentes.
7. Este aparelho só pode ser usado por adultos ou crianças a partir de 8 anos; as pessoas com capacidades físicas, sensoriais ou mentais reduzidas ou sem experiência e sem conhecimento do aparelho ou que não tenham recebido as instruções de utilização necessárias devem ser vigiadas por uma pessoa responsável pela sua segurança ou serem instruídas sobre o modo de utilizar o aparelho em segurança e sobre os riscos relativos à utilização do mesmo. Não deixe as crianças brincarem com o aparelho. As operações de limpeza e de manutenção não podem ser efetuadas por crianças com menos de 8 anos e em todo caso sob a supervisão de um adulto.
8. Mantenha o aparelho e o cabo de alimentação longe do alcance das crianças com menos de 8 anos.
9. NUNCA PASSE O CORPO DO APARELHO, A FICHA E O CABO ELÉCTRICO POR ÁGUA OU OUTROS LÍQUIDOS, USE UM PANO HÚMIDO PARA A LIMPEZA DESTAS PARTES.
10. MESMO COM O APARELHO DESLIGADO, RETIRE A FICHA DA TOMADA ELÉCTRICA ANTES DE MONTAR OU DESMONTAR OS COMPONENTES PARA EFECTUAR A LIMPEZA.
11. Assegure-se de estar sempre com as mãos bem secas antes de utilizar o aparelho, regular os interruptores e antes de ligar a ficha na tomada e efectuar as ligações de alimentação.
12. O aparelho deverá ser destinado exclusivamente ao uso para o qual foi expressamente concebido. Qualquer outro uso deve ser considerado impróprio e, por isso, perigoso.
13. Nunca utilizar utensílios metálicos e pontiagudos para limpar a parte interna do aparelho.
14. **ATENÇÃO: Superfície quente.**
15. Durante o uso, não apoie pratos ou outros objectos sobre a torradeira.
16. **O pão pode queimar e, portanto, a torradeira não deve ser utilizada abaixo ou ao lado de cortinas ou outros materiais combustíveis; além disso, deve estar sempre sob observação.**
17. Não inserir mais que duas fatias em cada fenda.
18. Não introduzir garfos ou outros utensílios no interior da tor-radeira para extrair o pão, pois estes instrumentos poderiam danificar as resistências do aparelho. **Não introduzir as mãos ou qualquer material metálico (por exemplo, facas ou papel de estanho), no interior da torradeira.**
19. Para desligar a ficha, segurá-la directamente e retirá-la da tomada na parede. Nunca a desligar puxando-a pelo cabo.
20. Não utilizar o aparelho se o cabo eléctrico ou a ficha estiverem danificados, ou se o próprio aparelho estiver defeituoso; neste caso, leve-o até o Centro de Assistência Autorizado mais próximo.
21. Se o cabo de alimentação estiver danificado, deverá ser substituído pelo Fabricante, pelo serviço de assistência técnica ou, de qualquer forma, por uma pessoa com qualificação similar, para evitar qualquer risco.
22. Eventuais modificações deste produto não expressamente autorizadas pelo fabricante podem comportar a perda da segurança e da garantia do seu uso pelo utilizador.
23. Caso se decida a descartar como lixo este aparelho, recomendamos que o deixe inoperante, cortando o cabo de alimentação. Recomendamos também que deixe inócuas as partes do aparelho que possam representar um perigo, especialmente para as crianças, que podem utilizar o aparelho como um brinquedo.
24. Os elementos da embalagem não devem ser deixados ao alcance de crianças pois são potenciais fontes de perigo.
25. Para a correta eliminação do produto, nos termos da Diretiva Europeia 2009/96/CE, leia o folheto em anexo.

CONSERVAR ESTAS INSTRUÇÕES

ADVERTÊNCIAS DE FUNCIONAMENTO

- Não utilizar fatias de pão muito finas ou estragadas.
- Não inserir alimentos que possam pingar durante o funcionamento. Além de dificultar as operações de limpeza, podem ser causa de incêndios. É também importante limpar a gaveta para migalhas (B) eliminando eventuais gotas antes da utilização da torradeira.
- Alimentos muito grandes não devem ser inseridos nas fendas se tiverem de ser forçados.

DESCRIÇÃO DAS PARTES DO APARELHO (Fig. 1)

A Corpo do aparelho
B Tabuleiro para a recolha de migalhas
C Fenda
D Alavanca de ligação
E Tecla de descongelação com indicador luminoso
F Tecla de interrupção do funcionamento
G Botão de regulação do nível de torragem
H Função de aquecimento ( )

ATENÇAO: O aparelho foi concebido SOMENTE PARA USO DOMÉSTICO e não deve ser utilizado para fins comerciais ou industriais.
Este aparelho está em conformidade com a diretiva 2006/95/EC e EMC 2004/108/EC e com o regulamento (EC) N.º1935/2004 de 27/10/2004 sobre os materiais em contacto comos alimentos.

INSTRUÇÕES DE USO

ATENÇAO: Se usar a torradeira para fazer torradas contínuas, deixe o aparelho arrefecer pelo menos um minuto entre uma torragem e outra.
Quando o aparelho for utilizado pela primeira vez é aconselhável mantê-lo em funcionamento por alguns minutos, de modo que possa eliminar o odor de "novo" e os fumos provocados pelo trabalho das resistências.
Aconselhamos conservar a embalagem original para possíveis utili-zações futuras. Este é o meio mais apropriado para uma protecção correcta contra choques durante o transporte. **Antes de usar o produto, respeitar escrupulosamente as indicações do parágrafo «ADVERTÊNCIAS IMPORTANTES».**

Preparação dos pães torrados

Insira a ficha na tomada. Introduza as fatias de pão na fenda da torradeira e abaixe a alavanca de ligação (D) até bloqueá-la.
Nota: se o aparelho não estiver ligado à rede de alimentação, a alavanca não ficará bloqueada.
Regular o grau de tostado girando o selector (G). Aguardar alguns minutos e, após a expulsão automática das fatias, verificar o grau de tostado e, caso as fatias não estejam suficientemente douradas, seleccionar um grau de tostado mais elevado; se, pelo contrário, estiverem muito escuras, seleccionar um grau inferior. Para interromper o funcionamento, pressionar a tecla (F) em qualquer momento.

Função de descongelação

É possível torrar fatias de pão congeladas premindo a tecla (E), logo após ter abaixado a alavanca (D) e com o manípulo (G) na posição "1". Se desejar torrar as fatias, depois de descongeladas, rode o manípulo numa posição mais alta; o indicador luminoso permanecerá aceso enquanto a função de descongelação estiver activada. Para interromper o processo de torragem, prima a tecla (F) em qualquer momento; o indicador luminoso apaga-se.

Função de aquecimento

Abaixe a alavanca de ligação (D) e rode o manípulo (G) na função de aquecimento ( ) (H). O indicador luminoso permanecerá aceso durante o uso desta função. Salienta-se que o tempo de aquecimento é fixo e não pode ser modificado.

LIMPEZA

ATENÇÃO: Antes de limpar a torradeira, espere que arrefeça.
ATENÇÃO: Não use utensílios metálicos e pontiagudos para limpar a parte interna da torradeira.
ATENÇÃO: É expressamente proibido desmontar o aparelho e tentar efec-tuar qualquer operação no interior do mesmo.
Se o aparelho for mantido bem limpo e em ordem será garantido um tostado ideal e uma maior duração da própria máquina.

- Limpe a torradeira somente com um pano húmido macio, não abrasivo, adicionando algumas gotas de detergente neutro.
- Enxugue manualmente, sem colocar a torradeira no forno ou no microondas.
- Após cada utilização, retire a ficha da tomada e limpe o tabuleiro para a recolha de migalhas (B).
- De vez em quando, limpe a torradeira por fora com um pano húmido, sem usar detergentes abrasivos para não danificar a superfície e depois enxugue manualmente.
- Arrume a torradeira enrolando o cabo no alojamento posicionado debaixo do aparelho (Fig. 2).

NL

BELANGRIJKE AANWIJZINGEN

VÓÓR HET GEBRUIK DEZE AANWIJZINGEN LEZEN

Bij het gebruik van elektrische apparaten moeten altijd de juiste voorzorgsmaatregelen worden genomen, waaronder:

1. Controleer of het elektrische voltage van het apparaat overeenkomt aan het voltage van uw elektriciteitsnet.
2. Laat het apparaat niet onbeheerd achter als het aan het elektriciteitsnet is verbonden; na gebruik de stekker uit het stopcontact halen.
3. Zet het apparaat niet op of in de buurt van warmtebronnen.
4. Zet het apparaat tijdens het gebruik op een horizontaal en stabiel vlak.
5. Stel het apparaat niet bloot aan weersomstandigheden (regen, zon enz.).
6. Pas op dat de elektriciteitskabel niet in contact komt met de warme oppervlaktes.
7. Dit aparaat mag gebruikt worden door kinderen van 8 jaar of ouder; personen met beperkte lichamelijke, sensoriele of mentale capaciteiten of personen zonder ervaring of kennis van het apparaat of die de aanwijzingen van het gebruik niet hebben gekregen moeten onder toezicht blijven van een persoon die verantwoordelijk is voor hun veiligheid of moeten eerst goed opgeleid worden voor het veilige gebruik van het product en de gevaren bij het gebruik hiervan. Het is verboden dat kinederen met het apparaat gaan spelen. Het reinigen en de onderhoudswerkzaamheden mogen niet uitgevoerd worden door kinderen die jonger zijn dan 8 jaar en in ieder geval alleen onder toezicht van volwassenen.
8. Houdt het apparaat en het snoer uit de buurt van kinderen onder 8 jaar.
9. DE BASIS VAN HET APPARAAT, DE STEKKER HET ELEKTRICITEITSSNOER NOOIT ONDER WATER OF ANDERE VLOEISTOFFEN ZETTEN, GEBRUIK EEN VOCHTIGE DOEK OM ZE TE REINIGEN.
10. OOK ALS HET APPARAAT NIET IN WERKING STAAT MOET DE STEKKER UIT HET STOPCONTACT WORDEN GETROKKEN VOORDAT DE ONDERDELEN WORDEN VERWIJDERD OF GEMONTEERD OF VOORDAT HET APPARAAT WORDT GEREINIGD.
11. Droog altijd goed de handen af voordat de schakelaars op het apparaat worden gebruikt of geregeld en voordat de stekker of de elektrische verbindingen worden aangeraakt.
12. Het apparaat mag uitsluitend worden gebruikt voor het doel waar hij specifiek voor is ontworpen. Ieder ander gebruik moet als oneigenlijk en dus gevaarlijk worden beschouwd.
13. Gebruik nooit metalen of scherpe gereedschappen om de binnenkant van het apparaat schoon te maken.
14. **PAS OP: Warm oppervlakte.**
15. Zet tijdens het gebruik geen borden of andere voorwerpen op de broodrooster.
16. **Brood kan branden, de broodrooster mag dus niet onder of naast gordijnen of andere brandbare materialen worden gebruikt; bovendien moet er toezicht op worden gehouden.**
17. Niet meer dan twee sneden in de gleuf of in de klem zetten.
18. Steek geen vorken of andere gereedschappen in de brood-rooster om het brood eruit te halen, hierdoor zouden de weerstanden beschadigd kunnen raken. **Steek geen handen of metalen voorwerpen (bijvoorbeeld messen of aluminiumfolie) in de broodrooster.**
19. Om de stekker uit het stopcontact te halen, pak de stekker vast en trek hem uit het stopcontact. Nooit de stekker eruit trekken door aan het snoer te trekken.
20. Gebruik het apparaat niet als de stekker of de elektriciteitskabel beschadigd zijn, of als het apparaat zelf defect is; breng het in dit geval naar een in de buurt liggend Geautoriseerd Assistentie Centrum.
21. Als de voedingskabel beschadigd is moet ze worden vervangen door de Constructeur of door zijn technische assistentieservice of in ieder geval door een persoon die over dezelfde kwalificaties beschikt zodat ieder risico wordt voorkomen.
22. Eventuele veranderingen van dit product, die niet nadrukkelijk door de producent zijn goedgekeurd, kunnen de veiligheid van de gebruiker in gevaar brengen, tevens vervalt de gebruiksgarantie.
23. Wanneer men het apparaat als afval wil verwerken moet het onbruikbaar gemaakt worden door de voedingskabel er af te knippen. Bovendien wordt het aanbevolen om alle gevaarlijke onderdelen van het apparaat te verwijderen, vooral voor kinderen die het apparaat kunnen gaan gebruiken als speelgoed.
24. Houdt de verpakkingselementen buiten bereik van kinderen omdat ze een gevarenbron kunnen zijn.
25. Voor het correct vernietigen van het apparaat volgens de Europese Richtlijn 2009/96/CE lees het speciale blaadje dat bij het product wordt gelevert.

DEZE AANWIJZINGEN BEWAREN

GEBRUIKSVOORSCHRIFTEN

- Gebruik geen al te dunne of kapotte sneden brood.
- Doe geen voedingsmiddelen in het apparaat die tijdens het roos-teren kunnen druppelen. Dit maakt niet alleen het schoonmaken moeilijker, maar kan ook brand veroorzaken. Daarnaast is het belangrijk eventuele druppels van eerder gebruik uit het opvang-bakje voor kruimels (B) te verwijderen.
- Er mogen geen te grote voedingsmiddelen in worden gestoken door ze erin te duwen.

BESCHRIJVING VAN DE ONDERDELEN (Fig. 1)

A Basis van het apparaat
B Lade voor broodkruimels
C Gleuf
D Starthendel
E Toets ontdooien met verlichte verklikker
F Toets functies onderbreken
G Regelingsknop toastgraad
H Setting voor de verwarmingsfunctie ( )

PAS OP: Het apparaat is alleen bedoeld voor HUISHOUDELIJK GEBRUIK en is dus niet geschikt voor commercieel of industrieel gebruik.
Dit apparaat is conform aan de richtlijn 2006/95/EG en EMC 2004/108/EG, en aan de regelgeving (EC) No. 1935/2004 van 27/10/2004 voor meterialen die in contact komen met etenswaren.

GEBRUIKSINSTRUCTIES

PAS OP: Als het apparaat voor meer dan één toast wordt gebruikt laaat het ten minste één minuut afkoelen tussen de ene en de andere toastprocedure.
Als het apparaat voor het eerst wordt gebruikt wordt aangeraden hem een paar minuten aan te laten staan, om ervoor te zorgen dat de geur van "nieuwheid" en de rook die het gevolg is van de bewerking van de weerstanden, worden verwijderd.
Het wordt aangeraden de originele verpakking te bewaren voor eventueel toekomstig gebruik. Dit is namelijk het meest geschikte middel voor een correcte bescherming tijdens het transport. **Voordat het product wordt gebruikt moet de paragraaf "ALGEMENE AANWIJZINGEN" nauwlettend opgevolgd worden.**

Brood roosteren

Steek de stekker in een stopcontact. Steek de broodsnedes in de gleuven van de broodrooster en zet de starthendel (D) omlaag totdat ze wordt geblokkeerd.
Opmerking: als het apparaat niet op het elektriciteitsnet is aangesloten blokkeert de hendel niet.
Regel de roostergraad door de knop (G) in te stellen. Wacht een aantal minuten en controleer, nadat het gerooste brood er automatisch uitspringt, hoe ver het brood gerooste is, en kies, als het brood niet voldoende is gerooste, een hogere roostergraad; als het brood daarentegen te donker is, kies dan een lagere graad. Het roosterproces kan op ieder moment worden onderbroken door de toets (F) in te drukken.

Ontdooingsfunctie

Het is mogelijk om bevroren snedes brood te toasten door op de toets (E) te drukken direct nadat de hendel (D) omlaag is gezet en de knop (G) op "1" is gezet. Als u na het ontdooien ook wilt bakken moet de knop op een hogere positie gezet worden: de verlichte verklikker blijft aan staan zolang de ontdooingsfuntie in werking staat. Om het roosterproces te onderbreken kunt u op ieder moment op de toets (F) drukken; de verlichte verklikker gaat uit.

Verwarmingsfunctie

Zet de starthendel (D) omlaag en draai de knop (G) op de verwarmingsfunctie ( ) (H). De verlichte verklikker blijft branden tijdens het gebruik van deze functie. De verwarmingstijd is vastgesteld en kan niet worden veranderd.

REINIGING

PAS OP: Voordat de machine wordt gereinigd, wacht totdat ze is afgekoeld.
PAS OP: Nooit metalen of scherpe voorwerpen gebruiken voor het reinigen van de binnenkant van het apparaat.
PAS OP: Het is streng verboden het apparaat te demonteren of te probe-ren binnenwerk daarvan op enige wijze te wijzigen.
Zorg dat het apparaat altijd goed schoon en goed verzorgd blijft, om een perfecte werking en een langere levensduur van het apparaat te garanderen.

- Het apparaat mag alleen met een zachte doek, die een beetje bevochtigd is, gereinigd worden met enkele druppels neutraal en niet agressief reinigingsmiddel.
- De machineonderdelen altijd met de hand afdrogen en niet in een oven of magnetronoven leggen.
- Na gebruik trek de stekker uit het stopcontact en maak de lade voor het opvangen van de kruimels (B) leeg.
- Af en toe de buitenkant van de machine reinigen met een vochtige doek, zionder schuurmiddelen te gebruiken die de buitenkant kunnen beschadigen, en vervolgens afdrogen.
- Berg het apparaat op en gebruik de speciale snoerwikkelaar (Fig. 2).

EL

ΣΗΜΑΝΤΙΚΕΣ ΠΡΟΕΙΔΟΠΟΙΗΣΕΙΣ

ΔΙΑΒΑΣΤΕ ΑΥΤΕΣ ΤΙΣ ΟΔΗΓΙΕΣ ΠΡΙΝ ΤΗ ΧΡΗΣΗ

Όταν χρησιμοποιείτε ηλεκτρικές συσκευές είναι αναγκαίο να λαμβάνετε τις κατάλληλες προφυλάξεις, μεταξύ των οποίων:

1. Σιγουρευτείτε ότι η ηλεκτρική τάση της συσκευής αντιστοιχεί σε εκείνη του ηλεκτρικού σας δικτύου.
2. Μην αφήνετε αφύλακτη την συσκευή όταν είναι συνδεδεμένη στο ηλεκτρικό δίκτυο. Αποσυνδέστε την μετά από κάθε χρήση.
3. Μην τοποθετείτε την συσκευή κοντά ή επάνω σε πηγές θερμότητας.
4. Μην ρίχνετε νερό στις οπές αερισμού της συσκευής.
5. Μην αφήνετε την συσκευή εκτεθειμένη σε ατμοσφαιρικούς παράγοντες (βροχή, ήλιο κλπ).
6. Προσέξτε ώστε το καλώδιο να μην έλθει σε επαφή με θερμές επιφάνειες.
7. Αυτη η συσκευη μπορει να χρησιμοποιηθει απο παιδια ηλικιας ισης ή μεγαλυτερης των 8 ετων. Ατομα με μειωμενες φυσικες, αισθητηριες ή νοητικες ικανοτητες ή που δεν εχουν εμπειρια και γνωση της συσκευης ή που δεν τους εχουν δοθει οδηγιες σχετικα με τη χρηση της, θα πρεπει να επιβλεπονται απο ενα προσωπο υπευθυνο για την ασφαλεια τους, ή θα πρεπει πρωτα να ενημερωθουν καταλληλα πως να χρησιμοποιησουν αυτη τη συσκευη σε συνθηκες ασφαλειας και με επιγνωση των κινδυνων που συνδεονται με τη χρηση της. Απαγορευεται στα μικρα παιδια να παιζουν με τη συσκευη. Οι διαδικασιες καθαρισμου και συντηρησης δεν μπορουν να πραγματοποιουνται απο απο παιδια που δεν εχουν ηλικια μεγαλυτερη των 8 ετων και, σε καθε περιπτωση, υπο την επιβλεψη ενος ενηλικα.
8. Κρατατε τη συσκευη και το καλωδιο της μακρυα απο την προσβαση παιδιων ηλικιας μικροτερης των 8 ετων.
9. ΜΗ ΒΥΘΙΖΕΤΕ ΠΟΤΕ ΤΟ ΣΩΜΑ ΤΟΥ ΠΡΟΪΟΝΤΟΣ, ΤΟ ΡΕΥΜΑΤΟΛΗΠΤΗ ΚΑΙ ΤΟ ΗΛΕΚΤΡΙΚΟ ΚΑΛΩΔΙΟ ΣΕ ΝΕΡΟ Η΄ ΑΛΛΑ ΥΓΡΑ, ΧΡΗΣΙΜΟΠΟΙΕΙΤΕ ΕΝΑ ΥΓΡΟ ΠΑΝΙ ΓΙΑ ΤΟΝ ΚΑΘΑΡΙΣΜΟ ΤΟΥΣ.
10. ΑΚΟΜΑ ΚΑΙ ΑΝ Η ΣΥΣΚΕΥΗ ΔΕΝ ΒΡΙΣΚΕΤΑΙ ΣΕ ΛΕΙΤΟΥΡΓΙΑ, ΑΠΟΣΥΝΔΕΣΤΕ ΤΟ ΡΕΥΜΑΤΟΛΗΠΤΗ ΑΠΟ ΤΗΝ ΠΡΙΖΑ ΤΟΥ ΗΛΕΚΤΡΙΚΟΥ ΡΕΥΜΑΤΟΣ ΠΡΙΝ ΤΟΠΟΘΕΤΗΣΕΤΕ Η΄ ΑΦΑΙΡΕΣΕΤΕ ΤΑ ΔΙΑΦΟΡΑ ΜΕΡΗ Η΄ ΠΡΙΝ ΠΡΟΧΩΡΗΣΕΤΕ ΣΤΟΝ ΚΑΘΑΡΙΣΜΟ ΤΗΣ.
11. Βεβαιωθείτε ότι τα χέρια σας είναι πάντα καλά στεγνά πριν χρησιμοποιήσετε ή ρυθμίσετε τους διακόπτες που βρίσκονται στη συσκευή ή πριν αγγίξετε το ρευματολήπτη και τις συνδέσεις τροφοδοσίας.
12. Η συσκευή θα πρέπει να προορίζεται αποκλειστικά για τη χρήση την οποία έχει σχεδιαστεί. Οποιαδήποτε άλλη χρήση πρέπει να θεωρείται ακατάλληλη και κατά συνέπεια επικίνδυνη.
13. Μη χρησιμοποιείτε ποτέ μεταλλικά και αιχμηρά σκεύη για να καθαρίσετε το εσωτερικό της συσκευής.

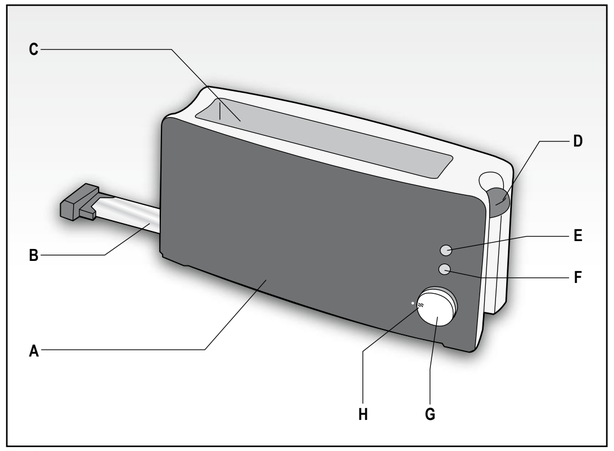

Fig. 1

14. **ΠΡΟΣΟΧΗ: Ζεστή Επιφάνεια**.
15. Κατά τη χρήση, μην ακουμπάτε πιάτα ή άλλα αντικείμενα επάνω στη φρυγανιέρα.
16. **Το ψωμί μπορεί να καεί και γι' αυτό η φρυγανιέρα δεν πρέπει να χρησιμοποιείται κάτω ή πλάϊ σε κουρτίνες ή άλλα εύφλεκτα υλικά. Εξ άλλου θα πρέπει να την επιβλέπετε.**
17. Μην εισάγετε περισσότερες από δύο φέτες σε κάθε σχισμή.
18. Μην εισάγετε πηρούνια ή άλλα σκεύη στο εσωτερικό της φρυγανιέρας για να βγάλετε το ψωμί, γιατί μπορεί να καταστρέψετε τις αντιστάσεις της συσκευής. **Μην εισάγετε τα χέρια σας ή οποιοδήποτε άλλο είδος μεταλλικού υλικού (για παράδειγμα, μαχαίρια ή αλουμινόχαρτο), στο εσωτερικό της φρυγανιέρας.**
19. Γιά την αποσύνδεση του ρευματολήπτη, κρατήστε τον καλά και αποσπάστε τον από την πρίζα τοίχου. Μην τον αποσπάτε ποτέ τραβώντας τον από το καλώδιο.
20. Μην χρησιμοποιείτε την συσκευή αν το ηλεκτρικό καλώδιο ή ο ρευματολήπτης έχουν υποστεί ζημιά, ή η ίδια η συσκευή είναι ελαττωματική. Σ' αυτή τη περίπτωση πηγαίνετέ την στο πιό κοντινό Εξουσιοδοτημένο Τεχνικό Κέντρο.
21. Εάν το καλώδιο τροφοδοσίας έχει υποστεί ζημιά, πρέπει να αντικατασταθεί από τον κατασκευαστή ή από την υπηρεσία τεχνικής εξυπηρέτησης ή εν τέλει από εξειδικευμένο άτομο κατά τρόπον ώστε να αποφευχθεί κάθε κίνδυνος.
22. Πιθανές μετατροπές στο παρόν προϊόν που δεν έχουν κατηγορηματικά εξουσιοδοτηθεί από τον κατασκευαστή, μπορεί να προκαλέσουν άρση της ασφάλειας και της εγγύησης της χρήσης της από τον χρήστη.
23. Όταν αποφασίσετε να αποσύρετε ως απόρριμα την παρούσα συσκευή, συνιστάται να την καταστήσετε αδρανή, κόβοντας το καλώδιο τροφοδοσίας. Συνιστάται επίσης να καταστήσετε αβλαβή εκείνα τα μέρη της συσκευής που είναι επιδεκτικά να αποτελέσουν κίνδυνο, ειδικά γιά τα παιδιά που θα μπορούσαν να χρησιμοποιήσουν την συσκευή στα παιγνίδια τους.
24. Τα στοιχεία της συσκευασίας δεν

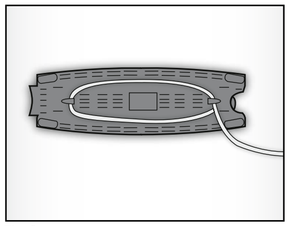
Fig. 2

πρέπει να τα αφήνετε σε μέρη προσιτά στα παιδιά λόγω του ότι είναι πιθανές πηγές κινδύνου.

25. Για τη σωστή απόσυρση του προϊόντος σύμφωνα με την Ευρωπαϊκή Οδηγία 2009/96/ΕΚ παρακαλείστε να διαβάσετε το συνημμένο στο προϊόν ειδικό φυλλάδιο.

ΦΥΛΑΞΤΕ ΑΥΤΕΣ ΤΙΣ ΟΔΗΓΙΕΣ

ΠΡΟΕΙΔΟΠΟΙΗΣΕΙΣ ΓΙΑ ΤΗ ΛΕΙΤΟΥΡΓΙΑ

- Μη χρησιμοποιείτε πολύ λεπτές ή σπασμένες φέτες ψωμιού.
- Μην εισάγετε τρόφιμα που μπορεί να στάξουν κατά τη διάρκεια του ψησίματος. Εκτός του ότι καθιστούν δύσκολη τη διαδικασία του καθαρισμού, μπορεί να αποτελέσουν αιτία πυρκαϊάς. Εξ άλλου, είναι σημαντικό να καθαρίζετε το συρτάρι περισυλλογής των ψίχουλων (B) από ενδεχόμενα σταξίματα πριν από κάθε χρήση.
- Μην εισάγετε, πιέζοντάς τα, πολύ μεγάλα τρόφιμα.

ΠΕΡΙΓΡΑΦΗ ΤΩΝ ΜΕΡΩΝ (Εικ. 1)

A Σώμα της συσκευής
B Συρτάρι περισυλλογής ψίχουλων
C Σχισμή
D Μοχλός λειτουργίας
E Πλήκτρο απόψυξης με φωτεινή ένδειξη
F Πλήκτρο διακοπής λειτουργιών
G Κουμπί ρύθμισης βαθμού ψησίματος
H Επιλογή για λειτουργία ζεστάματος

ΠΡΟΣΟΧΗ: Η συσκευή έχει επινοηθεί ΑΠΟΚΛΕΙΣΤΙΚΑ ΓΙΑ ΟΙΚΙΑΚΗ ΧΡΗΣΗ και δεν πρέπει να προορισθεί για εμπορική ή βιομηχανική χρήση.
Η παρούσα συσκευή είναι σύμφωνη με την Οδηγία 2006/95/ΕΚ και 2004/108/ΕΚ σχετικά με την Ηλεκτρομαγνητική συμβατότητα EMC και τον κανονισμό (ΕΚ) υπ' αριθμόν 1935/2004 της 27/10/2004 σχετικά με τα υλικά που προορίζονται να έλθουν σε επαφή με τρόφιμα.

ΟΔΗΓΙΕΣ ΧΡΗΣΗΣ

ΠΡΟΣΟΧΗ: Αν χρησιμοποιείτε τη συσκευή για περισσότερα από ένα ψησίμο κάθε φορά, αφήστε την να κρυώσει πάντα για τουλάχιστον ένα λεπτό μεταξύ των ψησιμάτων.
Την πρώτη φορά που θα χρησιμοποιήσετε τη συσκευή, συνιστάται να την αφήστε αναμμένη για μερικά λεπτά, για να απομακρυνθεί η μυρωδιά του "καινούργιου" και οι καπνοί που οφείλονται στην κατασκευή των αντιστάσεων.
Συνιστάται η φύλαξη της αρχικής συσκευασίας για ενδεχόμενες μελλοντικές χρήσεις. Πρόκειται για το καταλληλότερο μέσον για την καλύτερη προστασία από τα χτυπήματα κατά τη μεταφορά.
Πριν τη χρησιμοποίηση του προϊόντος, τηρήστε σχολαστικά τις υποδείξεις που αναφέρονται στην παράγραφο "ΣΗΜΑΝΤΙΚΕΣ ΠΡΟΕΙΔΟΠΟΙΗΣΕΙΣ".

Προετοιμασία των τοστ

Συνδέστε το ρευματολήπτη στην πρίζα του ρεύματος. Τοποθετήστε τις φέτες του ψωμιού στο εσωτερικό της σχισμής της φρυγανιέρας και κατεβάστε το μοχλό λειτουργίας (D) μέχρι να μπλοκαριστεί.
Σημείωση: Αν η συσκευή δεν είναι συνδεμένη στο δίκτυο τροφοδοσίας, ο μοχλός δεν μπλοκάρεται.
Ρυθμίστε το βαθμό ψησίματος δρώντας στο κουμπί (G). Περιμένετε μερικά λεπτά και μετά την αυτόματη εξαγωγή του τοστ, ελέγξτε το ψήσιμο και στην περίπτωση που το τοστ δεν είναι αρκετά ροδισμένο, επιλέξτε ένα μεγαλύτερο βαθμό ψησίματος. Αν, αντίθετα, προκύψει πολύ σκούρο, επιλέξτε ένα μικρότερο βαθμό.
Για να διακόψετε τη διαδικασία ψησίματος, πιέστε το πλήκτρο (F) οποιαδήποτε στιγμή.

Λειτουργία απόψυξης

Μπορείτε να τοστάρετε τις κατεψυγμένες φέτες ψωμιού πιέζοντας το πλήκτρο (E), αμέσως μετά το κατέβασμα του μοχλού (D) και το κουμπί (G) στο "1". Αν επιθυμείτε και να ψήσετε εκτός από το να αποψύξετε, το κουμπί θα πρέπει να τοποθετηθεί σε μεγαλύτερες τιμές. Η φωτεινή ένδειξη θα παραμείνει φωτισμένη όσο διάστημα θα είναι σε χρήση η λειτουργία απόψυξης. Για να διακόψετε τη διαδικασία του τοσταρίσματος πιέστε το πλήκτρο (F) οποιαδήποτε στιγμή. Η φωτεινή ένδειξη θα σβήσει.

Λειτουργία ζεστάματος

Κατεβάστε το μοχλό λειτουργίας (D) και στρέψτε το κουμπί (G) στη λειτουργία ζεστάματος (H). Η φωτεινή ένδειξη θα παραμείνει φωτισμένη όσο διάστημα θα είναι σε χρήση η αυτή η λειτουργία. Να σημειωθεί ότι ο χρόνος ζεστάματος είναι σταθερός και δεν μπορεί να τροποποιηθεί.

ΚΑΘΑΡΙΣΜΟΣ

ΠΡΟΣΟΧΗ: Πριν καθαρίσετε τη συσκευή, περιμένετε μέχρι να κρυώσει.
ΠΡΟΣΟΧΗ: Μη χρησιμοποιείτε ποτέ μεταλλικά και αιχμηρά σκεύη για να καθαρίσετε το εσωτερικό της συσκευής.
ΠΡΟΣΟΧΗ: Απαγορεύεται αυστηρά η αποσυναρμολόγηση της συσκευής ή η προσπάθεια επέμβασης με οποιονδήποτε τρόπο στο εσωτερικό της.
Διατηρείτε τη συσκευή καλά καθαρή και σε τάξη. Θα σας εγγυηθεί ένα ιδανικό ψήσιμο και μεγαλύτερη διάρκεια της ζωής της.

- Η συσκευή θα πρέπει να καθαρίζεται αποκλειστικά με ένα υγρό σε νερό πανί που δεν χαράζει, προαθέτοντας μερικές σταγόνες ουδέτερου ήπιου απορρυπαντικού.
- Στεγνώνετε πάντα στο χέρι τα μέρη της συσκευής, χωρίς να τα εισάγετε στο φούρνο ή το φούρνο μικροκυμάτων.
- Μετά από κάθε χρήση, αποσυνδέστε το ρευματολήπτη και αδειάστε το συρτάρι περισυλλογής ψίχουλων (B).
- Κάθε τόσο, καθαρίζετε το εξωτερικό της συσκευής με ένα υγρό πανί, χωρίς τη χρήση αποξεστικών απορρυπαντικών που θα μπορούσαν να καταστρέψουν την επιφάνεια και στη συνέχεια στεγνώστε.
- Φυλάξτε στη συνέχεια τη συσκευή χρησιμοποιώντας το ειδικό περιτύλιγμα καλωδίου (Εικ. 2).

RU

ПРАВИЛА ПОЛЬЗОВАНИЯ

ПЕРЕД НАЧАЛОМ РАБОТЫ НЕОБХОДИМО ПРОЧИТАТЬ ИНСТРУКЦИЮ

Используя электрические приборы необходимо выполнять следующие меры предосторожности:

1. Убедитесь в том, что напряжение прибора совпадает с напряжением Вашей электрической сети.
2. Не оставляйте без присмотра включённый в электрическую сеть прибор; отключайте его после каждого использования.
3. Не ставьте прибор вблизи источников отопления или на их поверхности.
4. При эксплуатации ставить прибор только на горизонтальные и устойчивые поверхности.
5. Не оставляйте прибор под воздействием атмосферных явлений (дождя, солнца и т.д.).
6. Электрический провод не должен касаться горячих поверхностей.
7. Этот прибор могут использовать дети старше 8 лет; люди с ограниченными физическими, сенсорными или умственными способностями или не имеющие опыта и знаний в обращении с прибором, либо не получившие соответствующего инструктажа по применению, могут пользоваться прибором под наблюдением ответственного за их безопасность лица, либо сначала должны получить подробный инструктаж в отношении безопасного использования прибора и рисков, связанных с этим. Детям запрещается играть с прибором. Чистка и обслуживание прибора не может быть поручена детям младше 8-ми лет. В любом случае это должно происходить под надзором взрослых.
8. Хранить прибор и кабель от него в недоступном месте для детей младше 8-ми лет.
9. НИКОГДА НЕ ПОГРУЖАТЬ КОРПУС МОТОРА, ЭЛЕКТРИЧЕСКУЮ ВИЛКУ И ПРОВОД В ВОДУ ИЛИ ДРУГИЕ ЖИДКОСТИ. ДЛЯ ИХ ОЧИСТКИ ИСПОЛЬЗОВАТЬ ТОЛЬКО ВЛАЖНУЮ ТКАНЬ.
10. ДАЖЕ ЕСЛИ ПРИБОР ВЫКЛЮЧЕН, НЕОБХОДИМО ОТСОЕДИНИТЬ ВИЛКУ ПРОВОДА ОТ ЭЛЕКТРИЧЕСКОЙ РОЗЕТКИ, ПРЕЖДЕ ЧЕМ СОБИРАТЬ ИЛИ РАЗБИРАТЬ ЕГО ДЕТАЛИ И ПРИСТУПАТЬ К ЧИСТКЕ.
11. Необходимо тщательно высушить руки, прежде чем нажимать и регулировать кнопки прибора и дотрагиваться до вилки провода и электрических деталей.
12. Прибор должен использоваться только по назначению. Любое другое применение прибора недопустимо, а, следовательно, опасно.
13. Никогда не использовать металлические и острые предметы для чистки внутренней части прибора.
14. **ВНИМАНИЕ: Поверхность прибора сильно нагревается.**
15. Не ставить на включённый тостер тарелки и прочие предметы.
16. **Хлеб может подгореть, поэтому тостер не должен устанавливаться под занавесками или рядом с другими воспламеняющимися материалами. Не оставлять без присмотра включённый прибор.**
17. Не класть больше двух ломтиков хлеба в каждое отверстие.
18. Не вставлять вилки и другие кухонные принадлежности в тостер для того, чтобы достать хлеб, поскольку это может повредить резистор прибора. **Не помещать руки и какие-либо металлические предметы (например: ножи или алюминиевую фольгу) внутрь тостера.**
19. При отсоединении от электрической розетки браться руками непосредственно за штепсель. Никогда не тянуть за провод для того, чтобы вытащить его.
20. Не используйте прибор в случае, если электрический провод или вилка повреждены, или же сам прибор испорчен. В этом случае обратитесь в ближайший Специализированный Сервисный Центр.
21. Если электрический провод повреждён, он должен быть заменён Производителем или его Сервисным Центром, или же другим лицом, имеющим должную квалификацию, во избежание любого типа риска.
22. Вносимые изменения в прибор, если они чётко не указаны производителем, могут привести к потере безопасности и гарантии его эксплуатации со стороны потребителя.
23. В случае если Вы решили выбросить этот прибор, рекомендуется перерезать электрический провод для невозможности его дальнейшего использования. Рекомендуется также обезвредить те части прибора, которые могут представлять опасность, в случае их использования детьми для своих игр.
24. Составные части упаковки не должны оставляться в местах, доступных для детей, так как они могут представлять источник опасности.
25. В отношении правильной утилизации прибора в соответствии с Европейской директивой 2009/96/ЕС прочитайте информативный листок, прилагаемый к прибору.

СОХРАНИТЬ ИНСТРУКЦИЮ

МЕРЫ ПРЕДОСТОРОЖНОСТИ ПРИ РАБОТЕ С ПРИБОРОМ

- Не использовать слишком тонкие и ломаные кусочки хлеба.
- Не кладите внутрь продукты, которые могут расплавиться при нагреве. Они затрудняют чистку прибора, а также могут явиться причиной пожара. Помимо этого, необходимо чистить кассету для сбора крошек (B) перед каждым использованием.
- Не вставлять с усилием слишком крупные куски.

ОПИСАНИЕ СОСТАВНЫХ ЧАСТЕЙ (Рис. 1)

A Корпус прибора
B Кассета для сбора крошек
C Отверстие
D Ручка включения
E Кнопка размораживания с индикаторной лампочкой
F Кнопка остановки работы функций
G Кнопка регулировки степени зажаривания
H Ручка регулировки температуры

ВНИМАНИЕ: Прибор предназначен ТОЛЬКО ДЛЯ БЫТОВОГО ИСПОЛЬЗОВАНИЯ и не должен использоваться в производственных или коммерческих целях.
Данное устройство соответствует требованиям директив 2006/95/EC и ЭМС 2004/108/EC и Регламенту (ЕС) № 1 935/2004 от 27/10/2004 на материалы, контактирующие с пищевыми продуктами.

ИНСТРУКЦИЯ ПО ЭКСПЛУАТАЦИИ

ВНИМАНИЕ: При использовании тостера для функции зажаривания более одного раза необходимо сделать перерыв не менее одной минуты между циклами.
Если прибор используется в первый раз, то его рекомендуется включить вхолостую на несколько минут для того, чтобы устранить запах "нового", и для устранения дыма веществ, которые используются при производстве резистора.
Рекомендуется сохранить упаковку тостера для использования в будущем. Она является прекрасной защитой прибора от ударов при переноске. **Прежде чем приступать к работе с прибором, внимательно прочитать содержимое параграфа «МЕРЫ ПРЕДОСТОРОЖНОСТИ».**

Приготовление тоста

Вставить вилку провода в электрическую розетку. Вставить ломтики хлеба в отверстие тостера и опустить ручку (D), пока она не заблокируется.
Примечание: если прибор не подключен к электрической сети, ручка не будет блокироваться.
Установить степень зажаривания при помощи кнопки (G). Подождать несколько минут и после автоматической подачи первого тоста отрегулировать степень зажаривания. Для этого повысить температуру на один уровень, если тост подрумянился недостаточно, и наоборот, понизить на один уровень в том случае, если он слишком сильно запёкся.
Для остановки функции зажаривания можно в любой момент нажать кнопку (F).

Функция размораживания

Тостер позволяет поджаривать ломтики замороженного хлеба. Для этого необходимо установить кнопку (E) в позиции «1», опустить ручку (D) вниз и сразу же после этого нажать кнопку (G). При необходимости поджаривания, помимо размораживания, кнопка должна быть установлена на более высоких позициях. Индикаторная лампочка останется включённой на протяжении всего времени работы функции размораживания. Функцию зажаривания можно прервать в любой момент нажатем кнопки (F). При этом индикаторная лампочка погаснет.

Функция нагрева

Опустить ручку (D) и установить ручку (G) в режиме нагрева (H). При этом зажигается лампочка, которая будет всё время гореть во время работы этой функции. Следует учесть, что время нагрева изменить нельзя.

ЧИСТКА

ВНИМАНИЕ: Прежде чем приступать к чистке тостера, подождать, чтобы он остыл.
ВНИМАНИЕ: Никогда не использовать металлические и острые предметы для чистки внутренней части прибора.
ВНИМАНИЕ: Строго запрещается разбирать прибор или пытаться каким-либо образом проникать в его внутреннюю часть.
Поддержание тостера в чистоте и порядке гарантирует исправную работу прибора и его долговечность.

- Для чистки прибора допускается использовать только влажную мягкую ткань и несколько капель нейтрального жидкого моющего средства.
- Все детали сушить только на воздухе; не использовать для этого духовку или микроволновую печь.
- После окончания работы с прибором отсоединить вилку от электрической розетки и очистить кассету для сбора крошек (B).
- Периодически протирать корпус прибора сначала влажной тканью без применения абразивных моющих средств, а затем – сухой.
- Намотать провод прибора на специальное приспособление, как это показано на Рис. 2.

Дата изготовления указана на корпусе изделия в зашифрованном виде SN wk/yrabcdefg,
где wk – неделя производства
yr – год производства
abcdefg – серийный номер изделия

Соответствует требованиям
TP TC 004/2011 «О безопасности низковольтного оборудования, утвержден Решением Комиссии Таможенного союза №768 от 16 августа 2011 года
TP TC 020/2011 «Электромагнитная совместимость технических средств», утвержден Решением Комиссии Таможенного союза №879 от 9 декабря 2011 года
Информация о сертификации в приложении к гарантийному талону и/или на упаковке изделия.

220-240В~ - 50/60Гц - 820/1000Вт - Класс I – IPX0
Сделано в Китае

Импортер: ООО «Медиатех»,
Юридический адрес:127006, город Москва, улица Садовая-Триумфальная, дом 16, строение 3, ПОМ. I, КОМ 2
Фактический адрес:119048, г. Москва, ул. Усачева, д.29, корпус 3, пом.II, ком.3

Изготовитель: De' Longhi Appliances Srl /«Делонги Аппланесис СРЛ» Адрес: 50013 Италия, Флоренция, Кампи Бизенцио, Виа С. Куирико 300.

Список организаций, уполномоченных изготовителем на работу с претензиями потребителей и сервисным обслуживанием, размещен на сайте: http://www.ariete.net/ru/assistance
Горячая линия Ariete +7915165611

Товар поставляется в собранном виде, специальных требований к перевозке и хранению не установлено.
Утилизировать в соответствии с законодательством места реализации.

Гарантийный срок 2 года. Срок службы изделия 2 года.

Информация о сертификации в приложении к гарантийному талону и/или на упаковке изделия.

AR

تنبيهات مهمة

اقرأ هذه التعليمات قبل الاستخدام
يجب التقيد ببعض الاحتياطات اثناء إستعمال المواد الكهربائية و منها ما يلي:

1. تأكدوا من ان خصائص الجهاز توافق مواصفات شبكة الكهرباء بمنزلكم من ناحية قوة الجهد.
2. تفادوا ترك الجهاز من دون مراقبة و هو لا يزال متصل بالتيار الكهربائي بل يجب عليكم فصله عن التيار بعد كل إستعمال.
3. لا تضعوا الجهاز فوق او بالقرب من مصادر الحرارة.
4. قوموا بوضع الجهاز فوق سطحية ثابتة و منبسطة اثناء الاستعمال.
5. لا تتركوا الجهاز عرضة العوامل الطبيعية (المطر و الشمس الخ،،).
6. تجنبوا تلامس السلك الكهربائي بسطحيات ساخنة.
7. يمكن أن يقوم الأولاد الأكبر أو الذين يبلغون من العمر8 سنوات باستخدام هذا الجهاز؛ كما يمكن استخدامه من قِبل أشخاص ذوي قدرات جسدية أو حسية أو عقلية محدودة؛ أو من قِبل أشخاص تفتقد الخبرة والمعرفة بالجهاز أو الذين لم يتم منحهم تعليمات الاستخدام، وبالتالي تتم مراقبتهم بعناية من قِبل شخص مسئول عن سلامتهم أو يتم تعليمهم جيدًا فيما يتعلق باستخدام الجهاز نفسه وإحاطتهم علمًا بجميع المخاطر التي قد يتسبب بها الجهاز. من المحظور لعب الأطفال بالجهاز. لا يجب أن يقوم الأولاد بعمليات التنظيف وصيانة الجهاز إلا أولئك الأكبر من سن8 سنوات وفي جميع الأحوال تحت مراقبة شخص بالغ.
8. قم بإبعاد الأطفال الأقل من سن 8 سنوات عن الجهاز وعن الكابل.
9. لا تغمر أبداً جسم المنتج و القابس وسلك الكهرباء في الماء أو في أي سوائل أخرى. استخدم فقط قطعة من القماش المبلل لتنظيفهم.
10. حتى عندما لا يكون الجهاز في وضع التشغيل يجب فصله عن مصدر التيار الكهربي قبل تركيب أو فك الأجزاء المفردة وقبل التنظيف.
11. تأكد من تجفيف يديك جيداً قبل الاستخدام أو ضبط المفاتيح الموجودة بالجهاز، وقبل لمس القابس والتوصيل الكهربي.
12. يجب أن يستخدم الجهاز فقط في الغرض الذي صنع من أجله. أي استخدام آخر سيعد غير صحيح وبالتالي يشكل خطورة.
13. لا تستخدم أبداً أدوات معدنية مدببة في تنظيف الأجزاء الداخلية للجهاز.
14. **تنبيه: أسطح ساخنة.**
15. أثناء الاستخدام، لا تضع الأطباق أو أية أشياء أخرى فوق جهاز تحميص الخبز.
16. **الخبز من المواد القابلة للاحتراق، ومن ثم يجب عدم استخدام الجهاز أسفل أو بجانب الستائر أو أية مواد أخرى قابلة للاحتراق؛ وبالإضافة لذلك يجب مراقبة الجهاز أثناء العمل.**
17. لا تدخل أكثر من شريحتي خبز في كل فتحة من فتحات الجهاز.
18. لا تدخل الشوك أو أية أدوات أخرى في جهاز تحميص الخبز لإخراج الخبز منه، حيث قد تتسبب في إتلاف مقاومات الجهاز. **لا تحاول إدخال يدك أو أي نوع من المواد المعدنية (مثل السكاكين أو ورق القصدير) داخل جهاز تحميص الخبز.**
19. لنزع الفيشة من عن المقبس قوموا بمسكها بحزم من القرب و لا يجب عليكم ابداً سحبها من عن بعد.
20. تجنبوا إستعمال الجهاز في حالة وجود عطب او ضرر بالفيشة او بالسلك الكهربائي او بالجهاز نفسه ، بل في هذه الحالة يجب عليكم حمله الى اقرب مركز صيانة مرخص.
21. في حالة وجود ضرر او عطب بالسلك الكهربائي، يجب ان يتم إستبداله من قبل الشركة المصنعة او من قبل مركز الرعاية الفنية التابعة لها، او على اية حال من قبل فني مؤهل و ذلك لتفادي حدوث او وقوع اي خطر.

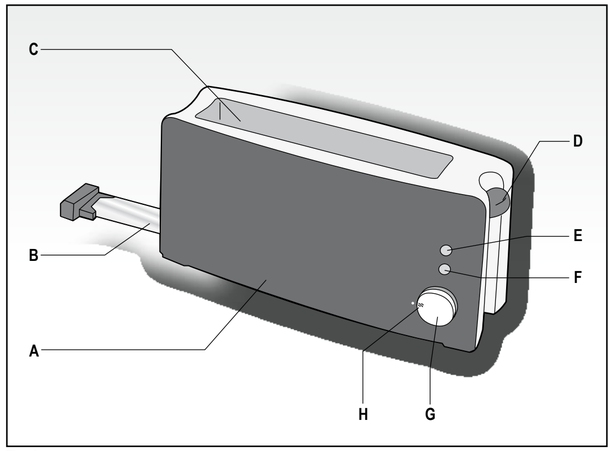

Fig. 1

22. اي تعديلات غير مرخصة من الشركة المصنعة يخضع لها الجهاز لها ان تشكل خطر على المستخدم و تبطل فاعلية الضمان.
23. في حالة اردتم التخلص من الجهاز، ننصح اولاً بجعله غير قادر على العمل من خلال نزع السلك الكهربائي، ثانياً ننصح بفك الاجزاء التي لها ان تشكل خطر على الاطفال و الذين من الممكن ان يستعملوا الجهاز او احدى مكوناته للعب و اللهو.
24. من الممكن ان تشكل مواد التغليف خطر على الاطفال اذا ما تم تركها بمتناولهم.
25. للتخلص من المنتج بطريقة صحيحة طبقًا للائحة الأوروبية CE/96/2009، نرجو قراءة النشرة الخاصة المُلحقة بالمنتج.

قوموا بالاحتفاظ بهذه التعليمات

تحذيرات التشغيل

- لا تستخدم شرائح الخبز الرفيعة أكثر من اللازم أو الغير سليمة.
- لا تضع في الجهاز أية مواد غذائية قد تقطر أثناء طهيها، فبالإضافة إلى أنها تصعب عمليات النظافة، يمكن أن تسبب الحرائق. يجب أيضاً تنظيف درج جمع الفتات (B) من أية قطرات قبل كل استخدام.
- لا تدخل، بالقوة، أية أغذية كبيرة الحجم في الجهاز.

وصف المكونات (شكل 1)

A جسم الجهاز
B درج جمع الفتات
C فتحات الجهاز
D مقبض التشغيل
E زر إذابة التجميد مزود بمؤشر ضوئي
F زر إيقاف الوظائف
G مفتاح ضبط درجة التحميص
H ضبط وظيفة التسخين

تنبيـــه: تم تصنيع الجهاز لإستعمال منزلي فقط و لذا يجب عدم إستعماله في إطار صناعي او تجاري.
هذا الجهاز يطابق التوجيهات الأوروبية EC/95/2006 و EMC EC/108/2004، وكذلك يطابق القاعدة (EC) رقم 2004/1935 الصادرة بتاريخ 2004/10/27 الخاصة بالمواد المتلامسة مع الأطعمة

إرشادات التشغيل

تنبيـــه: إذا تم استخدام الجهاز لعدة شرائح في عملية تحميص واحدة اتركه يبرد لمدة دقيقة على الأقل بين كل مرة وأخرى.
عند الاستخدام الأول، ينصح بترك الجهاز يعمل لعدة دقائق بحيث تخلصه من رائحة المنتج الجديد ومن الأدخنة الناتجة عن تصنيع المقاومات.
ينصح بالاحتفاظ بالعلبة الأصلية للمنتج لاستخدامها في المستقبل إذا لزم الأمر، فهي في الواقع أنسب وسيلة للحماية الصحيحة من الصدمات أثناء نقل المنتج.
قبل استخدام المنتج، انتبه بدقة للإرشادات الموضحة في فقرة "تحذيرات هامة".

تحضير الخبز المحمص

صل القابس بمأخذ التيار الكهربي. أدخل شرائح الخبز في فتحات جهاز تحميص الخبز واخفض مقبض التشغيل (D) حتى أن يبقى ثابت في موضعه.
ملحوظة: إذا كان الجهاز غير متصلاً بالتيار الكهربي، لن يتم تثبيت موضع المقبض.
اضبط درجة التحميص باستخدام المفتاح (G). انتظر بضع دقائق، وبعد الخروج الآلي للخبز افحص درجة التحميص، وفي حالة الا يكون الخبز ذهبياً بدرجة كافية اختر درجة تحميص أعلى؛ وعلى العكس إذا كان داكناً أكثر من اللازم اختر درجة تحميص أقل.
لإيقاف عملية التحميص اضغط زر (F) في أية لحظة.

وظيفة إذابة التجميد

من الممكن إذابة تجميد شرائح الخبز المجمدة بالضغط على الزر (E) فوراً بعد خفض المقبض (D) وضبط المفتاح (G) على "1".
إذا كنت ترغب في التحميص بعد إذابة التجميد، يجب ضبط المفتاح على درجات أعلى. سوف يظل المؤشر مضيئاً طوال عمل وظيفة

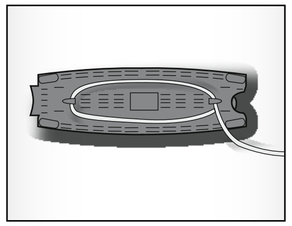

Fig. 2

إذابة التجميد. لإيقاف عملية التحميص اضغط الزر (F) في أية لحظة؛ عندئذٍ ينطفئ المؤشر الضوئي.

وظيفة التسخين

اخفض مقبض التشغيل (D) ولف المفتاح (G) على وظيفة التسخين (H).
. سيظل المؤشر مضيئاً طوال عمل هذه الوظيفة. يلاحظ أن زمن التسخين ثابت ولا يمكن تعديله.

التنظيف

تنبيـــه: قبل تنظيف الجهاز، انتظر حتى يبرد.
تنبيـــه: لا تستخدم أبداً أدوات معدنية مدببة لتنظيف الأجزاء الداخلية للجهاز.
تنبيـــه: ممنوع منعاً باتاً فك الجهاز أو محاولة العبث في داخله بأية وسيلة.
حافظ على الجهاز نظيفاً دائماً حيث أن ذلك يضمن أن يبقى جهاز تحميص الخبز في حالة ممتازة ويحافظ على كفاءة عمله لمدة طويلة.

- يجب تنظيف الجهاز فقط باستخدام قطعة قماش غير كاشطة ومبللة قليلاً بالماء مع إضافة قطرات قليلة من أي منظف حيادي غير قوي.
- جفف يدوياً أجزاء الجهاز دائماً، بدون إدخالها في الفرن، أو في الميكروويف.
- بعد كل استخدام، افصل القابس عن التيار وافرغ درج جمع الفتات (B).
- من حين لآخر نظف الجهاز من الخارج باستخدام قطعة قماش مبللة، بدون استخدام منظفات كاشطة، حيث أنها قد تتلف سطحه، ثم جففه بعد ذلك.
- استخدم حيز لف السلك عند وضع الجهاز في موضعه (شكل 2).

637111

Ariete

DeʼLonghi Appliances Srl
Divisione Commerciale Ariete
Via San Quirico, 300
50013 Campi Bisenzio Fi - Italy
E-Mail: info@ariete.net
Internet: www.ariete.net

NUMERO UNICO
199 202 250

Cod. 6035106510 Rev. 2 del 01/04/2016

Ariete

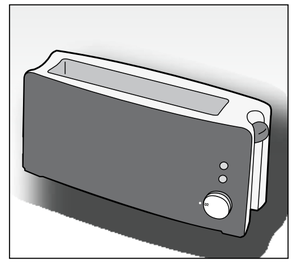

Torradeira
Toaster
Φρυγανιέρα
тостер
محمصة خبز كهربائية

CE EAC Mod. 127