AR

فيما يتعلق بهذا الدليل

تم تصنيع الجهاز وفقًا للمعايير الخاصة الأوروبية السارية، وهو محمي في جميع الأجزاء التي قد تشكل مصدر خطر بالنسبة للمستخدم. اقرأ هذا الدليل بعناية قبل الاستخدام. استخدم الجهاز فقط للاستخدام الذي صُمم من أجله لتجنب الإصابات والأضرار المحتملة. احتفظ بهذا الدليل في متناول يدك للاطلاع عليه في المستقبل. إذا كنت ترغب في بيع هذا الجهاز إلى أشخاص آخرين، فتذكر أن تسلمهم أيضًا هذه التعليمات.

الاستخدام المُخصص

يمكن استخدام الجهاز لغلي الماء فقط.
يجب عدم استعمال هذا الجهاز لأغراض تجارية أو صناعية.
لا تسمح جهة الصنع بأي استخدام آخر للجهاز ولا تتحمل أي مسؤولية عن أي نوع من الأضرار الناجمة عن الاستخدام غير السليم للجهاز ذاته.
وبالإضافة إلى ذلك، يؤدي الاستعمال غير الملائم للجهاز إلى إبطال أي شكل من أشكال الضمان.

تحذيرات متعلقة بالحروق

- لا تملأ الجهاز أبدًا بما يزيد عن مستوى الحد الأقصى. قد يخرج بخار الماء المغلي أو رذاذه من جسم الجهاز.
- أثناء عمل الجهاز قد يخرج بخار الماء المغلي أو رذاذه من جسم الجهاز. خطر الإصابة بحروق. أبعد اليدين والوجه عن الجهاز.
- **تحذير.** لا تفتح الغطاء أثناء مرحلة غليان الماء. قد يخرج بخار الماء المغلي أو رذاذه من جسم الجهاز. خطر الإصابة بحروق. أبعد اليدين والوجه عن الجهاز.
- امسك الجهاز فقط من المقبض.
- يصل الجهاز إلى درجات حرارة مرتفعة أثناء الاستعمال. أبعد اليدين والوجه عن الجهاز.
- لا تلمس جسم الجهاز أثناء عمل الجهاز أو خلال الدقائق اللاحقة لإطفائه.
- افصل الجهاز عن مأخذ التيار الكهربائي وانتظر إلى أن تبرد الأجزاء الساخنة قبل القيام بأي عملية من عمليات التنظيف والصيانة.

تحذيرات السلامة

اقرأ التعليمات بعناية قبل الاستعمال.

- تم تصميم هذا الجهاز من أجل الاستعمال في بيئات منزلية أو بيئات شبيهة بالبيئات المنزلية، مثل:
- في أماكن الطهي المُخصصة للعاملين في المتاجر، والمكاتب ، وأماكن العمل الأخرى
- في المزارع
- في الفنادق، ونُزل المبيت والإفطار، والبنيات السكنية الأخرى (للاستعمال من قبل الضيوف).
- لا تستخدم الجهاز لأغراض مختلفة عما هو محدد في الدليل. لا تتحمل الشركة المصنعة أي مسؤولية عن الأضرار الناتجة عن استعمال الجهاز بشكل خاطئ أو لأغراض مختلفة عن الأغراض المبينة في هذا الدليل. وبالإضافة إلى ذلك، يؤدي الاستعمال غير الملائم للجهاز إلى إبطال أي شكل من أشكال الضمان.
- يُنصح بالاحتفاظ بمواد التغليف الأصلية، لأن الدعم المجاني لا يشمل الأعطال الناتجة عن تغليف المنتج بمواد غير لائقة أثناء نقله إلى مركز دعم مُعتمد.
- لا تستخدم إلا قطع الغيار الأصلية والملحقات المعتمدة من جهة الصنع، لكيلا تتأثر سلامة الجهاز بالسلب.
- يعد الجهاز مطابقًا للائحة (الاتحاد الأوروبي) رقم ٢٠٠٤/١٩٣٥ الصادرة بتاريخ ٢٠٠٤/١٠/٢٧ الخاصة بالمواد الملامسة للمنتجات الغذائية.
- يمكن استعمال هذا الجهاز من قبل أطفال تزيد أعمارهم عن ٨ سنوات ومن قبل أشخاص من ذوي القدرات الجسدية، أو الحسية، أو الذهنية المحدودة، أو أشخاص لا يمتلكون خبرة أو معرفة بالجهاز، فقط إذا تم الإشراف عليهم من قبل شخص مسؤول عنهم أو إذا تم تدريبهم على استعمال الجهاز بشكل آمن واطلاعهم على التعليمات وعلى الأخطار القائمة أثناء استعمال الجهاز.
- يجب عدم السماح للأطفال باللعب بالجهاز.
- يجب ألا يقوم الأطفال بعمليات تنظيف وصيانة الجهاز التي ينفذها المُستخدم إلا إذا كان عمرهم أكبر من ٨ سنوات وتم الإشراف عليهم.
- قم بجعل الجهاز وكابل الإمداد الكهربائي بعيدين دائمًا عن متناول الأطفال الأقل من عمر ٨ سنوات.
- يجب عدم ترك كابل الإمداد الكهربائي متدلٍّ في مكان يمكن الوصول إليه من قبل الأطفال.
- ضع الجهاز في مكان لا يسمح للأطفال بالوصول إلى الأجزاء الساخنة.
- يجب عدم ترك مواد التغليف في متناول الأطفال، لأنها تشكل مصادر خطر محتملة عليهم.
- في حالة ما إذا قررت التخلص من الجهاز، يُنصح بجعله غير صالح للتشغيل من خلال نزع الكابل الكهربائي. كما يوصى باتخاذ التدابير اللازمة، بحيث لا تشكل بعض أجزاء من الجهاز خطر على الأطفال في حالة اللعب به.
- قم بتوصيل الجهاز دائمًا بمأخذ كهربائي مؤرّض.
- يجب عدم استخدام الجهاز بأيدي مبللة أو حافي القدمين.
- افصل الجهاز دائمًا عن مأخذ التيار الكهربائي قبل ملء الجهاز بالماء. لا تملأ الجهاز أبدًا بما يزيد عن مستوى الحد الأقصى.
- قم دائمًا بإزالة الجهاز من قاعدة الإمداد الكهربائي قبل تنفيذ عمليات ملء المياه وتفريغها.
- لا تغمر الجهاز، والقابس، وكابل الإمداد الكهربائي مطلقًا في الماء أو في سوائل أخرى.
- يجب عدم ملامسة الأجزاء الخاضعة للجهد الكهربائي للماء؛ خطر حدوث دائرة قصر وصدمة كهربائية أو أيهما.
- لا تترك الجهاز بدون مراقبة أثناء توصيله بالشبكة الكهربائية.
- ضع الجهاز في بيئة نظيفة ومضاءة بشكل كافٍ، مع مقبس كهربائي يسهل الوصول إليه.
- يجب استخدام الجهاز وتركه على سطح ثابت أثناء الراحة.
- يجب عدم استعمال الجهاز في حالة سقوطه على الأرض أو في حالة وجود أضرار مرئية عليه. لا تستخدم الجهاز إذا كان كابل الإمداد الكهربائي أو القابس به تلف، أو إذا كان الجهاز نفسه به عيب. يجب أن يقوم بتنفيذ كافة التصليحات، بما في ذلك استبدال كابل الإمداد الكهربائي، مركز دعم أريتيي "Ariete" فقط أو فنيو أريتيي "Ariete" المرخصين، من أجل تجنب كافة المخاطر.
- **تنبيه:** لا تستعمل الجهاز على سطح مائل.
- **تنبيه:** افصل الجهاز دائمًا عن مأخذ التيار الكهربائي قبل إزالة الجهاز من قاعدة الإمداد الكهربائي.
- أمسك مقبض الجهاز لرفعه.
- لا تستخدم إلا قاعدة الإمداد الكهربائي المُرفقة مع الجهاز: حافظ على قاعدة الإمداد الكهربائي نظيفة وجافة.
- تأكد من غلق الغطاء بشكل سليم قبل تشغيل الجهاز.
- لا تقم بتشغيل الجهاز جافًا، بدون ماء.
- لا تملئ الجهاز مطلقًا بالماء الساخن أو المغلي.
- لا تستعمل مياه غازية (مضاف إليها ثاني أكسيد الكربون).
- تأكد من أن كابل الإمداد الكهربائي لا يتلامس مع الأسطح الساخنة.
- يجب عدم تغذية الجهاز من خلال مؤقتات خارجية أو من خلال منظومات منفصلة يتم التحكم بها عن بعد.
- لا تستعمل الجهاز في الهواء الطلق.
- لا تضع الجهاز أو الكابل الكهربائي بالقرب من أو فوق أفران كهربائية، أو مواقد غاز ساخنة، أو بالقرب من الميكروويف.
- لا تترك الجهاز مُعرضًا للعوامل الجوية (على سبيل المثال الأمطار، الشمس).
- بعد فصل كابل الإمداد الكهربائي وبعد أن تبرد الأجزاء الساخنة، يجب ألا يتم تنظيف الجهاز إلا بواسطة قطعة قماش رطبة وغير كاشطة، مع إضافة قطرات قليلة من منظف محايد وغير مسبب للتآكل.
- للتخلص من المنتج بشكل صحيح وفقًا لما ينص عليه التوجيه الأوروبي رقم EU/١٩/٢٠١٢، يرجى قراءة النشرة المرفقة مع المنتج.
- **احتفظ دائمًا بهذه التعليمات.**

وصف الجهاز

A - قاعدة الإمداد الكهربائي
B - جسم الجهاز
C - فلتر
D - غطاء
E - مقبض فتح الغطاء
F - زر التشغيل/الإطفاء
G - المقبض
H - مؤشّر منسوب الماء (الحد الأقصى والحد الأدنى)
I - بكرة لفّ الكابل
J - كابل الإمداد الكهربائي

قبل الاستعمال

تحقق من أن الجهد المُحدد على بطاقة البيانات المُلصقة أسفل الجهاز يطابق الجهد الخاص بالشبكة المحلية.

تنبيه!
ضع الجهاز على مسافة ١٠ سم على الأقل من الجدران، أو الأثاث، أو الأجهزة الأخرى.

١ ضع الجهاز على سطح مستوٍ، ومستقر، ومقاوم لدرجات الحرارة العالية.
٢ فكّ كابل التغذية الكهربائية بشكل كامل.

تعليمات الاستعمال

تنبيه!
قم دائمًا بإزالة الجهاز من قاعدة الإمداد الكهربائي قبل تنفيذ عمليات ملء المياه وتفريغها.

تأكد من أن زر التشغيل/الإطفاء في الموضع «٠» قبل توصيل الجهاز بالشبكة الكهربائية.

تنبيه!
لا تقم بتشغيل الجهاز جافًا، بدون ماء.

املأ الجهاز بالمياه وقم بغليها عند الاستخدام لأول مرة. فرّغ الجهاز ثم أشطفه. كرر العملية مرتين أو ثلاثة مرات.

١ استخدِم مقبض فتح (E) الغطاء لرفع الغطاء (D).
املأ الجهاز بماء طبيعي بارد إلى المستوى المطلوب.

لا تملأ الجهاز أبدًا بما يزيد عن مستوى الحد الأقصى.

٢ أغلق الغطاء (D). ضع الجهاز على قاعدة الإمداد الكهربائي (A).

تنبيه!
تأكد من غلق الغطاء بشكل سليم قبل تشغيل الجهاز.

٣ أدخل القابس في مأخذ التيار الكهربائي.
٤ اضغط على زر التشغيل/الإطفاء (F) ليكون في الموضع «١». مؤشر العمل الموجود داخل الجهاز سيعمل بلون أزرق.

عندما يصل الماء إلى درجة الغليان، ينطفئ الجهاز بشكل تلقائي. سيعود زر التشغيل/الإطفاء إلى الموضع «٠». سينطفئ مؤشر العمل.

إن كان الماء داخل الجهاز عند مستوى أقل من الحد الأدنى، سينطفئ الجهاز تلقائيًا. لغلي الماء مجددًا، انتظر بضع ثوانٍ قبل تشغيل الجهاز.

تنبيه!
لا تفتح الغطاء أثناء مرحلة غليان الماء. قد يخرج بخار الماء المغلي أو رذاذه من جسم الجهاز. خطر الإصابة بحروق.

٥ افصل الجهاز عن مأخذ التيار الكهربائي.

تأكد من أن الجهاز مطفأ قبل خلعه من قاعدة الإمداد الكهربائي.

٦ أمسِك المقبض (G) واخلع الجهاز من قاعدة الإمداد الكهربائي (A). أسكب الماء في الفناجين.
٧ أفرِغ الجهاز من الماء المتبقي بعد كل استخدام.
- عند الانتهاء من الاستعمال، ينصح باستخدام بكرة لف الكابل (I) من أجل لف كابل الإمداد الكهربائي (J) حول قاعدة الإمداد الكهربائي (A) الخاصة بالجهاز (الشكل ٢).

إذا كان الجهاز يعمل وينطفئ أثناء الاستعمال، أو إذا انطفأ الجهاز قبل وصول الماء إلى درجة الغليان، فتأكد من عدم وجود ترسبات كلسية داخل الجهاز (انظر فقرة «إزالة الترسبات الكلسية»).

وجود بعض نقاط الماء تحت الجهاز هي مسألة طبيعية تمامًا؛ إنه تكثيف فقط.

التنظيف والصيانة

تنبيه!
افصل الجهاز عن مأخذ التيار الكهربائي وانتظر إلى أن تبرد الأجزاء الساخنة قبل القيام بأي عملية من عمليات التنظيف والصيانة.

يسمح التنظيف المنتظم واليومي بالحفاظ على كفاءة الجهاز ويطيل من عمره. لا تغسل مكونات الجهاز أبدًا داخل غسالة الأطباق. لا تستعمل دفعات الماء المباشرة.

تنظيف الجهاز وقاعدة التغذية الكهربائية

تنبيه!
خطر التعرض إلى صدمة كهربائية. لا تغمر الجهاز، والقابس، وكابل الإمداد الكهربائي مطلقًا في الماء أو في سوائل أخرى.

نظف الأجزاء الثابتة من الجهاز باستخدام قطعة قماش مُبللة وغير كاشطة لتجنب إتلاف طبقة الطلاء الخارجي. جفّف بواسطة قطعة قماش جافّة.

تنظيف الفلتر

١ استخدِم مقبض فتح (E) الغطاء لرفع الغطاء (D).
٢ اخلع الفلتر (C) من مكانه (الشكل ٣).
٣ اغسل الفلتر بالماء الجاري. استعمل فرشاة ناعمة عند الاقتضاء. أشطف بكمية وافرة من الماء.
٤ قم بتركيب الفلتر في مبيته.
- بدلًا عن ذلك، اترك الفلتر داخل الجهاز وابدأ عملية إزالة الترسبات الكلسية، وفقًا لما هو مبين في فقرة «إزالة الترسبات الكلسية».

إزالة الترسبات الكلسية

الصيانة الجيدة والتنظيف المنتظم يحافظان على الجهاز ويبقيان على كفاءته لفترة أطول، ما يحد بشكل كبير من مخاطر تكون الترسبات الكلسية في الجهاز. إذا تضررت وظائف الجهاز بعد فترة من الوقت بسبب الاستعمال المتكرر للماء العسير والمحتوي على الكثير من الكلس، فيجب العمل على إزالة الترسبات الكلسية من الجهاز لإزالة الخلل.

استعمِل منتج مزيل للترسبات الكلسية مكوّن بشكل أساسي من حمض الستريك. يمكن العثور على هذا المنتج بسهولة في مراكز الدعم المعتمدة. لا تتحمل الشركة المصنّعة أي مسؤولية عن الأضرار التي تلحق بالمكونات الداخلية للجهاز والناتجة عن استعمال منتجات غير مطابقة نتيجة لوجود إضافات كيميائية. اتبع الإرشادات الواردة في تعليمات استخدام منتج إزالة الترسبات الكلسية.

إيقاف الماكينة عن العمل

في حالة إيقاف الجهاز عن العمل، افصل قابس الإمداد الكهربائي عن مأخذ التيار. في حالة التخلّص من الجهاز بعد انتهاء عمره، يجب فصل المواد المستخدمة في تصنيعه عن بعضها والتخلص منها حسب تركيبتها وحسب أحكام القوانين السارية في بلد الاستعمال.

RU

СОДЕРЖАНИЕ ДАННОЙ ИНСТРУКЦИИ

Прибор создан в соответствии с требованиями действующих европейский стандартов и защищен во всех потенциально опасных для пользователя частях. Внимательно прочитайте данную инструкцию перед началом использования. Используйте прибор исключительно по его целевому назначению, для которого он был сконструирован, во избежание несчастных случаев и причинения ущерба. Храните данную инструкцию в доступном месте для использования в случае необходимости. Если вы решите передать данный прибор другому пользователю, помните о необходимости передать вместе с ним и эту инструкцию.

ЦЕЛЕВОЕ НАЗНАЧЕНИЕ

Данный прибор может использоваться для кипячения только воды.
Данный прибор не должен использоваться в коммерческих и промышленных целях.
Любой другой способ использования прибора, не предусмотренный Производителем, освобождает его от ответственности за любой ущерб, возникший в результате ненадлежащего использования прибора.
Ненадлежащее использование также влечет за собой отмену любой формы гарантии.

ПРЕДУПРЕЖДЕНИЯ ОБ ОПАСНОСТИ ОЖОГОВ

- Категорически запрещено наполнять прибор выше уровня MAX. Из корпуса прибора может выходить пар или брызги кипящей воды.
- Во время работы прибора из корпуса прибора может выходить пар или брызги кипящей воды. Опасность ожогов. Держите руки и лицо на безопасном расстоянии от прибора.
- **ПРЕДУПРЕЖДЕНИЕ.** Не открывайте крышку во время кипения воды. Из корпуса прибора может выходить пар или брызги кипящей воды. Опасность ожогов. Держите руки и лицо на безопасном расстоянии от прибора.
- Берите прибор только за ручку.
- Во время использования прибор нагревается до высоких температур. Держите руки и лицо на безопасном расстоянии от прибора.
- Не прикасайтесь к корпусу прибора во время его работы и в последующие минуты после выключения прибора.
- Отсоедините прибор от электрической розетки и дождитесь охлаждения горячих частей, прежде чем выполнять какие-либо операции по очистке и техническому обслуживанию.

ПРАВИЛА ТЕХНИКИ БЕЗОПАСНОСТИ

ПЕРЕД НАЧАЛОМ ИСПОЛЬЗОВАНИЯ ВНИМАТЕЛЬНО ПРОЧИТАЙТЕ ИНСТРУКЦИИ.

- Прибор предназначен для использования в домашних условиях или схожих с ними, например:
- в кухонных зонах, предназначенных для персонала магазинов, офисов и других профессиональных коллективов
- на фермерских хозяйствах
- в отелях, мотелях, гостиницах типа bed & breakfast и в других жилых структурах (для использования постояльцами).
- Не используйте прибор в целях, отличных от описанных в данном руководстве. Производитель не несет ответственность за неправильное использование прибора или использование его в целях, не предусмотренных данным руководством. Ненадлежащее использование также влечет за собой отмену любой формы гарантии.
- Рекомендуется хранить оригинальную упаковку, т.к. бесплатное сервисное обслуживание не предусмотрено в случае повреждений, вызванных неправильной упаковкой изделия при его отсылке в авторизованный Центр сервисного обслуживания.
- Чтобы не нарушить безопасность прибора, используйте только оригинальные запчасти и принадлежности, одобренные производителем.
- Прибор соответствует требованиям Регламента (ЕС) № 1935/2004 от 27.10.2004 о материалах и изделиях, предназначенных для контакта с пищевыми продуктами.
- Прибор могут использовать дети старше 8 лет и лица с ограниченными физическими, сенсорными или умственными возможностями, либо без достаточного опыта или знаний, но только под присмотром ответственного за их безопасность лица или после получения соответствующих инструкций и информации об опасности, сопряженной с эксплуатацией прибора.
- Не разрешайте детям играть с прибором.
- Операции очистки и технического обслуживания, описанные в данном руководстве, не разрешается выполнять детям, если они не достигли возраста старше 8 лет и не находятся под присмотром.
- Держите прибор и кабель электропитания вне зоны досягаемости для детей младше 8 лет.
- Не оставляйте кабель электропитания в местах, где за него может схватиться ребенок.
- Разместите прибор таким образом, чтобы детям были недоступны горячие части прибора.
- Не оставляйте элементы упаковки в зоне досягаемости детей, поскольку эти материалы являются потенциальными источниками опасности.
- Когда будет принято решение об утилизации данного прибора, рекомендуется сделать его непригодным для использования, отрезав кабель электропитания. Кроме того, рекомендуется обезвредить те части прибора, которые могут нести потенциальную опасность, в особенности для детей, которые могут использовать прибор для игр.
- Всегда подключайте прибора к розетке с заземлением.
- Не используйте прибор с мокрыми руками или босиком.
- Всегда отсоединяйте прибор от электрической розетки прежде чем наполнять его водой. Категорически запрещено наполнять прибор выше уровня MAX.
- Всегда снимайте прибор с базы питания перед выполнением операций по наполнению и опорожнению от воды.
- Категорически запрещено погружать прибор, вилку и кабель электропитания в воду или другие жидкости.
- Не допускайте попадания воды на детали под напряжением: риск короткого замыкания и/или поражения электротоком.
- Не оставляйте без присмотра прибор, подключенный к электросети.
- Расположите прибор в хорошо освещенном и чистом месте с удобным доступом к электрической розетке.
- Прибор должен использоваться и всегда находиться на устойчивой поверхности.
- Прибором не следует пользоваться, если он падал или на нем присутствуют следы повреждений. Не используйте прибор при наличии повреждений на кабеле электропитания или вилке, а также если прибор неисправен. Все виды ремонта, включая замену кабеля электропитания, должны производиться только в сервисных центрах Ariete или сертифицированным персоналом Ariete во избежание любых рисков.
- **ВНИМАНИЕ:** не используйте прибор на наклонных поверхностях.
- **ВНИМАНИЕ:** всегда отсоединяйте прибор от электрической розетки, прежде чем снять его с базы питания.
- Чтобы поднять прибор, беритесь за его ручку.
- Используйте только базу питания, поставляемую вместе с прибором: храните базу в чистом и сухом состоянии.
- Прежде чем включить прибор, убедитесь, что крышка закрыта правильно.
- Не включайте прибор для работы вхолостую, т.е. без воды.
- Не наполняйте прибор горячей или кипящей водой.
- Не используйте газированную воду (с добавлением углекислого газа).
- Кабель электропитания не должен контактировать с горячими поверхностями.
- Запрещено подключать прибор к сети через внешний таймер или устройства с дистанционным управлением.
- Не используйте прибор на открытом воздухе.
- Не располагайте прибор или кабель электропитания вблизи или над электрическими или газовыми плитами, а также вблизи микроволновых печей.
- Не допускайте воздействия на прибор атмосферных явлений (дождя, солнца).
- После извлечения вилки из электрической розетки и охлаждения горячих частей чистите прибор, используя только неабразивную тканевую салфетку, слегка смоченную в растворе нескольких капель нейтрального неагрессивного моющего средства.
- Для осуществления правильной утилизации прибора в соответствии с требованиями Европейской Директивы 2012/19/ЕС необходимо ознакомиться с приложенной к прибору памяткой.
- **ХРАНИТЕ НАСТОЯЩЕЕ РУКОВОДСТВО ПО ЭКСПЛУАТАЦИИ.**

ОПИСАНИЕ ПРИБОРА

A -База питания
B -Корпус прибора
C -Фильтр
D -Крышка
E -Ручка открытия крышки
F -Кнопка включения/выключения
G - Ручка
H -Индикатор уровня воды (MAX и MIN)
I -Кабельный канал
J -Кабель электропитания

ПЕРЕД ИСПОЛЬЗОВАНИЕМ

Убедитесь, что напряжение, указанное на заводской табличке в нижней части прибора, соответствует напряжению местной электрической сети.

Внимание!
Устанавливайте прибор на расстоянии не менее 10 см от стен, предметов мебели или других приборов.

1 Поставьте прибор на ровную, устойчивую и прочную поверхность.
2 Полностью размотайте кабель электропитания.

ИНСТРУКЦИИ ПО ИСПОЛЬЗОВАНИЮ

Внимание!
Всегда снимайте прибор с базы питания перед выполнением операций по наполнению и опорожнению от воды.

Прежде чем подключить прибор к электрической сети, убедитесь, что кнопка включения/выключения находится в положении "0".

Внимание!
Не включайте прибор для работы вхолостую, т.е. без воды.

При первом использовании заполните прибор водой и вскипятите ее. Опорожните и ополосните прибор. Повторите эту операцию два раза.

1 Используйте ручку открытия (E) крышки, чтобы поднять крышку (D). Наполните прибор свежей питьевой водой до желаемого уровня.

Категорически запрещено наполнять прибор выше уровня MAX.

2 Закройте крышку (D). Поставьте прибор на базу питания (A).

Внимание!
Прежде чем включить прибор, убедитесь, что крышка закрыта правильно.

3 Вставьте вилку в электрическую розетку.
4 Нажмите кнопку включения/выключения (F) в положение "1". Встроенный в прибор индикатор работы загорится синим цветом.

Когда вода достигнет кипения, прибор выключится автоматически. Кнопка включения/выключения возвращается в положение "0". Индикатор работы гаснет.

Если вода внутри прибора ниже уровня MIN, прибор автоматически выключается. Чтобы снова вскипятить воду, подождите несколько секунд, прежде чем включить прибор.

Внимание!
Не открывайте крышку во время кипения воды. Из корпуса прибора может выходить пар или брызги кипящей воды. Опасность ожогов.

5 Отсоедините прибор от электрической розетки.

Прежде чем снять прибор с базы питания, убедитесь, что он выключен.

6 Возьмитесь за ручку (G) и снимите прибор с базы питания (A). Налейте воду в чашки.
7 После каждого использования опорожняйте прибор от оставшейся воды.
- После использования рекомендуется использовать кабельный канал (I), чтобы намотать кабель электропитания (J) вокруг базы питания (A) прибора (Рис. 2).

Если прибор включается и выключается во время использования или выключается прежде, чем вода закипает, убедитесь, что внутри прибора нет накипи (см. параграф "Удаление накипи").

Присутствие капель воды под прибором является полностью нормальным явлением: это конденсат.

ЧИСТКА И УХОД

Внимание!
Отсоедините прибор от электрической розетки и дождитесь охлаждения горячих частей, прежде чем выполнять какие-либо операции по очистке и техническому обслуживанию.

Регулярные и ежедневные очистки позволяют поддерживать исправность прибора и продлить его срок службы. Компоненты прибора запрещается мыть в посудомоечной машине. Нельзя использовать прямые струи воды.

Очистка прибора и базы питания

Внимание!
Опасность поражения электрическим током. Категорически запрещено погружать прибор, вилку и кабель электропитания в воду или другие жидкости.

Чистите несъемные части прибора влажной тканевой салфеткой во избежание повреждения покрытия. Вытрите насухо сухой тканевой салфеткой.

Очистка фильтра

1 Используйте ручку открытия (E) крышки, чтобы поднять крышку (D).
2 Извлеките фильтр (C) из соответствующего гнезда (Рис. 3).
3 Промойте фильтр под проточной водой. Если необходимо, используйте мягкую щетку. Обильно ополосните.
4 Установите фильтр в его гнездо.
- В качестве альтернативы фильтр можно оставить внутри прибора и выполнить процедуру удаления накипи, как описано в параграфе "Удаление накипи".

Удаление накипи

Регулярный уход и очистки защищают и поддерживают исправность прибора в течение более длительного срока, а также значительно снижают риски образования накипи внутри прибора. Если спустя время работа прибора ухудшилась вследствие частого использования очень жесткой и известковой воды, выполните удаление накипи из прибора для восстановления его нормальной работы.
Используйте средство для удаления накипи на основе лимонной кислоты. Такое средство можно приобрести в авторизованных центрах технического обслуживания. Производитель не несет никакой ответственности за повреждение внутренних компонентов прибора, возникших в результате использования средств, неподходящих ввиду содержания химических добавок. Следуйте указаниям, указанным в инструкции по использованию средства для удаления накипи.

ВЫВОД ИЗ ЭКСПЛУАТАЦИИ

Для вывода прибора из эксплуатации отсоедините вилку от электрической розетки. Перед утилизацией прибора необходимо рассортировать его части в соответствии с видами материалов, использованных для изготовления прибора, а затем приступить к его утилизации, руководствуясь соответствующими положениями нормативных актов, принятых в стране эксплуатации устройства.

Дата изготовления указана на корпусе изделия в зашифрованном виде SN wk/yrabcdefg,
где wk – неделя производства
yr – год производства
abcdefg – серийный номер изделия

Соответствует требованиям
ТР ТС 004/2011 «О безопасности низковольтного оборудования, утвержден Решением Комиссии Таможенного союза №768 от 16 августа 2011 года
ТР ТС 020/2011 «Электромагнитная совместимость технических средств», утвержден Решением Комиссии Таможенного союза №879 от 9 декабря 2011 года
Информация о сертификации в приложении к гарантийному талону и/или на упаковке изделия.

Только для рынков стран ЕС и России
220-240В~ 50-60Гц 1850-2200Вт Класс I IPX0
Сделано в Китае

Импортер: ООО "РуМета"
Юридический адрес:127473, город Москва, ул. Краснопролетарская, д. 16, строение 11, этаж 2, помещение II, комната 6
Фактический адрес: 127473, город Москва, ул. Краснопролетарская, д. 16, строение 11, этаж 2, помещение II, комната 6

Изготовитель: De' Longhi Appliances Srl /«Делонги Аппливенсис СРЛ» Адрес: 50013 Италия, Флоренция, Камли Бизенцио, Виа С. Кирико 300.

Список организаций, уполномоченных изготовителем на работу с претензиями потребителей и сервисным обслуживанием, размещен на сайте: http://www.ariete.net/ru/assistance
Горячая линия Ariete +7915165611

Товар поставляется в собранном виде, специальных требований к перевозке и хранению не установлено.
Утилизировать в соответствии с законодательством места реализации.

Гарантийный срок 2 года. Срок службы изделия 2 года.

Информация о сертификации в приложении к гарантийному талону и/или на упаковке изделия.

UA

ПРО ЦЕЙ ПОСІБНИК

Прилад створений із дотриманням вимог діючих європейських стандартів та захищений у всіх потенційно небезпечних для користувача місцях. Уважно прочитайте цей посібник перед використанням. Використовуйте прилад виключно за цільовим призначенням, для якого він був розроблений, щоб запобігти нещасним випадкам і заподіянню шкоди. Зберігайте цей посібник у доступному місці для консультацій у майбутньому. За наміру передати цей прилад іншому користувачу пам'ятайте, що разом з приладом повинна бути передана і ця інструкція.

ЦІЛЬОВЕ ПРИЗНАЧЕННЯ

Прилад може використовуватися для кип'ятіння тільки води.
Цей прилад не повинен використовуватись у комерційних або промислових цілях.
Виробник не передбачив будь-яке інше використання цього приладу, це звільняє його від відповідальності за збитки будь-якого характеру, спричинені неналежним використанням приладу.
Крім того, неналежне використання приладу скасовує гарантію у всіх її проявах.

ЗАСТЕРЕЖЕННЯ ПРО ОПІКИ

- Забороняється наповнювати прилад вище рівня MAX. З корпус приладу може виходити пара або бризки киплячої води.
- Під час роботи приладу з корпус приладу може виходити пара або бризки киплячої води. Небезпека опіків. Тримайте руки і обличчя на безпечній відстані від приладу.
- **ЗАСТЕРЕЖЕННЯ.** Не відкривайте кришку під час кипіння води. З корпус приладу може виходити пара або бризки киплячої води. Небезпека опіків. Тримайте руки і обличчя на безпечній відстані від приладу.
- Беріть прилад тільки за ручку.
- Під час використання прилад нагрівається до високих температур. Тримайте руки і обличчя на безпечній відстані від приладу.
- Не торкайтеся до корпусу приладу під час роботи приладу та протягом декількох хвилин після його вимкнення.
- Від'єднайте прилад від електричної розетки і дочекайтеся охолодження гарячих частин, перш ніж виконувати будь-які операції чистки і технічного обслуговування.

ПРАВИЛА ТЕХНІКИ БЕЗПЕКИ

УВАЖНО ПРОЧИТАЙТЕ ІНСТРУКЦІЇ ПЕРЕД ПОЧАТКОМ ВИКОРИСТАННЯ.

- Прилад призначений для використання у побутових домашніх умовах та в умовах, близьких до домашніх, як наприклад:
- на кухнях, призначених для персоналу магазинів, офісів та інших професійних закладів;
- у господарствах;
- у номерах готелів, мотелів, у готелях типу bed & breakfast та у інших житлових структурах (для використання постояльцями).
- Не використовуйте прилад для інших цілей, ніж ті, що описані в цьому посібнику. Виробник відхиляє відповідальність за неправильне використання або за використання, непередбачене у цьому посібнику. Крім того, неналежне використання приладу скасовує гарантію у всіх її проявах.
- Рекомендується зберігати оригінальну упаковку, оскільки безкоштовні сервісні послуги не передбачені у випадку поломок, спричинених неналежною упаковкою виробу під час транспортування до Авторизованого сервісного центру.
- Щоб не порушити безпечність приладу, використовуйте виключно оригінальні запчастини та комплектуючі, схвалені самим виробником.
- Прилад відповідає вимогам Регламенту (ЄС) № 1935/2004 від 27.10.2004 щодо матеріалів, які контактують з харчовими продуктами.
- Приладом можуть користуватися діти старше 8 років та особи з обмеженими фізичними, сенсорними та ментальними можливостями або з недостатнім досвідом і знаннями, тільки якщо вони перебувають під наглядом відповідальної особи або якщо пройшли належний інструктаж та усвідомлюють ризики, пов'язані з використанням приладу.
- Дітям забороняється гратися з приладом.
- Операції очистки і технічного обслуговування, описані у цьому посібнику, не повинні виконуватися дітьми, які не досягли віку старше 8 років і не перебувають під наглядом.
- Тримайте прилад та кабель живлення недоступними для дітей віком менше 8 років.
- Не залишайте кабель живлення звисати у місцях, де його може схопити дитина.
- Розташуйте прилад таким чином, щоб діти не могли дістатися до гарячих частин.
- Не залишайте елементи упаковки у зоні досяжності для дітей, оскільки ці матеріали є потенційним джерелом небезпеки.
- Якщо ви вирішите утилізувати цей прилад у якості відходів, рекомендується зробити його непридатним для використання, відрізавши кабель живлення. Крім того, рекомендується знешкодити ті частини приладу, які можуть становити ризик, особливо для дітей, які можуть використовувати прилад для ігор.
- Завжди підключайте прилад до розетки із заземленням.
- Не використовуйте прилад мокрими руками або босоніж.
- Завжди від'єднуйте прилад від електричної розетки, перш ніж наповнювати його водою. Забороняється наповнювати прилад вище рівня MAX.
- Завжди знімайте прилад з підставки живлення перед виконанням операцій з наповнення і спорожнення приладу від води.
- Категорично забороняється занурювати прилад, вилку і електричний кабель у воду або ніші рідини.
- Не допускайте потрапляння води на частини під напругою: ризик короткого замикання і/або враження електричним струмом.
- Не залишайте прилад без нагляду, коли він під'єднаний до електричної мережі.
- Розташуйте прилад у добре освітленому чистому місці із зручним доступом до електричної розетки.
- Прилад повинен використовуватися і залишатися на стійкій поверхні.
- Пристрій не повинен використовуватися після падіння або якщо присутні ознаки по-

шкоджень. Не користуйтеся приладом, якщо кабель живлення чи вилка пошкоджені, або якщо сам прилад несправний. Усі операції з ремонту, включно з заміною кабелю живлення, повинні виконуватися виключно сервісним центром «Ariete» або уповноваженими технічними спеціалістами «Ariete», щоб запобігти будь-яким ризикам.

- **УВАГА:** забороняється користуватися приладом на похилих поверхнях.
- **УВАГА:** Завжди від'єднуйте прилад від електричної розетки, перш ніж зняти його з підставки живлення.
- Щоб підняти прилад, беріться за його ручку.
- Використовуйте виключно підставку живлення, що постачається у комплекті с приладом: тримайте підставку живлення у чистому і сухому стані.
- Перш ніж вмикати прилад, переконайтеся, що кришка приладу закрита правильно.
- Не вмикайте прилад для, якщо він порожній, без води.
- Забороняється наповнювати прилад гарячою водою або окропом.
- Забороняється використовувати газовану воду (з діоксидом вуглецю).
- Кабель живлення не повинен контактувати з гарячими поверхнями.
- Прилад не повинен живитися за допомогою зовнішніх таймерів або за допомогою окремих установок з дистанційним керуванням.
- Не використовуйте прилад на відкритому повітрі.
- Забороняється розташовувати прилад і кабель живлення поблизу або над електричними та газовими печами, а також біля мікрохвильових печей.
- Не залишайте прилад під дією атмосферних явищ (наприклад, дощ, сонце).
- Після того, як кабель електричного живлення був від'єднаний і гарячі частини приладу охолонули, чистіть прилад виключно неабразивною ганчіркою, злегка змоченою у водяному розчині декількох капель нейтрального і неагресивного мийного засобу.
- Для правильної утилізації виробу відповідно до Європейської директиви 2012/19/ЄС слід прочитати спеціальну пам'ятку, що додається до виробу.
- **ЗБЕРІГАЙТЕ ЦЮ ІНСТРУКЦІЮ.**

ОПИС ПРИЛАДУ

A -Підставка живлення
B -Корпус приладу
C -Фільтр
D -Кришка
E -Ручка відкривання кришки
F -Кнопка ввімкнення/вимкнення
G - Ручка
H -Індикатор рівня води (MAX і MIN)
I -Кабельний канал
J -Кабель живлення

ПЕРЕД ПОЧАТКОМ ВИКОРИСТАННЯ

Переконайтеся, що напруга, що вказана на ідентифікаційній табличці на нижній частині приладу, відповідає напрузі місцевої мережі електричного живлення.

Увага!
Розташуйте прилад на відстані мінімум 10 см від стін, меблів або інших приладів.

1 Поставте прилад на рівну, стійку і витривалу до температур поверхню.
2 Повністю розмотайте кабель живлення.

ІНСТРУКЦІЇ З ВИКОРИСТАННЯ

Увага!
Завжди знімайте прилад з підставки живлення перед виконанням операцій з наповнення і спорожнення приладу від води.

Перш ніж під'єднати прилад до електричної мережі, переконайтеся, що кнопка ввімкнення/вимкнення знаходиться у положенні "0".

Увага!
Не вмикайте прилад для, якщо він порожній, без води.

При першому використанні наповніть прилад водою і прокип'ятіть її. Спорожніть і промийте прилад. Повторіть цю операцію два або три рази.

1 Використовуйте ручку відкриття (E) кришки, щоб підняти кришку (D). Наповніть прилад свіжою питною водою до бажаного рівня.

Забороняється наповнювати прилад вище рівня MAX.

2 Закрийте кришку (D). Встановіть прилад на підставку живлення (A).

Увага!
Перш ніж вмикати прилад, переконайтеся, що кришка приладу закрита правильно.

3 Вставте вилку в електричну розетку.
4 Натисніть кнопку ввімкнення/вимкнення (F) у положення "1". Індикатор роботи всередині приладу почне світитися синім кольором.

Коли вода досягне кипіння, прилад автоматично вимкнеться. Кнопка ввімкнення/вимкнення повертається у положення "0". Індикатор роботи вимикається.

Якщо вода всередині приладу нижче рівня MIN, прилад автоматично вимикається. Щоб знову закип'ятити воду, почекайте декілька секунд перед ввімкненням приладу.

Увага!
Не відкривайте кришку під час кипіння води. З корпус приладу може виходити пара або бризки киплячої води. Небезпека опіків.

5 Від'єднайте прилад від електричної розетки.

Переконайтеся, що прилад вимкнений, перш ніж знімати його з підставки живлення.

6 Візьміться за ручку (G) і зніміть прилад з підставки живлення (A). Налийте воду у чашки.
7 Після кожного використання виливайте з приладу залишки води.
- Після використання рекомендується скористатися кабельним каналом (I), щоб намотати кабель живлення (J) навколо підставки живлення (A) приладу (Рис. 2).

Якщо прилад вмикається і вимикається під час використання або якщо вимикається, перш ніж закипить вода, переконайтеся, що всередині приладу відсутній накип (див. параграф "Видалення накипу").

Присутність крапель води під приладом цілком нормальне явище: це конденсат.

ЧИСТКА І ДОГЛЯД

Увага!
Від'єднайте прилад від електричної розетки і дочекайтеся охолодження гарячих частин, перш ніж виконувати будь-які операції чистки і технічного обслуговування.

Регулярне і щоденне чищення дозволяє підтримувати прилад в робочому стані і подовжувати термін його служби. Забороняється мити компоненти приладу у посудомийній машині. Не використовуйте прямі струмені води.

Чистка прилад і підставки живлення

Увага!
Небезпека враження електричним струмом. Категорично забороняється занурювати прилад, вилку і електричний кабель у воду або ніші рідини.

Чистіть незнімні частини приладу вологою неабразивною ганчіркою, щоб не пошкодити покриття. Витріть досуха сухою ганчіркою.

Очистка фільтру

1 Використовуйте ручку відкриття (E) кришки, щоб підняти кришку (D).
2 Дістаньте фільтр (C) з відповідного гнізда (Рис. 3).
3 Помийте фільтр під проточною водою. Якщо потрібно, скористайтеся м'якою щіткою. Промийте великою кількістю води.
4 Вставте фільтр у його гніздо.
- У якості альтернативи фільтр можна залишити всередині приладу і виконати процедуру видалення накипу, як описано у параграфі "Видалення накипу".

Видалення накипу

Регулярний догляд і чистки допомагають підтримувати прилад у робочому стані і подовжують його строк служби, значно знижуючи ризик формування накипу у приладі. Якщо через певний час робота пристрою погіршиться через часте використання жорсткої або вапнистої води, можна виконати процедуру видалення накипу з приладу, щоб відновити його нормальну роботу.
Використовуйте засіб для видалення накипу на основі лимонної кислоти. Такий засіб можна придбати в авторизованих центрах технічного обслуговування. Виробник не несе відповідальність за пошкодження внутрішніх компонентів пристрою, що спричинені використанням невідповідних засобів з причини присутності хімічних добавок. Дотримуйтесь вказівок, викладених в інструкції з використання засобу для видалення накипу.

ВИВІД З ЕКСПЛУАТАЦІЇ

У разі виведення приладу з експлуатації від'єднайте вилку живлення від електричної розетки. У випадку утилізації необхідно забезпечити розділення матеріалів, які використовувалися у виробництві приладу, та їх переробку залежно від їх складу та положень законів, що діють у Країні використання.

PL

O PODRĘCZNIKU

Urządzenie zostało wyprodukowane zgodnie z obowiązującymi normami europejskimi i jest zabezpieczone we wszystkich częściach potencjalnie niebezpiecznych dla użytkownika. Przed użyciem należy dokładnie przeczytać niniejszą instrukcję. Urządzenia używać tylko do celów, do których zostało zaprojektowane, aby uniknąć możliwych obrażeń i szkód. Niniejszą instrukcję przechowywać w zasięgu ręki, aby móc korzystać z niej w przyszłości. W przypadku decyzji o zbyciu urządzenia na inne osoby, należy zawsze pamiętać o przekazaniu niniejszej instrukcji.

PRZEWIDZIANE ZASTOSOWANIE

Urządzenie może być używane tylko do gotowania wody.
Urządzenie nie może być wykorzystywane do celów handlowych lub przemysłowych.
Wszelkie inne zastosowanie nie zostało przewidziane. Producent nie ponosi żadnej odpowiedzialności za wszelkiego rodzaju szkody spowodowane nieprawidłowym wykorzystaniem urządzenia.
Nieprawidłowe zastosowanie spowoduje dodatkowo wygaśnięcie wszelkich form gwarancji.

OSTRZEŻENIA DOTYCZĄCE OPARZEŃ

- Nigdy nie napełniać urządzenia powyżej poziomu MAX. Z korpusu urządzenia może wydobywać się para lub rozpryski gorącej wody.
- Podczas pracy urządzenia, z korpusu urządzenia może wydobywać się para lub rozpryski gorącej wody. Niebezpieczeństwo poparzenia. Dłonie i twarz trzymać z dala od urządzenia.
- **OSTRZEŻENIE.** Nie otwierać pokrywy podczas wrzenia wody. Z korpusu urządzenia może wydobywać się para lub rozpryski gorącej wody. Niebezpieczeństwo poparzenia. Dłonie i twarz trzymać z dala od urządzenia.
- Urządzenie trzymać wyłącznie za uchwyt.
- Urządzenie podczas pracy osiąga wysokie temperatury. Dłonie i twarz trzymać z dala od urządzenia.
- Nie dotykać korpusu urządzenia podczas jego pracy oraz w ciągu kilku minut po jego wyłączeniu.
- Przed rozpoczęciem jakichkolwiek czynności czyszczenia i konserwacji, odłączyć urządzenie od gniazda elektrycznego. Odczekać na schłodzenie rozgrzanych części.

OSTRZEŻENIA DOTYCZĄCE BEZPIECZEŃSTWA

NALEŻY ZAPOZNAĆ SIĘ UWAŻNIE Z INSTRUKCJĄ PRZED UŻYCIEM.

- Urządzenie zostało przygotowane do używania w środowisku domowym lub podobnym, jak na przykład:
- w miejscach wyznaczonych do gotowania przez personel w sklepach, biurach i w innych miejscach wykonywania pracy;
- w gospodarstwach;
- w hotelach, motelach, bed & breakfast i innych strukturach mieszkalnych (do używania przez gości).
- Nie używać urządzenia do celów innych niż podane w niniejszej instrukcji obsługi. Producent nie ponosi odpowiedzialności za błędne zastosowanie urządzenia i za zastosowanie niezgodne z zaleceniami zawartymi w tej instrukcji. Nieprawidłowe zastosowanie spowoduje dodatkowo wygaśnięcie wszelkich form gwarancji.
- Zaleca się zachować oryginalne opakowanie, ponieważ bezpłatny serwis nie jest przewidziany w przypadku awarii powstałych w wyniku nieodpowiedniego opakowania produktu w czasie transportu do Autoryzowanego Centrum Serwisowego.
- W celu zachowania bezpieczeństwa urządzenia używać wyłącznie oryginalnych części zamiennych i akcesoriów, zatwierdzonych przez producenta.
- Urządzenie spełnia wymagania Rozporządzenia (WE) nr 1935/2004 z dn. 27.10.2004 r, dotyczącego materiałów przeznaczonych do kontaktu z żywnością.
- Urządzenie nadaje się do użytkowania przez dzieci w wieku powyżej 8 lat oraz przez osoby o zmniejszonych zdolnościach fizycznych, sensorycznych lub mentalnych, jak również przez osoby nieposiadające odpowiedniego doświadczenia lub wiedzy, pod warunkiem, że korzystają one z urządzenia pod kierunkiem osoby odpowiedzialnej lub otrzymały i zrozumiały odpowiednie instrukcje oraz ostrzeżenia o zagrożeniach, jakie mogą wiązać się z korzystaniem z urządzenia.
- Należy nadzorować dzieci i upewnić się, że nie bawią się urządzeniem.
- Czynności związane z czyszczeniem i utrzymaniem wykonywane przez użytkownika nie powinny być wykonywane przez dzieci, chyba że ukończyły one 8 lat lub pracują pod nadzorem.
- Urządzenie i jego przewód przechowywać poza zasięgiem dzieci poniżej 8. roku życia.
- Nie pozostawiać wiszącego przewodu zasilania w miejscu, gdzie mógłby zostać chwycony przez dzieci.
- Urządzenie odkładać w taki sposób, aby rozgrzane elementy nie pozostawały w zasięgu dzieci.
- Nie pozostawiać elementów opakowania w miejscu dostępnym dla dzieci, ponieważ stanowią potencjalne źródło zagrożenia.
- W przypadku utylizacji produktu w charakterze odpadu, należy uniemożliwić jego użycie poprzez odcięcie przewodu zasilania. Zaleca się ponadto unieszkodliwienie tych komponentów urządzenia, które mogą stwarzać zagrożenie, zwłaszcza dla dzieci, które mogłyby wykorzystać urządzenie do zabawy.
- Urządzenie podłączać do gniazda posiadającego uziemienie.
- Nie obsługiwać urządzenia mokrymi lub wilgotnymi dłońmi lub będąc boso.
- Przed napełnieniem urządzenia wodą, zawsze odłączać je od gniazda elektrycznego. Nigdy nie napełniać urządzenia powyżej poziomu MAX.
- Podczas napełniania i opróżniania z wody, urządzenie należy zawsze zdjąć z podstawy zasilania.
- Nie zanurzać urządzenia, wtyczki i przewodu elektrycznego w wodzie lub w innych płynach.
- Należy unikać kontaktu części pod napięciem z wodą. Ryzyko zwarcia i/lub porażenia elektrycznego.
- Nie pozostawiać bez nadzoru urządzenia podłączonego do sieci elektrycznej.
- Należy wybrać miejsce odpowiednio oświetlone, czyste i z łatwym dostępem do gniazda elektrycznego.
- Nie pozostawiać urządzenia przyłączonego do sieci elektrycznej bez dozoru.
- Urządzenie nie powinno być używane, jeżeli zostało upuszczone lub jeżeli zawiera widoczne znaki uszkodzenia. Nie używać urządzenia w sytuacji, gdy przewód zasilania lub wtyczka są uszkodzone lub urządzenie jest wadliwe. Wszystkie naprawy, włączając w to wymianę przewodu zasilającego, powinny być wykonywane wyłącznie przez Serwis Techniczny Ariete lub przez upoważnionych techników, w sposób zapobiegający jakiemukolwiek zagrożeniu.
- **POUCZENIE:** nie używać urządzenia na powierzchni pochyłej.
- **POUCZENIE:** przed usunięciem urządzenia z podstawy zasilania, należy zawsze je odłączać od gniazda elektrycznego.
- Aby podnieść urządzenie, chwycić za jego uchwyt.
- Używać wyłącznie podstawy zasilania dostarczonej z urządzeniem. Podstawę zasilania utrzymywać w czystości i suchą.
- Przed włączeniem urządzenia sprawdzić, czy pokrywa jest prawidłowo zamknięta.
- Nie uruchamiać urządzenia na sucho, bez wody.
- Nigdy nie napełniać urządzenia gorącą lub wrzącą wodą.
- Nie używać wody gazowanej (z dodatkiem dwutlenku węgla).
- Zapobiegać stykaniu się przewodu elektrycznego zasilania z gorącymi powierzchniami.
- Urządzenia nie należy zasilać za pomocą timerów zewnętrznych lub oddzielnych instalacji sterowanych na odległość.
- Nie używać urządzenia na zewnątrz.
- Nie umieszczać urządzenia ani przewodu zasilającego na gorących kuchenkach elektrycznych lub gazowych, jak również w ich pobliżu, ani też w pobliżu kuchenki mikrofalowej.
- Nie wystawiać urządzenia na działanie czynników atmosferycznych (n.p.: deszcz, słońce).
- Po odłączeniu kabla zasilania i po schłodzeniu rozgrzanych części, urządzenie należy czyścić wyłącznie miękką, wilgotną ściereczką z dodatkiem kilku kropel neutralnego i łagodnego detergentu.
- Aby zutylizować produkt w myśl Dyrektywy Europejskiej 2012/19/UE, zapoznać się z broszurą dołączoną do produktu.
- **NALEŻY ZACHOWAĆ INSTRUKCJĘ.**

OPIS URZĄDZENIA

A -Podstawa zasilania
B -Korpus urządzenia
C -Filtr
D -Pokrywka
E -Uchwyt otwierania pokrywy
F -Przycisk włączania/wyłączania
G - Uchwyt
H -Wskaźnik poziomu wody (MAX i MIN)
I -Nawijarka do przewodu elektrycznego
J -Przewód zasilania

PRZED ROZPOCZĘCIEM UŻYTKOWANIA

Sprawdzić, czy wartości napięcia podane na tabliczce danych na spodzie urządzenia odpowiadają wartościom miejscowej sieci elektrycznej.

Uwaga!
Urządzenie ustawić w odległości co najmniej 10 cm od ścian, mebli lub innych urządzeń.

1 Umieścić urządzenie na płaskiej, stabilnej i odpornej na temperaturę powierzchni.
2 Rozwinąć całkowicie przewód zasilania.

INSTRUKCJA UŻYTKOWANIA

Uwaga!
Podczas napełniania i opróżniania z wody, urządzenie należy zawsze zdjąć z podstawy zasilania.

Przed podłączeniem urządzenia do sieci elektrycznej sprawdzić, czy przycisk włączania/wyłączania znajduje się w pozycji „0".

Uwaga!
Nie uruchamiać urządzenia na sucho, bez wody.

Przed pierwszym użyciem napełnić urządzenie wodą i zagotować ją. Opróżnić i wypłukać urządzenie. Powtórzyć tę czynność dwa lub trzy razy.

1 Użyć uchwytu do otwierania (E) pokrywy, aby podnieść pokrywę (D). Napełnić urządzenie świeżą, naturalną wodą do żądanego poziomu.

Nigdy nie napełniać urządzenia powyżej poziomu MAX.

2 Zamknąć pokrywę (D). Umieścić urządzenie na podstawie zasilania (A).

Uwaga!
Przed włączeniem urządzenia sprawdzić, czy pokrywa jest prawidłowo zamknięta.

3 Wsunąć wtyczkę do gniazda elektrycznego.
4 Nacisnąć przycisk włączania/wyłączania (F), ustawiając w pozycji „1". Kontrolka pracy wewnątrz urządzenia zaświeci się na niebiesko.

Gdy woda osiągnie temperaturę wrzenia, urządzenie wyłącza się automatycznie. Przycisk włączania/wyłączania ustawia się w pozycji „0". Kontrolka działania włącza się.

Jeśli woda wewnątrz urządzenia jest poniżej poziomu MIN, urządzenie automatycznie się wyłącza. Aby ponownie zagotować wodę, odczekać kilka sekund przed uruchomieniem urządzenia.

Uwaga!
Nie otwierać pokrywy podczas wrzenia wody. Z korpusu urządzenia może wydobywać się para lub rozpryski gorącej wody. Niebezpieczeństwo poparzenia.

5 Wysunąć wtyczkę urządzenia z gniazda elektrycznego.

Przed usunięciem urządzenia z podstawy zasilania upewnić się, że jest ono wyłączone.

6 Chwycić za uchwyt (G) i zdjąć urządzenie z podstawy zasilania (A). Wlać wodę do filiżanek.
7 Po każdym użyciu opróżnić urządzenie z resztek wody.
- Po użyciu, użyć zwijacza przewodu (I), aby owinąć przewód zasilania (J) wokół podstawy zasilania (A) urządzenia (rys. 2).

Jeśli urządzenie włącza się i wyłącza podczas użytkowania lub jeśli wyłącza się zanim woda osiągnie wrzenie, sprawdzić, czy wewnątrz urządzenia nie ma osadów kamienia (patrz punkt „Usuwanie kamienia").

Obecność kropli wody pod urządzeniem jest zjawiskiem normalnym, spowodowanym kondensacją.

CZYSZCZENIE I KONSERWACJA

Uwaga!
Przed rozpoczęciem jakichkolwiek czynności czyszczenia i konserwacji, odłączyć urządzenie od gniazda elektrycznego. Odczekać na schłodzenie rozgrzanych części.

Regularne, codzienne czyszczenie pozwoli utrzymać urządzenie w dobrym stanie i wydłuży jego żywotność. Nigdy nie myć elementów urządzenia w zmywarce do naczyń. Nie stosować bezpośredniego strumienia wody.

Czyszczenie urządzenia i podstawy zasilania

Uwaga!
Ryzyko porażenia prądem. Nie zanurzać urządzenia, wtyczki i przewodu elektrycznego w wodzie lub w innych płynach.

Stałe elementy urządzenia czyścić wilgotną miękką ściereczką, aby nie uszkodzić obudowy. Osuszyć suchą szmatką.

Czyszczenie filtra

1 Użyć uchwytu do otwierania (E) pokrywy, aby podnieść pokrywę (D).
2 Wyjąć filtr (C) z jego gniazda (rys. 3).
3 Umyć filtr pod bieżącą wodą. Jeśli to konieczne, użyć miękkiej szczotki. Dokładnie spłukać.
4 Umieścić filtr na swoim miejscu.
- Alternatywnie można pozostawić filtr w urządzeniu i usunąć kamień w sposób opisany w punkcie „Usuwanie kamienia".

Odkamienianie

Prawidłowa konserwacja i regularne czyszczenie pozwolą zachować i utrzymać urządzenie w dobrym stanie przez dłuższy czas, znacznie zmniejszając ryzyko osadzania się w nim kamienia. Jeśli po pewnym czasie funkcjonalność urządzenia zostanie zaburzona z powodu częstego korzystania z twardej i bardzo wapiennej wody, należy odkamienić urządzenie, aby wyeliminować usterkę.
Stosować środek do usuwania kamienia na bazie kwasu cytrynowego. Produkt ten jest łatwo dostępny w autoryzowanych centrach serwisowych. Producent nie ponosi odpowiedzialności za uszkodzenia wewnętrznych elementów urządzenia spowodowane stosowaniem produktów niezgodnych ze specyfikacją ze względu na obecność dodatków chemicznych. Postępować zgodnie z instrukcją użycia środka do usuwania kamienia.

WYCOFANIE Z UŻYTKOWANIA

W przypadku zakończenia korzystania z urządzenia, wysunąć wtyczkę zasilania z gniazda elektrycznego. W przypadku złomowania posegregować różne materiały użyte do produkcji urządzenia. Przekazać do utylizacji w zależności od ich składu oraz zgodnie z przepisami obowiązującymi w kraju użytkowania.

Numero Verde
800-890665

Ariete

De' Longhi Appliances Srl
Divisione Commerciale Ariete
Via San Quirico, 300
50013 Campi Bisenzio FI - Italy
E-Mail: info@ariete.net
Internet: www.ariete.net

Cod.6365100520 Rev. 0 del 11/11/2022

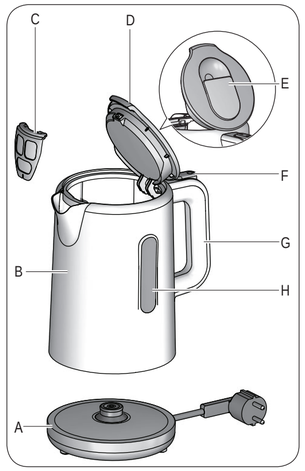

Fig. 1

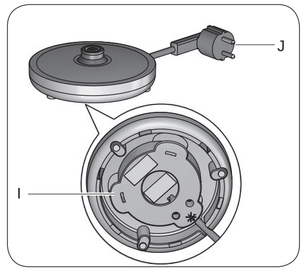

Fig. 2

Fig. 3

Ariete

غَلَّايَةُ
Чайник
Czajniki elektryczne

CE **Mod. 2845**