PT

ADVERTÊNCIAS IMPORTANTES

LEIA ESTAS INSTRUÇÕES ANTES DE USAR O APARELHO

Ao utilizar aparelhos eléctricos, é necessário tomar as devidas precauções, entre as quais:

1. Certifique-se de que a voltagem eléctrica do aparelho corresponde à voltagem da sua rede eléctrica.
2. Não deixe o aparelho sem vigilância quando ligado à rede eléctrica; desligue-o sempre após o uso.
3. Não colocar o aparelho sobre ou perto de fontes de calor.
4. Durante a utilização, posicionar o aparelho sobre uma superfície horizontal e estável.
5. Não deixe o aparelho exposto aos agentes atmosféricos (chuva, sol, etc.).
6. Preste atenção para que o cabo eléctrico não entre em contacto com superfícies quentes.
7. Este aparelho só pode ser usado por adultos ou crianças a partir de 8 anos; as pessoas com capacidades físicas, sensoriais ou mentais reduzidas ou sem experiência e sem conhecimento do aparelho ou que não tenham recebido as instruções de utilização necessárias devem ser vigiadas por uma pessoa responsável pela sua segurança ou ou serem instruídas sobre o modo de utilizar o aparelho em segurança e sobre os riscos relativos à utilização do mesmo. Não deixe as crianças brincarem com o aparelho. As operações de limpeza e de manutenção não podem ser efetuadas por crianças com menos de 8 anos e em todo caso sob a supervisão de um adulto.
8. Mantenha o aparelho e o cabo de alimentação longe do alcance das crianças com menos de 8 anos.
9. Nunca passe o corpo do aparelho, a ficha e o cabo eléctrico por água ou outros líquidos, use um pano húmido para a limpeza destas partes.
10. Mesmo com o aparelho desligado, retire a ficha da tomada eléctrica antes de montar ou desmontar os componentes para efectuar a limpeza.
11. Assegure-se de estar sempre com as mãos bem secas antes de utilizar o aparelho, regular os interruptores e antes de ligar a ficha na tomada e efectuar as ligações de alimentação.
12. Para desligar a ficha, segurá-la directamente e retirá-la da tomada na parede. Nunca a desligar puxando-a pelo cabo.
13. Não utilize o aparelho se o cabo elétrico ou a ficha estiverem danificados ou se o aparelho apresentar algum defeito; todas as reparações, incluindo a substituição do cabo de alimentação, devem ser feitas somente pelo serviço de assistência da Ariete ou por técnicos por ela autorizados, de modo a prevenir qualquer risco.
14. No caso de utilizar uma extensão elétrica, verifique se é adequada à potência do aparelho de modo a evitar perigos para o operador e para a segurança do ambiente onde se opera. A utilização de extensões inadequadas podem provocar anomalias de funcionamento.
15. Não deixe o cabo pendurado, poderia ser fonte de perigo para as crianças.
16. Para não comprometer a segurança do aparelho, utilize exclusivamente peças e acessórios originais ou aprovados pelo fabricante.
17. Eventuais modificações deste produto não expressamente autorizadas pelo fabricante podem comportar a perda da segurança e da garantia do seu uso pelo utilizador.
18. Caso se decida a descartar como lixo este aparelho, recomendamos que o deixe inoperante, cortando o cabo de alimentação. Recomendamos também que deixe inócuas as partes do aparelho que possam representar um perigo, especialmente para as crianças, que podem utilizar o aparelho como um brinquedo.
19. Os elementos da embalagem não devem ser deixados ao alcance de crianças pois são potenciais fontes de perigo.
20. Durante a utilização, manuseie o aparelho com cuidado e não toque nas placas quentes.
21. ATENÇÃO: Superfície quente.
22. Manuseie o aparelho com cuidado a fim de evitar ferimentos ou outros danos.
23. Utilize o aparelho longe de líquidos inflamáveis; não encoste o aparelho em paredes ou partes de plástico não resistentes ao calor.
24. Limpe o aparelho apenas com um pano húmido e só depois de o ter desligado da tomada e com o aparelho já completamente frio.
25. Após a utilização, guarde o aparelho somente quando estiver completamente frio.
26. Para o funcionamento do aparelho não é permitida a utilização de temporizadores externos ou comandos à distância separados.
27. Para a correta eliminação do produto, nos termos da Diretiva Europeia 2009/96/CE, leia o folheto em anexo.

GUARDE ESTAS INSTRUÇÕES

DESCRIÇÃO DOS COMPONENTES (Fig. 1)

A Led de cozedura pronta
B Led de ligação
C Manípulo de ligação / regulação da temperatura
D Placa antiaderente
E Espátula
F Acessório para estender a massa

Este aparelho foi concebido SOMENTE PARA UTILILIZAÇÃO DOMÉSTICA e não deve ser utilizado para fins comerciais ou industriais.
Este aparelho está em conformidade com a diretiva 2006/95/EC e EMC 2004/108/EC e com o regulamento (EC) N.º 1935/2004 de 27/10/2004 sobre os materiais em contato com os alimentos.

PRIMEIRA UTILIZAÇÃO DO APARELHO

O aparelho pode emitir um ligeiro fumo na primeira vez que é utilizado: o que não é um defeito e o fumo para passados alguns minutos.
Por ocasião da primeira utilização, unte as placas de cozedura do aparelho com óleo ou manteiga. Não é necessário repetir estas operações posteriormente.

INSTRUÇÕES DE UTILIZAÇÃO

- Antes da utilização do aparelho, prepare a massa e verta-a em um recipiente.
- Ligue a ficha à tomada. O led de ligação (B) acende-se.
- Rode o manípulo (C) para a temperatura desejada. O led (A) acende-se para indicar que o aparelho está a aquecer.
- Quando o aparelho terá atingido a temperatura programada, estará pronto para ser utilizado e o led (A) apaga-se.

Nota: O led (A) voltará a acender-se quando a temperatura necessária para a cozedura baixar.

- Verta na placa (D) a massa preparada previamente e, utilizando o acessório (F), estenda-a perfeitamente de modo a cobrir toda a superfície.
  Preste atenção para não exagerar na dose de modo a evitar que a massa saia da placa.

Nota: Para obter um melhor resultado, verta uma pequena quantidade de óleo na placa. Isto ajudará a remover os crepes quando cozidos.

- Quando a massa começar a engrossar, vire o crepe utilizando a espátula (E).
- Quando cozido dos dois lados, retire o crepe com a espátula (E). Depois continue, no caso, a cozer mais crepes, repetindo as operações descritas, senão desligue o aparelho rodando o manípulo (C) para a posição "0" e desligue a ficha da tomada de corrente.

ATENÇÃO:
Não toque na placa quente a fim de evitar queimaduras.

Não use objetos pontiagudos (ex.: faca) para evitar danos nas placas.

Não corte os crepes diretamente na placa. Utilize somente utensílios de plástico ou de madeira resistentes ao calor para evitar riscar o revestimento antiaderente.

LIMPEZA

ATENÇÃO: Limpe o aparelho somente com um pano húmido depois de ter desligado a ficha da tomada e quando o aparelho já estiver frio.

Não use detergentes e/ou abrasivos para a limpeza da placa.

- Para a limpeza da placa, use somente um pano húmido.
- Arrume o aparelho e enrole o cabo no alojamento apropriado (Fig. 2).

RECEITAS

MASSA BÁSICA DE CREPES
110 g de farinha
30 g de manteiga derretida
2 ovos batidos
250 ml de leite gordo
1 pitada de sal
Para fazer crepes doces, junte 25 g de açúcar
Coloque numa taça a farinha, o sal e a manteiga (e, no caso, o açúcar).
Misture bem tudo com um batedor de claras.
Adicione os ovos e mexa até a massa ficar homogénea.
Junte o leite «em fio» e mexa bem tudo.

BLINIS COM NATA ÁCIDA E SALMÃO/CAVIAR
95 g de farinha 00
95 g de farinha de trigo sarraceno
8 g de levedura de cerveja
24 g de açúcar
320 ml de leite
2 ovos
50 g de manteiga
Nata ácida, salmão fumado, caviar
Misture as duas farinhas com a levedura desfeita, o açúcar e o sal. Aqueça o leite com a manteiga e junte às farinhas. Adicione os ovos e misture tudo até obter uma massa lisa. Deixe repousar durante uma hora em lugar morno para levedar.
Decorrido este tempo, aqueça a placa e, quando estiver quente, verta umas duas colheres de massa. Coza de um lado e do outro. Decore cada blini com uma colher de nata ácida, caviar ou salmão fumado.

PANQUECAS
150 g de farinha 00
10 g de açúcar
Uma pitada de sal
1/2 colherzinha de fermento para bolos
1/4 de colherzinha de bicarbonato de sódio
220 g de iogurte
1 ovo
40 g de manteiga derretida
Misture a farinha, o açúcar, o sal, o fermento e o bicarbonato. À parte, misture o iogurte com o ovo e a manteiga derretida. Una as duas misturas e mexa devagar.
Aqueça a placa e, quando aquecida, verta duas colheres de colheres cheias de massa. Coza de um lado e do outro. Sirva com calda de chocolate, marmelada, mel ou xarope de ácer (bordo).

NL

BELANGRIJKE AANWIJZINGEN

VÓÓR HET GEBRUIK DEZE AANWIJZINGEN LEZEN

Bij het gebruik van elektrische apparaten moeten altijd de juiste voorzorgsmaatregelen worden genomen, waaronder:

1. Controleer of het elektrische voltage van het apparaat overeenkomt aan het voltage van uw elektriciteitsnet.
2. Laat het apparaat niet onbeheerd achter als het aan het elektriciteitsnet is verbonden; na gebruik de stekker uit het stopcontact halen.
3. Zet het apparaat niet op of in de buurt van warmtebronnen.
4. Zet het apparaat tijdens het gebruik op een horizontaal en stabiel vlak.
5. Stel het apparaat niet bloot aan weersomstandigheden (regen, zon enz.).
6. Pas op dat de elektriciteitskabel niet in contact komt met de warme oppervlaktes.
7. Dit aparaat kan gebruikt worden door kinderen van 8 jaar of ouder; personen met beperkte lichamelijke, sensoriele of mentale capaciteiten of personen zonder ervaring of kennis van het apparaat of die de aanwijzingen van het gebruik niet hebben gekregen moeten onder toezicht blijven van een persoon die verantwoordelijk is voor hun veiligheid of moeten eerst goed opgeleid worden voor het veilige gebruik van het product en de gevaren bij het gebruik hiervan. Het is verboden dat kinederen met het apparaat gaan spelen. Het reinigen en de onderhoudswerkzaamheden mogen niet uitgevoerd worden door kinderen die jonger zijn dan 8 jaar en in ieder gaval alleen onder toezicht van volwassenen.
8. Houdt het apparaat en het snoer uit de buurt van kinderen onder 8 jaar.
9. De basis van het apparaat, de stekker het elektriciteitssnoer nooit onder water of andere vloeistoffen zetten, gebruik een vochtige doek om ze te reinigen.
10. Ook als het apparaat niet in werking staat moet de stekker uit het stopcontact worden getrokken voordat de onderdelen worden verwijderd of gemonteerd of voordat het apparaat wordt gereinigd.
11. Droog altijd goed de handen af voordat de schakelaars op het apparaat worden gebruikt of geregeld en voordat de stekker of de elektrische verbindingen worden aangeraakt.
12. Om de stekker uit het stopcontact te halen, pak de stekker vast en trek hem uit het stopcontact. Nooit de stekker eruit trekken door aan het snoer te trekken.
13. Gebruik het apparaat niet als het elektriciteitsnoer of de stekker beschadigt zijn of als het apparaat defect is; alle reparaties, ook het vervangen van het elektriciteitsnoer mogen alleen uitgevoerd worden door een assistentiecentrum Ariete of door geautoriseerd technisch personeel Ariete om alle risico's te vermijden.
14. Als er verlengsnoeren worden gebruikt moeten ze geschikt zijn om gebruikt te worden met het vermogen van het apparaat om gevaren voor de gebruiker te voorkomen en voor de veiligheid van de ruimte waarin het apparaat wordt gebruikt. De verlengsnoeren die niet geschikt zijn kunnen werkingstoringen veroorzaken.
15. Laat het snoer nooit loshangen daar waar kinderen het vast kunnen pakken.
16. Voor een veilig gebruilk van het apparaat, gebruik alleen originele vervangingsonderdelen en accessoires die door de fabrikant zijn goedgekeurt.
17. Eventuele veranderingen van dit product, die niet nadrukkelijk door de producent zijn goedgekeurd, kunnen de veiligheid van de gebruiker in gevaar brengen, tevens vervalt de gebruiksgarantie.
18. Wanneer men het apparaat als afval wil verwerken moet het onbruikbaar gemaakt worden door de voedingskabel er af te knippen. Bovendien wordt het aanbevolen om alle gevaarlijke onderdelen van het apparaat te verwijderen, vooral voor kinderen die het apparaat kunnen gaan gebruiken als speelgoed.
19. Houdt de verpakkingselementen buiten bereik van kinderen omdat ze een gevarenbron kunnen zijn.
20. Het apparaat voorzichtig gebruikt worden zonder de warme platen aan te raken.
21. LET OP: warm oppervlakte.
22. Behandel het apparaat voorzichtig om ongelukken en schade te voorkomen aan handen of andere voorwerpen.
23. Gebruik het apparaat uit de buurt van ontvlambare vloeistoffen; zet het niet tegen wanden of plastic voorwerpen aan die niet tegen warmte bestendig zijn.
24. Reinig het apparaat alleen met een vochtige doeg nadat de stekker uit het stopcontact is gehaald en nadat het apparaat helemaal is afgekoeld.
25. Na het gebruik berg het apparaat pas op nadat het helemaal is afgekoeld.
26. Voor de werking van het apparaat is het niet toegestaan om een externe timer te gebruiken of afzonderlijke afstandbedieningen.
27. Voor het correct vernietigen van het apparaat volgens de Europese Richtlijn 2009/96/CE lees het speciale blaadje dat bij het product wordt gelevert.

DEZE AANWIJZINGEN BEWAREN

BESCHRIJVING VAN HET APPARAAT (Fig. 1)

A Verklikker klaar met bakken
B Verklikker aanzetten
C Knop aanzetten/ temperatuur regelen
D Anti aanbakplaat
E Spatel
F Accessoire deeg uitleggen

Het apparaat is alleen ontworpen voor HUISHOUDELIJK GEBUIK en is niet geschikt voor comercieel of industrieel gebruik.
Dit apparaat is conforma an de richtlijn 2006/95/EG en EMC 2004/108/EG, en het reglement (EG) No. 1935/2004 van 27/10/2004 op materialen die in contact komen met etenswaren.

EERSTE KEER GEBRUIKEN VAN HET APPARAAT

Als het apparaat voor de eerste keer wordt gebruikt kan ere en beetje rook uitkomen. Diti s geen defect en de rook stopt na enkele minuten.
Wanneer het apparaat voor de eerste keer wordt gebruikt, vet de bakplaten van het apparaat in met olie of boter. Deze handeling hoeft vervolgens niet meer herhaald te worden.

GEBRUIKSAANWIJZINGEN

- Voordat Het apparaat wordt gebuikt maak het mengsel apart klaar en giet het in een speciale kom.
- Steek de stekker in een stopcontact. De verklikker voor het aanzetten (B) gaar branden.
- Draai de knop (C) op de gewenste temperatuur. De verklikker (A) gaat branden en geeft aan dat het apparaat wordt voorverwarmt.
- Als het apparaat de ingestelde temperatuur heeft bereikt is het klaar voor het gebruik, de verklikker (A) gaat uit.

Opmerking: De verklikker (A) gaat weer aan als de temperatuur, nodig voor het bakken, lager wordt.

- Giet het mengsel dat van te voren is klaargemaakt, op de plaat (D) met het speciale accessoire (F), strijk het mengsel uit zodat het heleo oppervlakte wordt bedekt.
  Let op dat er niet te veel mengsel wordt gebruikt omdat het hierdoor van de plaat kan aflopen.

Opmerking: Voor optimale resultaten, giet een beetje keukenolie op de bakplaat. Hierdoor wordt het eenvoudiger om de crêpes te verwijderen van de bakplaat.

- Als het oppervlakte van de crepes niet meer vloeibaar is, draai de crepe helemaal om met behulp van de spatel (E).
- Na het bakken, naar wens, verwijder de crepe met de spatel (E). Vervolgens kan een euwe crepe gemaakt worden door de vooraf beschreven handelingen te herhalen. Zo niet, zat het apparaat uit door de knop (C) op de positie "0" te zetten en de stekker uit het stopcontact te trekken.

LET OP:
De warme platen niet aanraken om verbrandingen te voorkomen.

Geen scherpe voorwerpen gebruiken (bv. messen) om beschadigen aan de platen te voorkomen.

Nooit de crêpes op de bakplaten snijden. Gebruik alleen plasticen of houten keukengereedschappen gebruiken die bestendig zijn tegen de warmte en die voorkomen dat de anti-aanbaklaag wordt beschadigd .

REINIGEN

LET OP: Reinig het apparaat alleen met een vochtige doek nadat de stekker uit het topcontact is getrokken en nadat het apparaat helemaal is afgekoeld .

Geen reiningngsmiddelen en/ of schuurmiddelen gebruiken voor het reinigen van de platen .

- Voor het reinigen van de plaat gebruik alleen een vochtige doek.
- Berg het apparaat op door de speciale snoerwikkelaar te gebruiken (Fig. 2).

RECEPTEN

MENGSEL VOOR CREPES
110 g meel
30 g gesmolten boter
2 opgeklopte eieren
250 ml volle melk
1 mespuntje zout
Als u zoete crepes wilt maken, voeg 25 g suiker toe
In een kom, meng het meel, het zout en de gesmolten boter (en de suiker naar wens).
De ingredienten goed mengen met een garde.
Voeg de opgeklopte eieren toe en meng alles nogmaals totdat alle klonten verdwijnen.
Voeg lanzaam de melk toe en meng alles totdat het mengsel klaar is.

BLINIS MET ZURE ROOM EN ZALM/KAVIAAR
95 g meel 00
95 g boekweitmeel
8 g biergist
24 g suiker
320ml. melk
2 eieren
50 g boter
Zure room, gerookte zalm, kaviaar
Meng de twee soorten meel met het gebrokkelde kist, de suiker en het zout. Verwarm de melk en de boter en voeg het verkregen mengsel toe aan het meel. Voeg de eieren toe en meng alles totdat een egaal mengsel wordt verkregen. Laat het mengsel een uur rusten in een ruimte geschikt voor het rijzen.
Nadat deze tijd is verstreken, verwarm de plaat en als ze warm is giet een paar lepels van het mengsel erop. Laat het aan één kant bakken en draai ze vervolgens om. Garneer iedere blinis met een lepeltje zure room, kaviaar of gerookte zalm.

PANNEKOEKEN
150 g meel 00
10 g suiker
Een mespuntje zout
1/2 lepeltje taartgist
1/4 een lepeltje sodium bicarbonaat
220 g joghurt
1 ei
40 g gesmolten boter
Meng het meel, de suiker, het zout, het biergist en her bicarbonaat. Apart meng de yoghurt met het ei en de gesmolten boter. Breng de twee mensels samen en meng ze zachtjes.
Verwarm de plaat en alsze warm is giet twee volle lepels van he mensel erop. Laat ze aan één kant bakken en draai ze vervolgens.
Si Ze kunnen geserveert worden met chocoladesaus, jam, honing of zuurstroop.

EL

ΣΗΜΑΝΤΙΚΕΣ ΠΡΟΕΙΔΟΠΟΙΗΣΕΙΣ

ΔΙΑΒΑΣΤΕ ΑΥΤΕΣ ΤΙΣ ΟΔΗΓΙΕΣ ΠΡΙΝ ΤΗ ΧΡΗΣΗ

Όταν χρησιμοποιείτε ηλεκτρικές συσκευές είναι αναγκαίο να λαμβάνετε τις κατάλληλες προφυλάξεις, μεταξύ των οποίων:

1. Σιγουρευτείτε ότι η ηλεκτρική τάση της συσκευής αντιστοιχεί σε εκείνη του ηλεκτρικού σας δικτύου.
2. Μην αφήνετε αφύλακτη την συσκευή όταν είναι συνδεδεμένη στο ηλεκτρικό δίκτυο. Αποσυνδέστε την μετά από κάθε χρήση.
3. Μην τοποθετείτε την συσκευή κοντά ή επάνω σε πηγές θερμότητας.
4. Μην ρίχνετε νερό στις οπές αερισμού της συσκευής.
5. Μην αφήνετε την συσκευή εκτεθειμένη σε ατμοσφαιρικούς παράγοντες (βροχή, ήλιο κλπ).
6. Προσέξτε ώστε το καλώδιο να μην έλθει σε επαφή με θερμές επιφάνειες.
7. Αυτη η συσκευη μπορει να χρησιμοποιηθει απο παιδια ηλικιας ισης ή μεγαλυτερης των 8 ετων. Ατομα με μειωμενες φυσικες, αισθητηριες ή νοητικες ικανοτητες ή που δεν εχουν εμπειρια και γνωση της συσκευης ή που δεν τους εχουν δοθει οδηγιες σχετικα με τη χρηση της, θα πρεπει να επιβλεπονται απο ενα προσωπο υπευθυνο για την ασφαλεια τους, ή θα πρεπει πρωτα να ενημερωθουν καταλληλα πως να χρησιμοποιησουν αυτη τη συσκευη σε συνθηκες ασφαλειας και με επιγνωση των κινδυνων που συνδεονται με τη χρηση της. Απαγορευεται στα μικρα παιδια να παιζουν με τη συσκευη. Οι διαδικασιες καθαρισμου και συντηρησης δεν μπορουν να πραγματοποιουνται απο απο παιδια που δεν εχουν ηλικια μεγαλυτερη των 8 ετων και, σε καθε περιπτωση, υπο την επιβλεψη ενος ενηλικα.
8. Κρατατε τη συσκευη και το καλωδιο της μακρυα απο την προσβαση παιδιων ηλικιας μικροτερης των 8 ετων.
9. Μη βυθιζετε ποτε το σωμα του προϊοντος, το ρευματολημπτη και το ηλεκτρικο καλωδιο σε νερο η΄ αλλα υγρα, χρησιμοποιειτε ενα υγρο πανι για τον καθαρισμο τους.
10. Ακομα και αν η συσκευη δεν βρισκεται σε λειτουργια, αποσυνδεστε το ρευματολημπτη απο την πριζα του ηλεκτρικου ρευματος πριν τοποθετησετε η΄ αφαιρεσετε τα διαφορα μερη η΄ πριν προχωρησετε στον καθαρισμο της.
11. Βεβαιωθείτε ότι τα χέρια σας είναι πάντα καλά στεγνά πριν χρησιμοποιήσετε ή ρυθμίσετε τους διακόπτες που βρίσκονται στη συσκευή ή πριν αγγίξετε το ρευματολήπτη και τις συνδέσεις τροφοδοσίας.
12. Γιά την αποσύνδεση του ρευματολήπτη, κρατήστε τον καλά και αποσπάστε τον από την πρίζα τοίχου. Μην τον αποσπάτε ποτέ τραβώντας τον από το καλώδιο.
13. Μην χρησιμοποιειτε την συσκευη αν το ηλεκτρικο καλωδιο η ο ρευματολημπτης εχουν υποστει ζημια, η η ιδια η συσκευη ειναι ελαττωματικη. Ολες οι επισκευες, συμπεριλαμβανομενης της αντικαταστασης του καλωδιου τροφοδοσιας, πρεπει να γινονται μονον σε ενα εξουσιοδοτημενο τεχνικο κεντρο Ariete η απο εξουσιοδοτημενους τεχνικους Ariete, ωστε να αποφευχθει καθε κινδυνος.
14. Στην περίπτωση χρησιμοποίησης ηλεκτρικών προεκτάσεων, αυτές πρέπει να είναι κατάλληλες για την ισχύ της συσκευής, για να αποφευχθούν κίνδυνοι στο χειριστή και την ασφάλεια του χώρου που δουλεύετε. Οι ακατάλληλες προεκτάσεις μπορεί να προκαλέσουν ανωμαλίες λειτουργίας.
15. Μην αφήνετε να κρέμεται το καλώδιο σε κάποιο μέρος που θα μπορούσε να το πιάσει ένα παιδί.
16. Για να μην διακυβεύσετε την ασφάλεια της συσκευής, χρησιμοποιείτε μόνον αυθεντικά ανταλλακτικά και εξαρτήματα, εγκεκριμένα από τον κατασκευαστή.
17. Πιθανές μετατροπές στο παρόν προϊόν που δεν έχουν κατηγορηματικά εξουσιοδοτηθεί από τον κατασκευαστή, μπορεί να προκαλέσουν άρση της ασφάλειας και της εγγύησης της χρήσης της από τον χρήστη.
18. Όταν αποφασίστε να αποσύρετε ως απόρριμα την παρούσα συσκευή, συνιστάται να την καταστήσετε αδρανή, κόβοντας το καλώδιο τροφοδοσίας. Συνιστάται επίσης να καταστήσετε αβλαβή εκείνα τα μέρη της συσκευής που είναι επιδεκτικά να αποτελέσουν κίνδυνο, ειδικά γιά τα παιδιά που θα μπορούσαν να χρησιμοποιήσουν την συσκευή στα παιγνίδια τους.
19. Τα στοιχεία της συσκευασίας δεν πρέπει να τα αφήνετε σε μέρη προσιτά στα παιδιά λόγω του ότι είναι πιθανές πηγές κινδύνου.
20. Κατά τη χρήση πρέπει να χειρίζεστε πάντα τη συσκευή με φροντίδα και χωρίς να αγγίζετε τις θερμές της πλάκες.
21. ΠΡΟΣΟΧΗ: Θερμή επιφάνεια.
22. Χειριστείτε με προσοχή τη συσκευή για να αποφύγετε ατυχήματα στα χέρια και άλλα αντικείμενα.
23. Χρησιμοποιείτε τη συσκευή μακριά από εύφλεκτα υγρά. Μην την πλησιάζετε σε πλαστικά μέρη ή τοίχους μη ανθεκτικούς στη θερμοκρασία.
24. Καθαρίζετε τη συσκευή μόνο με ένα υγρό πανί αφού αποσυνδέσετε το ρευματολήπτη από την πρίζα του ρεύματος και αφού η συσκευή έχει κρυώσει εντελώς.
25. Μετά τη χρήση φυλάξτε τη συσκευή μόνον όταν έχει κρυώσει εντελώς.
26. Για τη λειτουργία της συσκευής δεν επιτρέπεται η χρήση εξωτερικών χρονοδιακοπτών ή χωριστών συστημάτων τηλεχειρισμού.
27. Για τη σωστή απόσυρση του προϊόντος σύμφωνα με την Ευρωπαϊκή Οδηγία 2009/96/ΕΚ παρακαλείστε να διαβάσετε το συνημμένο στο προϊόν ειδικό φυλλάδιο.

ΦΥΛΑΞΤΕ ΑΥΤΕΣ ΤΙΣ ΟΔΗΓΙΕΣ

ΠΕΡΙΓΡΑΦΗ ΤΩΝ ΜΕΡΩΝ (Εικ. 1)

A Ενδεικτική λυχνία έτοιμης για ψήσιμο
B Ενδεικτική λυχνία λειτουργίας
C Κουμπί λειτουργίας / ρύθμισης θερμοκρασίας
D Αντικολλητική πλάκα
E Σπάτουλα
F Εξάρτημα απλώματος χυλού

Η συσκευή έχει επινοηθεί για ΑΠΟΚΛΕΙΣΤΙΚΗ ΟΙΚΙΑΚΗ ΧΡΗΣΗ και δεν πρέπει να χρησιμοποιείται για επαγγελματική ή βιομηχανική χρήση.
Η παρούσα συσκευή είναι σύμφωνη με την Οδηγία 2006/95/ΕΚ και 2004/108/ΕΚ σχετικά με την Ηλεκτρομαγνητική συμβατότητα ΗΜΣ και τον κανονισμό (ΕΚ) υπ' αριθμόν 1935/2004 της 27/10/2004 σχετικά με τα υλικά που προορίζονται να έλθουν σε επαφή με τρόφιμα.

ΠΡΩΤΗ ΧΡΗΣΗ ΤΗΣ ΣΥΣΚΕΥΗΣ

Η συσκευή μπορεί να εκπέμψει λίγο καπνό την πρώτη φορά που θα χρησιμοποιηθεί. Δεν πρέπει να θεωρηθεί σαν ελάττωμα και ο καπνός θα εξαφανιστεί σε λίγα λεπτά.
Με την ευκαιρία της πρώτης χρήσης, αλείψτε τις πλάκες ψησίματος της συσκευής με λάδι ή βούτυρο. Δεν είναι αναγκαία η επανάληψη αυτής της διαδικασίας στη συνέχεια.

ΟΔΗΓΙΕΣ ΧΡΗΣΗΣ

- Πριν τη χρήση της συσκευής, προετοιμάστε το χυλό της κρέπας χωριστά και ρίξτε τον σε ένα ειδικό δοχείο.
- Συνδέστε το ρευματολήπτη στην πρίζα του ρεύματος. Η ενδεικτική λυχνία λειτουργίας (B) θα ανάψει.
- Στρέψατε το κουμπί (C) στην επιθυμητή θερμοκρασία. Θα ανάψει η ενδεικτική λυχνία (A) προς ένδειξη ότι η συσκευή θερμαίνεται.
- Όταν η συσκευή φτάσει στην επιλεγμένη θερμοκρασία και είναι έτοιμη για χρήση, η λυχνία (A) θα σβήσει.

Σημείωση: Η λυχνία (A) θα ανάψει και πάλι όταν θα πέσει η αναγκαία για το ψήσιμο θερμοκρασία.

- Ρίξτε στην πλάκα (D) το χυλό που παρασκευάσατε προηγουμένως και, χρησιμοποιώντας το ειδικό εξάρτημα (F), απλώστε τον εντελώς με τρόπο ώστε να καλύψετε όλη την επιφάνεια.
  Προσέξτε να μην υπερβάλλετε με την ποσότητα ώστε να αποφύγετε ενδεχόμενες υπερχειλίσεις από την πλάκα.

Σημείωση: Για να έχετε ιδανικά αποτελέσματα, ρίξτε μια μικρή ποσότητα λαδιού κουζίνας στην πλάκα ψησίματος. Αυτό θα βοηθήσει στην απόσπαση της κρέπας μετά το ψήσιμο.

- Όταν η επιφάνεια της κρέπας δεν είναι πια υγρή, χρησιμοποιώντας τη σπάτουλα (E) αναποδογυρίστε εντελώς την κρέπα.
- Στο τέλος του ψησίματος και ανάλογα με τις ανάγκες σας, αφαιρέστε την κρέπα χρησιμοποιώντας τη σπάτουλα (E). Στη συνέχεια μπορείτε να προχωρήσετε σε ένα νέο ψήσιμο επαναλαμβάνοντας τις διαδικασίες που προαναφέρθηκαν, διαφορετικά σβήστε τη συσκευή, στρέψτε το κουμπί (C) στη θέση "0" και αποσυνδέστε το ρευματολήπτη από την πρίζα του ρεύματος.

ΠΡΟΣΟΧΗ:
Μην αγγίξετε τη θερμή πλάκα ώστε να αποφύγετε εγκαύματα.

Μη χρησιμοποιείτε αιχμηρά αντικείμενα (π.χ: μαχαίρια) για να μην προκαλέσετε ζημιές στις πλάκες.

Μην κόβετε ποτέ τις κρέπες επάνω στην πλάκα ψησίματος. Χρησιμοποιείτε μόνο ξύλινα, πλαστικά ή ανθεκτικά στη θερμότητα εργαλεία κουζίνας για να αποφύγετε να γρατσουνίσετε την αντικολλητική επένδυση.

ΚΑΘΑΡΙΣΜΟΣ

ΠΡΟΣΟΧΗ: Καθαρίζετε τη συσκευή μόνο με ένα υγρό πανί αφού αποσυνδέσετε το ρευματολήπτη από την πρίζα του ρεύματος και αφού κρυώσει εντελώς η συσκευή.

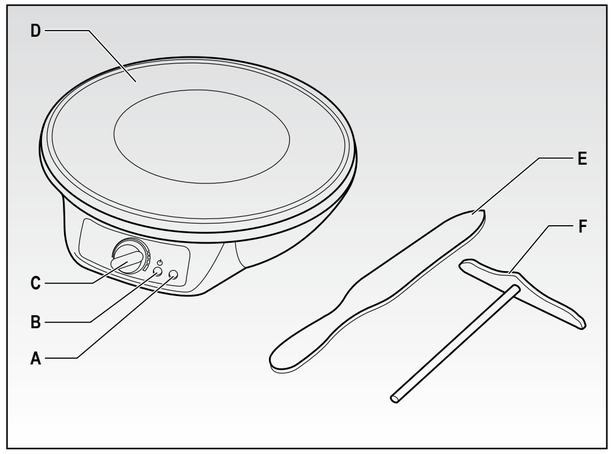

Fig. 1

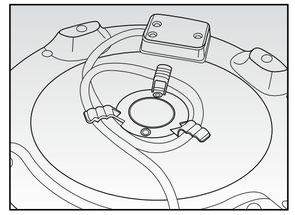

Fig. 2

Μη χρησιμοποιείτε απορρυπαντικά και/ή αποξεστικά για τον καθαρισμό της πλάκας.
- Για τον καθαρισμό της πλάκας χρησιμοποιείτε μόνον ένα υγρό πανί.
- Φυλάξτε τη συσκευή χρησιμοποιώντας τη ειδική θέση περιτύλιξης καλωδίου (Εικ. 2).

ΣΥΝΤΑΓΕΣ
ΒΑΣΙΚΗ ΖΥΜΗ ΓΙΑ ΚΡΕΠΕΣ
110 γρ. αλεύρι
30 γρ. λειωμένο βούτυρο
2 αυγά χτυπημένα
250 ml πλήρες γάλα
1 πρέζα αλάτι
Αν επιθυμείτε γλυκές κρέπες προσθέστε 25 γρ. ζάχαρη
Ενώστε σε ένα μπωλ το αλεύρι, το αλάτι και το λειωμένο βούτυρο (και τη ζάχαρη αν το επιθυμείτε).
Ανακατέψτε καλά τα υλικά με έναν αυγοδάρτη.
Προσθέστε τα χτυπημένα αυγά και ανακατέψτε ακόμα μέχρι να εξαφανιστούν όλοι οι σβώλοι.
Προσθέστε το γάλα σιγά σιγά και ανακατώστε καλά το χυλό που προέκυψε.

ΜΠΛΙΝΙΣ ΜΕ ΞΙΝΗ ΚΡΕΜΑ ΓΑΛΑΚΤΟΣ ΚΑΙ ΣΟΛΟΜΟ/ΧΑΒΙΑΡΙ
95 γρ. αλεύρι 00
95 γρ φαγόπυρο (μαυροσίταρο)
8 γρ. μαγιά μπύρας
24 γρ. ζάχαρη
320ml. γάλα
2 αυγά
50 γρ. βούτυρο
ξινή κρέμα γάλακτος, καπνιστό σολομό, χαβιάρι
Αναμίξτε τα δύο άλευρα με τη μαγιά τριμμένη, τη ζάχαρη και το αλάτι. Ζεστάνετε το γάλα με το βούτυρο και ενώστε το στο μίγμα με τα άλευρα. Ενώστε στο τέλος τα αυγά και και ανακατέψτε μέχρι να λάβετε ένα λείο χυλό. Αφήστε τον να ξεκουραστεί για μια ώρα σε ζεστό μέρος για να φουσκώσει.
Αφού παρέλθει αυτός ο χρόνος, ζεστάνετε την πλάκα και όταν θερμανθεί, ρίξτε δύο κουτάλια του μίγματος. Αφήστε να ψηθεί από τη μια μεριά και μετά γυρίστε από την άλλη. Διακοσμήστε κάθε μπλίνις με ένα κουτάλι ξινή κρέμα γάλακτος, χαβιάρι ή καπνιστό σολομό.

ΨΩΜΙ ΚΕΙΚ
150 γρ. αλεύρι 00
10 γρ. ζάχαρη
μια πρέζα αλάτι
1/2 κουταλάκι μπέϊκιν πάουντερ
1/4 κουταλάκι μαγειρική σόδα
220 γρ. γιαούρτι
1 αυγό
40 γρ. λειωμένο βούτυρο
Αναμίξτε μαζί αλεύρι, ζάχαρη, αλάτι, μπέϊκιν πάουντερ και σόδα. Χωρίστά, αναμίξτε το γιαούρτι με το αυγό και το λειωμένο βούτυρο. Ενώστε τα δύο μίγματα και ανακατέψτε ελαφρά.
Ζεστάνετε την πλάκα και όταν θερμανθεί, ρίξτε δύο κουτάλια γεμάτα του μίγματος. Αφήστε να ψηθεί από τη μια μεριά και μετά γυρίστε από την άλλη. Ξερβίρονται με σάλσα σοκολάτας, μαρμελάδα, μέλι ή σιρόπι σφενδάμου.

RU

ПРАВИЛА ПОЛЬЗОВАНИЯ

ПЕРЕД НАЧАЛОМ РАБОТЫ НЕОБХОДИМО ПРОЧИТАТЬ ИНСТРУКЦИЮ

Используя электрические приборы необходимо выполнять следующие меры предосторожности:

1. Убедитесь в том, что напряжение прибора совпадает с напряжением Вашей электрической сети.
2. Не оставляйте без присмотра включённый в электрическую сеть прибор; отключайте его после каждого использования.
3. Не ставьте прибор вблизи источников отопления или на их поверхности.
4. При эксплуатации ставить прибор только на горизонтальные и устойчивые поверхности.
5. Не оставляйте прибор под воздействием атмосферных явлений (дождя, солнца и т.д.).
6. Электрический провод не должен касаться горячих поверхностей.
7. Этот прибор могут использовать дети старше 8 лет; люди с ограниченными физическими, сенсорными или умственными способностями или не имеющие опыта и знаний в обращении с прибором, либо не получившие соответствующего инструктажа по применению, могут пользоваться прибором под наблюдением ответственного за их безопасность лица, либо сначала должны получить подробный инструктаж в отношении безопасного использования прибора и рисков, связанных с этим. Детям запрещается играть с прибором. Чистка и обслуживание прибора не может быть поручена детям младше 8-ми лет. В любом случае это должно происходить под надзором взрослых.
8. Хранить прибор и кабель от него в недоступном месте для детей младше 8-ми лет.
9. Никогда не погружать корпус мотора, электрическую вилку и провод в воду или другие жидкости. Для их очистки использовать только влажную ткань.
10. Даже если прибор выключен, необходимо отсоединить вилку провода от электрической розетки, прежде чем собирать или разбирать его детали и приступать к чистке.
11. Необходимо тщательно высушить руки, прежде чем нажимать и регулировать кнопки прибора и дотрагиваться до вилки провода и электрических деталей.
12. При отсоединении от электрической розетки браться руками непосредственно за штепсель. Никогда не тянуть за провод для того, чтобы вытащить его.
13. Не используйте прибор, если шнур питания или вилка повреждены, или если оборудование имеет какие-либо дефекты; все ремонтные работы, включая замену шнура питания, должны выполняться только в сервисном центре Ariete или уполномоченнымм техниками Ariete в целях предотвращения каких-либо рисков.
14. В случае использования удлинителей последние должны соответствовать мощности прибора во избежание опасности для оператора и безопасности рабочей среды. Неподходящие удлинителя могут привести к неисправности.
15. Не оставлять прибор со свешивающимся шнуром в месте, доступном для детей.
16. Для обеспечения безопасности прибора используйте только рекомендуемые производителем запасные части и аксессуары.
17. Вносимые изменения в прибор, если они чётко не указаны производителем, могут привести к потере безопасности и гарантии его эксплуатации со стороны потребителя.
18. В случае если Вы решили выбросить этот прибор, рекомендуется перерезать электрический провод для невозможности его дальнейшего использования. Рекомендуется также обезвредить те части прибора, которые могут представлять опасность, в случае их использования детьми для своих игр.
19. Составные части упаковки не должны оставляться в местах, доступных для детей, так как они могут представлять источник опасности.
20. При использовании устройства будьте всегда осторожны и не прикасайтесь к нагревательной поверхности.
21. ВНИМАНИЕ: Горячая поверхность.
22. Будьте внимательны при использовании прибора во избежание получения травм.
23. Используйте прибор вдали от легковоспламеняющихся жидкостей; не приспособьте его к нетермостойким пластмассовым стенкам или предметам.
24. Чистите прибор только влажной тканью, предварительно вынув вилку из розетки и после того, как машина остынет.
25. После использования ставить на хранение прибор только тогда, когда он полностью остынет.
26. Принцип действия прибора не допускает использования внешнего таймера или отдельного пульта ДУ.
27. В отношении правильной утилизации прибора в соответствии с Европейской директивой 2009/96/ЕС прочитайте информативный листок, прилагаемый к прибору.

СОХРАНИТЬ ИНСТРУКЦИЮ

ДЕТАЛИ ПРИБОРА (РИС. 1)
A Индикатор готовности к выпечке
B Индикатор включения
C Ручка включения / регулировки температуры
D Антипригарная рабочая поверхность
E Лопатка
F Распределитель теста

Прибор предназначен исключительно ДЛЯ БЫТОВОГО ИСПОЛЬЗОВАНИЯ; не разрешается коммерческое и промышленное использование прибора.
Прибор соответствует требованиям директивы 2006/95/ЕС и ЕМС 2004/108/ЕС, а также нормам постановления (ЕС) № 1935/2004 от 27/10/2004 о материалах, предназначенных для контакта с пищевыми продуктами.

ПЕРВОЕ ИСПОЛЬЗОВАНИЕ ПРИБОРА
При первом использовании от прибора может исходить легкий дым. Это не является дефектом, дым прекратится через несколько минут.
При первом использовании смажьте рабочую поверхность растительным или сливочным маслом. Впоследствии это не является обязательным.

ИНСТРУКЦИЯ ПО ЭКСПЛУАТАЦИИ
- Перед использованием прибора приготовьте тесто в отдельной емкости.
- Вставьте вилку сетевого шнура в электрическую розетку. Загорится индикатор включения (B).
- Поверните ручку (C), установив желаемую температуру. Загорится индикатор (A), оповещающий о том, что прибор начал нагреваться.
- Когда прибор достигнет установленной температуры и будет готов к выпечке, индикатор (A) погаснет.

Замечание: индикатор (A) снова загорится, когда температура, необходимая для выпечки, понизится.
- Налейте на рабочую поверхность (D) заранее приготовленное тесто и при помощи специального распределителя (F) распределите тесто по всей поверхности.
  Будьте внимательны, не наливайте слишком много теста, оно не должно переливаться за края.

Замечание: для наилучшего результата смажьте поверхность для выпекания небольшим количеством растительного масла. Так будет легче снимать блины после приготовления.
- Когда блинчик пропекся, используя лопатку (E), переверните его.
- По окончании приготовления снимите блинчик при помощи лопатки (E). Возможно повторить выпекание, следуя вышеописанным указаниям, либо выключить прибор, повернув ручку (C) на “0” и вынув вилку сетевого шнура из электрической розетки.

ВНИМАНИЕ:
Не дотрагивайтесь руками до горячей рабочей поверхности во избежание ожогов.

Не используйте острые предметы (например, ножи): они могут повредить рабочую поверхность.

Никогда не режьте приготовленные блины на рабочей поверхности. Используйте только пластиковые, деревянные или жароустойчивые предметы, чтобы не повредить антипригарное покрытие.

ЧИСТКА И УХОД
ВНИМАНИЕ: Протирайте прибор влажной салфеткой только после того, как он был выключен из сети и полностью остыл.

Не используйте моющие и/или абразивные средства для чистки рабочей поверхности.
- Для чистки рабочей поверхности используйте только влажную салфетку.
- Храните прибор, свернув сетевой шнур (Рис. 2).

РЕЦЕПТЫ
БАЗОВЫЙ РЕЦЕПТ ТЕСТА ДЛЯ БЛИНОВ
110 г муки
30 г растопленного сливочного масла
2 взбитых яйца
250 мл цельного молока
1 щепотка соли
Для приготовления сладких блинов добавить 25 г сахара
Поместить в миску муку, соль и растопленное сливочное масло (и сахар для сладких блинов).
Смешать все ингредиенты при помощи венчика.
Добавить взбитые яйца и еще перемешать, пока не останется комочков.
Влить тонкой струйкой молоко и хорошо перемешать.

БЛИНЫ СО СМЕТАНОЙ И СЕМГОЙ/ИКРОЙ
95 г муки 00
95 г гречневой муки
8 г пивных дрожжей
24 г сахара
320 мл молока
2 яйца
50 сливочного масла
сметана, копченая семга, икра
Смешать два вида муки, раскрошенные дрожжи, сахар и соль. Разогреть молоко со сливочным маслом и влить в смесь из муки. Добавить яйца и перемешать до получения однородной массы. Оставить на час в теплом месте для подъема.
По прошествии часа разогреть блинницу, после чего налить пару ложек теста на рабочую поверхность. Готовить с обеих сторон. Украсить блины ложкой сметаны, икрой или копченой семгой.

ПАНКЕЙКИ
150 г муки 00
10 г сахара
щепотка соли
1/2 ч. ложки разрыхлителя
1/4 ч. ложки пищевой соды
220 г йогурта
1 яйцо
40 г растопленного сливочного масла
Смешать муку, сахар, соль, разрыхлитель и соду. Отдельно смешать йогурт, яйцо и растопленное сливочное масло. Соединить две смеси и слегка перемешать.
Разогреть блинницу, после чего налить две с верхом ложки теста на рабочую поверхность. Готовить с обеих сторон. Подавать с шоколадным соусом, вареньем, медом или кленовым сиропом.

Дата изготовления указана на корпусе изделия в зашифрованном виде SN wk/yrabcdefg,
где wk – неделя производства
yr – год производства
abcdefg – серийный номер изделия

Соответствует требованиям
ТР ТС 004/2011 «О безопасности низковольтного оборудования, утвержден Решением Комиссии Таможенного союза №768 от 16 августа 2011 года
ТР ТС 020/2011 «Электромагнитная совместимость технических средств», утвержден Решением Комиссии Таможенного союза №879 от 9 декабря 2011 года
Информация о сертификации в приложении к гарантийному талону и/или на упаковке изделия.

220-240В~ - 50/60Гц - 1000Вт - Класс I – IPX0
Сделано в Китае

Импортер: ООО «Медиатех»,
Юридический адрес:127006, город Москва, улица Садовая-Триумфальная, дом 16, строение 3, ПОМ. I, КОМ 2
Фактический адрес:119048, г. Москва, ул. Усачева, д.29, корпус 3, пом.II, ком.3

Изготовитель: De' Longhi Appliances Srl /«Делонги Апплаенсис СРЛ» Адрес: 50013 Италия, Флоренция, Кампи Бизенцио, Виа С. Куирико 300.

Список организаций, уполномоченных изготовителем на работу с претензиями потребителей и сервисным обслуживанием, размещен на сайте: http://www.ariete.net/ru/assistance
Горячая линия Ariete +7915165611

Товар поставляется в собранном виде, специальных требований к перевозке и хранению не установлено.
Утилизировать в соответствии с законодательством места реализации.

Гарантийный срок 2 года. Срок службы изделия 2 года.

Информация о сертификации в приложении к гарантийному талону и/или на упаковке изделия.

AR

تنبيهات مهمة

اقرأ هذه التعليمات قبل الاستخدام

يجب التقيد ببعض الإحتياطات اثناء إستعمال المواد الكهربائية و منها ما يلي:

١. تأكدوا من ان خصائص الجهاز توافق مواصفات شبكة الكهرباء بمنزلكم من ناحية قوة الجهد.
٢. تفادوا ترك الجهاز من دون مراقبة و هو لا يزال متصل بالتيار الكهربائي بل يجب عليكم فصله عن التيار بعد كل إستعمال.
٣. لا تضعوا الجهاز فوق او بالقرب من مصادر الحرارة.
٤. قوموا بوضع الجهاز فوق سطحية ثابتة و منبسطة أثناء الاستعمال.
٥. لا تتركوا الجهاز عرضة العوامل الطبيعية (المطر و الشمس الخ،).
٦. تجنبوا تلامس السلك الكهربائي بسطحيات ساخنة.
٧. يمكن أن يقوم الأولاد الأكبر أو الذين يبلغون من العمر٨ سنوات باستخدام هذا الجهاز؛ كما يمكن استخدامه من قِبل أشخاص ذوي قدرات جسدية أو جسية أو عقلية محدودة؛ أو من قِبل أشخاص تفتقد الخبرة والمعرفة بالجهاز أو الذين لم يتم منحهم تعليمات الاستخدام، وبالتالي تتم مراقبتهم بعناية من قِبل شخص مسئول عن سلامتهم أو يتم تعليمهم جيدًا فيما يتعلق باستخدام الجهاز نفسه وإحاطتهم علمًا بجميع المخاطر التي قد يتسبب بها الجهاز. من المحظور لعب الأطفال بالجهاز. لا يجب أن يقوم الأولاد بعمليات التنظيف وصيانة الجهاز إلا أولئك الأكبر من سن٨ سنوات وفي جميع الأحوال تحت مراقبة شخص بالغ.
٨. قم بإبعاد الأطفال الأقل من سن ٨ سنوات عن الجهاز وعن الكابل.
٩. لا تغمر أبداً جسم المنتج و القابس وسلك الكهرباء في الماء أو في أي سوائل أخرى. استخدم فقط قطعة من القماش المبلل لتنظيفهم.
١٠. حتى عندما لا يكون الجهاز في وضع التشغيل يجب فصله عن مصدر التيار الكهربي قبل تركيب أو فك الأجزاء المفردة وقبل التنظيف.
١١. تأكد من تجفيف يديك جيداً قبل الاستخدام أو ضبط المفاتيح الموجودة بالجهاز، وقبل لمس القابس والتوصيل الكهربي.
١٢. لنزع الفيشة من عن المقبس قوموا بمسكها بحزم من القرب و لا يجب عليكم ابداً سحبها من عن بعد.
١٣. لا تقم باستخدام الجهاز في حالة تلف الكابل الكهربائي أو القابس، أو إذا كان هناك عيب بالجهاز نفسه؛ يجب أن تتم جميع عمليات الإصلاح بما فيها استبدال قابس الشحن فقط في مركز الدعم الفني المُعتمد أريتيه Ariete أو بواسطة فني معتمد من أريتيه، حتى تتجنب أي مخاطر.
١٤. في حالة وجود ضرر او عطب بالسلك الكهربائي، يجب ان يتم إستبداله من قبل الشركة المصنعة او من قبل مركز الرعاية الفنية التابعة لها، او على اية حال من قبل فني مؤهل و ذلك لتفادي حدوث او وقوع اي خطر.
١٥. لا تترك الكابل في مكان يمكن للأطفال الإمساك به.
١٦. حتى لا تعرض سلامة الجهاز للخطر، استخدم قطع الغيار والملحقات الأصلية فقط، المعتمدة من جهة تصنيع الجهاز.
١٧. اي تعديلات غير مرخصة من الشركة المصنعة يخضع لها الجهاز لها ان تشكل خطر على المستخدم و تبطل فاعلية الضمان.
١٨. في حالة اردتم التخلص من الجهاز، ننصح اولاً بجعله غير قادر على العمل من خلال نزع السلك الكهربائي، ثانياً ننصح بفك الاجزاء التي لها ان تشكل خطر على الاطفال و الذين من الممكن ان يستعملوا الجهاز او احدى مكوناته للعب و اللهو.
١٩. من الممكن ان تشكل مواد التغليف خطر على الاطفال اذا ما تم تركها بمتناولهم.
٢٠. أثناء استخدام الجهاز يجب التعامل معه دائمًا بعناية وبدون لمس الصفائح الساخنة به.
٢١. تنبيه: سطح ساخن
٢٢. تعامل مع الجهاز بعناية لتجنب حدوث أضرار عرضية لليدين أو غيرها من الأشياء.
٢٣. استخدم الجهاز بعيدًا عن السوائل القابلة للاشتعال؛ لا تسنده على جدران أو أجزاء بلاستيكية غير مقاومة للحرارة.
٢٤. نظف الجهاز فقط باستخدام قطعة قماش منداة بعد فصل القابس عن مأخذ التيار و بعد أن يكون الجهاز قد برد بالكامل.
٢٥. بعد الاستخدام أعد وضع الجهاز فقط عندما يكون باردًا بالكامل.
٢٦. لتشغيل الجهاز يكون من غير المسموح استخدام أجهزة خارجية لضبط الوقت أو أدوات تحكم عن بُعد منفصلة.
٢٧. للتخلص من المنتج بطريقة صحيحة طبقًا للائحة الأوروبية CE/٩٦/٢٠٠٩، نرجو قراءة النشرة الخاصة المُلحقة بالمنتج.

قوموا بالاحتفاظ بهذه التعليمات

وصف المكونات (الشكل ١)
A مؤشر الاستعداد للطهي
B مؤشر التشغيل
C مفتاح التشغيل / ضبط درجة الحرارة
D لوح طهي غير لاصق
E ملعقة مسطحة
F ملحق لبسط الخليط

إن الجهاز مُصمم للاستخدام المنزلي فقط وينبغي ألا يُستخدم للأغراض التجارية أو الصناعية.
يتوافق هذا الجهاز مع التوجيهات EC/٩٥/٢٠٠٦ و EMC ١٠٠٨/٢٠٠٤/ EC وللائحة (EC) رقم ١٩٣٥/٢٠٠٤ الصادرة بتاريخ ٢٠٠٤/١٠/٢٧ بشأن المواد التي تتلامس مع الأطعمة.

قبل استخدام الجهاز
قد ينبعث من الجهاز دخان خفيف عند استخدامه لأول مرة؛ لا يُعتبر هذا عيب في الجهاز وسيتوقف الدخان بعد مرور بضع دقائق.
عند استخدام الجهاز لأول مرة أدهن ألواح الطهي الخاصة بالجهاز بالزيت أو الزبد. ليس من الضروري تكرار هذه الخطوات في وقت لاحق.

تعليمات الاستخدام
- قبل استخدام الجهاز، قم بإعداد العجين بشكل منفصل واسكبه في وعاء مناسب.
- أدخل القابس في مقبس التيار الكهربائي، وعندها سيضيء مؤشر التشغيل (B).
- أدر المفتاح (C) إلى درجة الحرارة المطلوبة. سيضيء المؤشر (A) ويشير إلى أن الجهاز أصبح ساخنًا.
- عندما يصل الجهاز إلى درجة الحرارة المضبوطة ويصبح جاهزًا للاستخدام، فسيتوقف المؤشر (A).

ملحوظة: سيضيء المؤشر (A) مرة أخرى عندما تنخفض درجة الحرارة اللازمة للطهي.
- أسكب العجين المجهز مسبقًا على لوح التسخين (D)، وباستخدام الملحق الخاص (F) أبسطه تمامًا لتغطية السطح بالكامل.
  يجب الحرص على عدم استخدام كمية كبيرة من العجين لتجنب حدوث أي تسرب له من لوح التسخين.

ملحوظة: للحصول على أفضل النتائج، أسكب كمية قليلة من زيت الطهي على لوح الطهي؛ فهذا سيساعد على إزالة الكريب بعد الطهي.

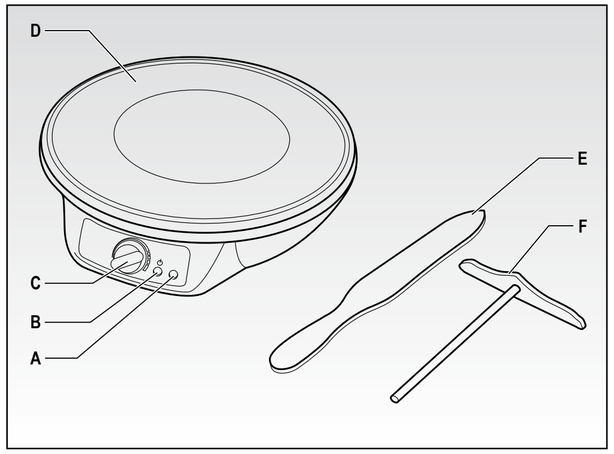

Fig. 1

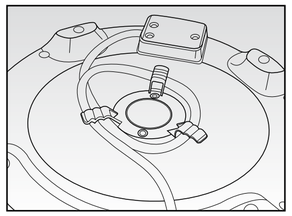

Fig. 2

- عندما يصبح سطح الكريب متماسكًا استخدم الملعقة المسطحة (E) وأقلب الكريب بالكامل على الوجه الآخر.
- عند انتهاء الطهي وفقًا للاحتياجات الخاصة بك، أزل الكريب باستخدام الملعقة المسطحة (E). من الممكن بعد ذلك طهي كمية جديدة من العجين من خلال تكرار الخطوات المذكورة مسبقًا، أو إيقاف تشغيل الجهاز من خلال تدوير المفتاح (C) على الوضع “٠” وفصل القابس عن مقبس التيار الكهربائي.

تنبيه:
لا تلمس لوح الطهي وهو ساخن لتجنب الحروق.

لا تستخدم أدوات حادة (مثل السكين) لتجنب إلحاق الضرر بلوحات الطهي.

لا تقطع مطلقًا الكريب على لوح الطهي. استخدم فقط الأدوات المصنوعة من البلاستيك والخشب أو المقاومة للحرارة لتجنب خدش الطبقة غير اللاصقة.

التنظيف
تنبيه: نظف الجهاز فقط باستخدام قطعة قماش مبللة بعد فصل القابس عن مقبس التيار الكهربائي وبعد أن يصبح الجهاز باردًا تمامًا.

لا تستخدم المنظفات والمواد الكاشطة أو أي منهم لتنظيف لوح الطهي.
- استخدم فقط قطعة قماش مبللة لتنظيف لوح الطهي.
- قم بتخزين الجهاز مع استخدام وحدة لف الكابل الخاصة بذلك (الشكل ٢).

الوصفات
العجين الأساسي للكريب
١١٠ جم طحين
٣٠ جم زبدة مذابة
٢ بيض مخفوق
٢٥٠ مللي حليب كامل الدسم
١ قليل من الملح
إذا كنت ترغب في عمل كريب حلو فأضف ٢٥ جم من السكر
ضع الطحين والملح والزبدة المذابة (والسكر، حسب الرغبة) في وعاء
أمزج المكونات جيدًا بالمخفقة.
أضف البيض المخفوق واخلطه مرة أخرى حتى يتم إزالة كل الكتل.
أضف الحليب "قليلاً قليلاً" وقلب الخليط جيدًا

بليتيس مع القشدة الحامضة والسلمون / الكافيار
٩٥ جم طحين من النوع "٠٠"
٩٥ جم من طحين الحنطة السوداء
٨ جم من خميرة البيرة
٢٤ جم من السكر
٣٢٠ مللي من الحليب
٢ بيض
٥٠ جم من الزبدة
قشدة حامضة، سمك السلمون المدخن، الكافيار
أخلط نوعين الطحين مع الخميرة المفتتة والسكر والملح. قم بتسخين الحليب مع الزبدة وضع الخليط على الطحين.
ضع أخيرًا البيض وأمزج المكونات للحصول على خليط ناعم. أترك الخليط لمدة ساعة في مكان دافئ للتخمير.
بعد مرور هذا الوقت، قم بتسخين لوح التسخين وعندما يصبح ساخنًا، أسكب بضع ملاعق من الخليط. أطهي الخليط من أعلى ثم قم بتدويره. قم بتزيين كل بليتيس بملعقة من القشدة الحامضة أو الكافيار أو سمك السلمون المدخن.

الفطائر
١٥٠ جم طحين من النوع "٠٠"
١٠ جم سكر
قليل من الملح
١/٢ ملعقة صغيرة خميرة للحلوى
١/٤ ملعقة صغيرة بيكربونات صوديوم
٢٢٠ جم زبادي
١ بيض
٤٠ جم زبدة ذائبة
أخلط الطحين مع السكر والملح والخميرة والبيكربونات. وبشكل منفصل، أخلط الزبادي مع البيض والزبدة الذائبة. أجمع الخليطين وامزجهم برفق.
قم بتسخين لوح الطهي وعندما يصبح ساخنًا، أسكب ملعقتين من الخليط. أطهي الخليط من أعلى ثم قم بتدويره. يُقدم هذا الطبق مع صوص الشوكولاتة أو المربى أو العسل أو شراب القيقب.

637111

De' Longhi Appliances Srl
Divisione Commerciale Ariete
Via San Quirico, 300
50013 Campi Bisenzio Fi - Italy
E-Mail: info@ariete.net
Internet: www.ariete.net

NUMERO UNICO
199 202 250

Cod. 6035109910 Rev. 1 del 26/05/2016

Ariete

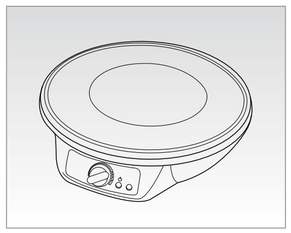

Máquina de crepe
Crepe machine
Μηχάνημα κρέπα
Блинница
آلة كريب

CE EAC Mod. 183