MANUALE D'USO
MACCHINA DA CAFFÈ

IT

INSTRUCTION MANUAL
COFFEE MACHINE

EN

MANUEL D'UTILISATION
MACHINE À CAFÉ

FR

GEBRAUCHSANWEISUNG
KAFFEEMASCHINE

DE

GEBRUIKSAANWIJZING
KOFFIEMACHINE

NL

MANUAL DE USO
CAFETERA

ES

MANUAL DE UTILIZAÇÃO
MÁQUINA DE CAFÉ

PT

BRUKSANVISNING
KAFFEMASKIN

SV

РУКОВОДСТВО ПО ЭКСПЛУАТАЦИИ
КОФЕВАРОЧНАЯ МАШИНА

RU

BRUGERVEJLEDNING
KAFFEMASKINE

DA

INSTRUKCJA UŻYTKOWNIKA
EKSPRES DO KAWY

PL

KÄYTTÖOPAS
KAHVINKEITIN

FI

BRUKERHÅNDBOK
KAFFEMASKIN

NO

smeg

Gentile Cliente,
La ringraziamo vivamente per aver acquistato la macchina da caffè della Linea Anni '50.
Scegliendo un nostro prodotto, Lei ha optato per soluzioni in cui la ricerca estetica e una progettazione tecnica innovativa offrono oggetti unici che diventano elementi d'arredo.
Un elettrodomestico Smeg, infatti, si coordina sempre perfettamente con altri prodotti in gamma e, nel contempo, può costituire un oggetto di design per la cucina.
AugurandoLe di apprezzare appieno le funzionalità del Suo elettrodomestico,
Le porgiamo i nostri più cordiali saluti.
SMEG S.p.A.

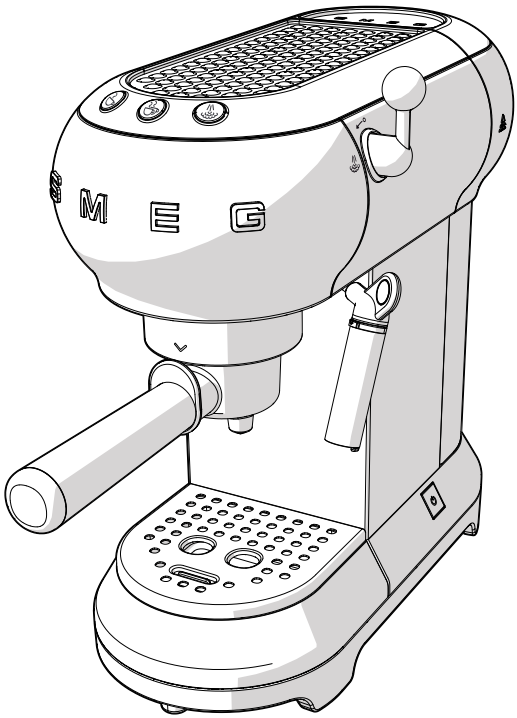

Modello ECF01
Macchina da caffè

Sommario

IT

1 Avvertenze	**4**
1.1 Introduzione	4
1.2 Questo manuale d'uso	4
1.3 Destinazione d'uso	4
1.4 Avvertenze generali di sicurezza	4
1.5 Responsabilità del costruttore	7
1.6 Targhetta di identificazione	7
1.7 Smaltimento	7
2 Descrizione	**8**
2.1 Descrizione del prodotto	8
3 Uso	**9**
3.1 Prima del primo utilizzo	9
3.2 Primo utilizzo	10
3.3 Come preparare il caffè espresso	11
3.4 Come preparare il cappuccino	13
3.5 Come erogare acqua calda	14
3.6 Accesso al menù programmazione e modifica delle impostazioni	14
3.7 Come raffreddare la caldaia	17
4 Pulizia e manutenzione	**18**
4.1 Avvertenze	18
4.2 Pulizia del corpo della macchina da caffè	18
4.3 Pulizia dei componenti della macchina da caffè	18
4.4 Decalcificazione	20
4.5 Cosa fare se...	21

Consigliamo di leggere attentamente questo manuale, che riporta tutte le indicazioni per mantenere inalterate le qualità estetiche e funzionali dell'apparecchio acquistato.
Per ulteriori informazioni sul prodotto: www.smeg.com

1 Avvertenze

1.1 Introduzione

Informazioni importanti per l'utente:

Avvertenze



Informazioni generali su questo manuale d'uso, di sicurezza e per lo smaltimento finale.

Descrizione



Descrizione dell'apparecchio.

Uso



Informazioni sull'uso dell'apparecchio.

Pulizia e manutenzione



Informazioni per la corretta pulizia e manutenzione dell'apparecchio.



Avvertenza di sicurezza



Informazione



Suggerimento

1.2 Questo manuale d'uso

Questo manuale d'uso costituisce parte integrante dell'apparecchio e deve essere conservato integro e a portata di mano dell'utente per tutto il ciclo di vita dell'apparecchio.

1.3 Destinazione d'uso

L'apparecchio può essere utilizzato per preparare caffè espresso e cappuccino utilizzando caffè macinato o cialde. Ogni altro uso è improprio. Non utilizzare l'apparecchio per scopi diversi dalla sua destinazione d'uso.

1.4 Avvertenze generali di sicurezza

- L'apparecchio non può essere utilizzato da persone (incluso i bambini) con ridotte capacità fisiche, sensoriali o mentali o con mancanza di esperienza e di conoscenza, a meno che non siano sorvegliati o istruiti all'utilizzo in sicurezza dell'apparecchio da una persona responsabile per la loro sicurezza.
- I bambini devono essere sorvegliati per assicurarsi che non giochino con l'apparecchio.
- La pulizia e la manutenzione non devono essere effettuate da bambini senza sorveglianza.

Avvertenze

- Non immergere mai l'apparecchio in acqua.
- Questo apparecchio è destinato esclusivamente all'uso domestico. Inoltre, non può essere utilizzato:
  - nella zona cucina per i dipendenti in negozi, negli uffici e in altri ambienti lavorativi;
  - in fattorie/agriturismi;
  - da clienti in alberghi, motel e ambienti residenziali;
  - nei bed and breakfast.
- Se il cavo di alimentazione elettrica è danneggiato, contattare il servizio di assistenza tecnica per la sua sostituzione per evitare qualsiasi pericolo.

Solo per mercati europei:

- L'uso di questo apparecchio è consentito ai bambini a partire dagli 8 anni se supervisionati o istruiti riguardo l'uso in sicurezza dell'apparecchio e se ne comprendono i rischi connessi.
- La pulizia e la manutenzione possono essere eseguite da bambini a partire dagli 8 anni purché supervisionati.
- Tenere l'apparecchio e il suo cavo fuori dalla portata dei bambini con età inferiore agli 8 anni.
- I bambini non devono giocare con l'apparecchio.
- L'apparecchio può essere utilizzato da persone con ridotte capacità fisiche, sensoriali o mentali o con mancanza di esperienza e conoscenza se sorvegliati o se istruiti sull'uso in sicurezza dell'apparecchio e se consapevoli dei pericoli connessi.
- Scollegare l'apparecchio dalla presa di corrente prima di tutte le operazioni di montaggio, smontaggio e pulizia.



Superfici calde

- Le superfici che riportano questo simbolo diventano calde durante l'utilizzo. Il simbolo è presente solo su alcuni modelli.

Avvertenze

Per questo apparecchio

- Seguire tutte le avvertenze di sicurezza per un utilizzo sicuro dell'apparecchio.
- Prima di utilizzare l'apparecchio leggere attentamente questo manuale d'uso.
- Spegnere l'apparecchio immediatamente dopo l'uso.
- Non lasciare l'apparecchio incustodito mentre è in funzione.
- Scollegare sempre la macchina da caffè dalla presa di corrente prima del montaggio e dello smontaggio dei componenti e prima di pulirla.
- Togliere la spina dalla presa di corrente prima di effettuare la pulizia e in caso di guasto.
- Lasciare raffreddare la macchina da caffè prima di effettuare la pulizia.
- Non utilizzare la macchina da caffè senza acqua nel serbatoio o senza il serbatoio.
- Lasciare uno spazio di almeno 3 cm tra la macchina da caffè ed eventuali pareti laterali o posteriori e lasciare uno spazio di almeno 15 cm sopra la macchina da caffè.
- Pericolo di scottature! La macchina da caffè genera calore e produce acqua calda e vapore durante il funzionamento.
- Pericolo di scottature! Non toccare il ripiano scaldatazze durante il funzionamento.
- Non utilizzare la macchina da caffè in combinazione con parti o accessori di altri produttori.
- Utilizzare esclusivamente ricambi originali del produttore. L'uso di parti di ricambio non consigliati dal produttore potrebbe provocare incendi, scosse elettriche o lesioni alle persone.
- Appoggiare la macchina da caffè solo su superfici piane ed asciutte.
- Evitare di bagnare o spruzzare liquidi sulla macchina da caffè. In caso di contatto con liquidi, scollegare immediatamente il cavo dalla presa elettrica e asciugare accuratamente: Pericolo di scosse elettriche!
- Non utilizzare detergenti aggressivi o oggetti taglienti per pulire la macchina da caffè.
- Non apportare modifiche all'apparecchio.
- Non tentare mai di spegnere una fiamma/incendio con acqua: spegnere l'apparecchio, togliere la spina dalla presa di corrente e coprire la fiamma con un coperchio o con una coperta ignifuga.
- Evitare che il cavo di alimentazione entri in contatto con spigoli vivi.
- Non posizionare l'apparecchio sopra o vicino a fornelli gas o elettrici accesi, all'interno di un forno o in prossimità di fonti di calore.
- Non posizionare l'apparecchio vicino a rubinetti o lavandini.

1.5 Responsabilità del costruttore

Il costruttore declina ogni responsabilità per danni subiti da persone e cose causati da:

- uso dell'apparecchio diverso da quello previsto;
- mancanza di lettura del manuale d'uso;
- manomissione anche di una singola parte dell'apparecchio;
- utilizzo di ricambi non originali;
- inosservanza delle avvertenze di sicurezza.

1.6 Targhetta di identificazione

La targhetta di identificazione riporta i dati tecnici, il numero di matricola e la marcatura. La targhetta di identificazione non deve mai essere rimossa.

1.7 Smaltimento



Questo apparecchio deve essere smaltito separatamente dagli altri rifiuti (Direttiva 2012/19/EU).
Questo apparecchio non contiene sostanze in quantità tali da essere ritenute pericolose per la salute e l'ambiente, in conformità alle attuali direttive europee.



Tensione elettrica
Pericolo di folgorazione

- Disattivare l'alimentazione elettrica generale.
- Staccare il cavo di alimentazione elettrica dall'impianto elettrico.

- **Le vecchie apparecchiature elettriche non devono essere smaltite insieme ai rifiuti domestici!** Nel rispetto della legislazione vigente, gli apparecchi elettrici giunti a fine vita devono essere conferiti ai centri di raccolta differenziata dei rifiuti elettrici ed elettronici. In questo modo si possono riciclare materiali pregiati provenienti dai vecchi apparecchi e proteggere l'ambiente. Per maggiori informazioni contattare le autorità locali preposte o gli addetti dei centri di raccolta differenziata.

Si precisa che per l'imballaggio dell'apparecchio vengono utilizzati materiali non inquinanti e riciclabili.

- Conferire i materiali dell'imballaggio agli idonei centri di raccolta differenziata.



Imballi di plastica
Pericolo di soffocamento

- Non lasciare incustodito l'imballaggio o parti di esso.
- Non permettere che i bambini giochino con i sacchetti di plastica dell'imballaggio.

2 Descrizione

2.1 Descrizione del prodotto

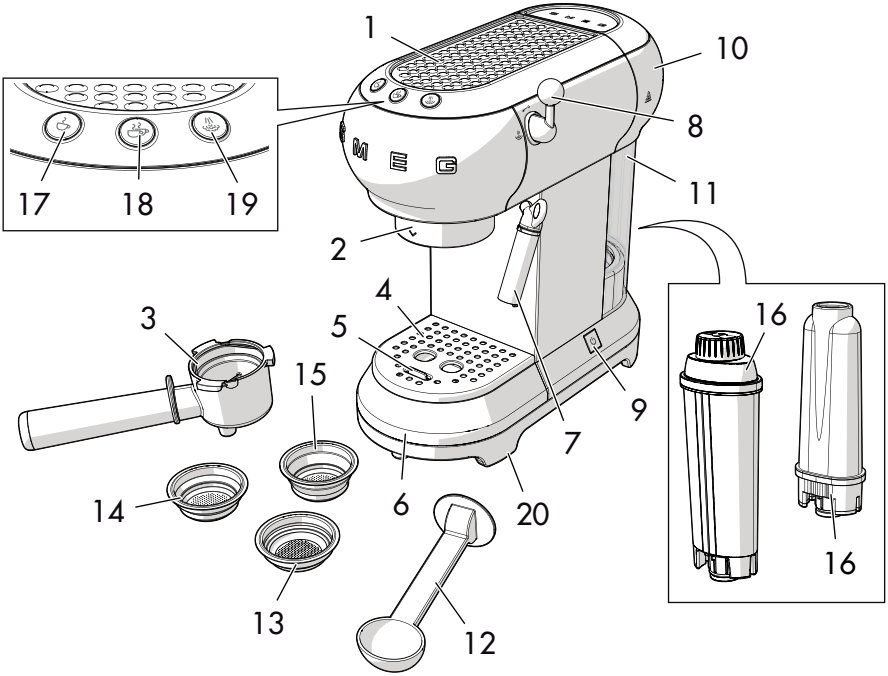

Modello ECF01 - Macchina da caffè

1 Ripiano scaldatazze
2 Doccia caldaia
3 Portafiltro
4 Vassoio poggiatazze in acciaio
5 Galleggiante
6 Vaschetta raccogligocce in acciaio inox
7 Erogatore acqua calda-vapore/ Cappuccinatore
8 Manopola vapore
9 Interruttore ON/OFF
10 Coperchio serbatoio acqua
11 Serbatoio acqua (1 litro)
12 Misurino/pressino
13 Filtro cialda
14 Filtro caffè macinato in polvere 1 tazza
15 Filtro caffè macinato in polvere 2 tazze
16 Filtro addolcitore acqua (opzionale)
17 Tasto caffè 1 tazza (spia bianca)
18 Tasto caffè 2 tazze (spia bianca)
19 Tasto Vapore (spia bianca)/Tasto Decalcificazione (spia arancione)
20 Piedini antiscivolo

3 Uso

Pericolo di folgorazione

- Inserire la spina in una presa di corrente conforme e dotata di messa a terra.
- Non manomettere la messa a terra.
- Non utilizzare un adattatore.
- Non utilizzare una prolunga.
- L'inosservanza di queste avvertenze può provocare la morte, un incendio o la folgorazione.

3.1 Prima del primo utilizzo

1. Rimuovere eventuali etichette ed adesivi dalla macchina da caffè.
2. Lavare ed asciugare accuratamente i componenti della macchina da caffè (vedi "4 Pulizia e manutenzione").
3. Rimuovere il coperchio (**1**) tirandolo verso l'alto e poi sfilare il serbatoio (**2**).

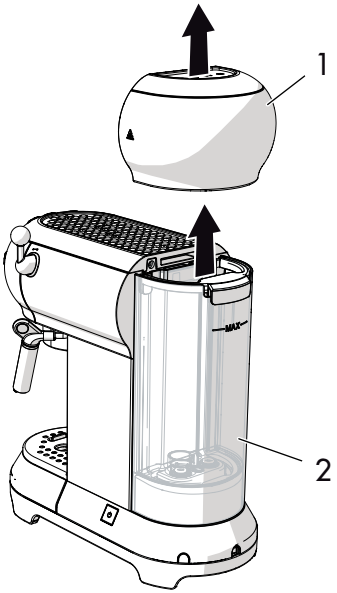

4. Riempire il serbatoio (**2**) con acqua fresca e pulita direttamente sotto al rubinetto o utilizzando una caraffa, facendo attenzione a non superare il livello massimo indicato sul serbatoio.

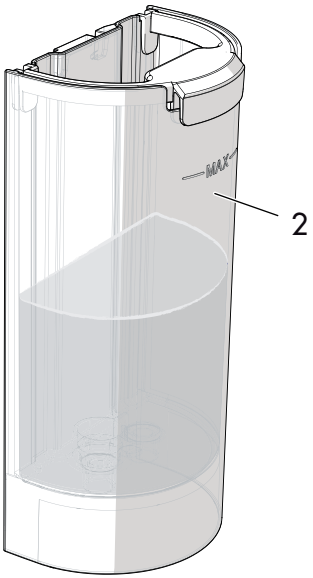

Pericolo di guasto

- Non far funzionare la macchina da caffè senza acqua nel serbatoio o senza il serbatoio inserito.

Le parti che possono venire a contatto con gli alimenti, sono costruiti con materiali conformi a quanto prescritto dalle leggi in vigore.

3.2 Primo utilizzo

1. Accendere la macchina da caffè premendo l'interruttore ON/OFF (**1**): le spie dei tre tasti (**2**), (**3**) e (**4**) lampeggiano in sequenza.

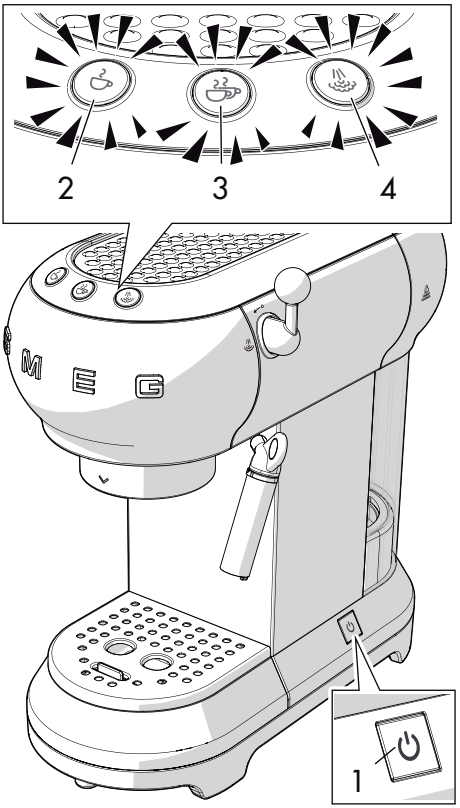

2. Le spie (**2**) e (**3**) lampeggiano per indicare che si sta raggiungendo la temperatura pre-impostata. La macchina da caffè è pronta all'uso appena le spie diventano fisse.

Al primo utilizzo procedere a risciacquare i circuiti interni:

- Agganciare il portafiltro alla macchina da caffè.
- Posizionare un contenitore sotto i beccucci di erogazione del caffè e premere il tasto .
- Ripetere questo procedimento per 5 volte.

Il risciacquo dei circuiti interni è consigliato anche in caso di prolungato inutilizzo della macchina da caffè.

3. Posizionare un contenitore sotto all'erogatore acqua calda/vapore (**4**).
4. Ruotare la manopola vapore (**5**) in posizione ed erogare 100 ml di acqua.

5. Riportare la manopola vapore (**5**) in posizione ↙°.

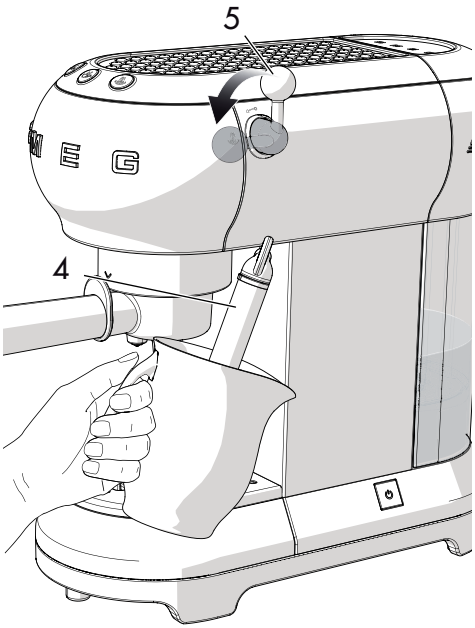

Preparare 4/5 caffè o 4/5 cappuccini per ottenere un risultato soddisfacente.

Filtri

La macchina da caffè è provvista di tre filtri: filtro per una tazza, filtro per due tazze e filtro per cialda. Sotto ad ogni filtro è impresso il simbolo corrispondente.

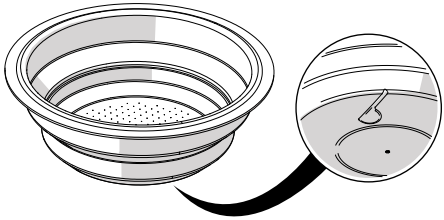

3.3 Come preparare il caffè espresso

Caffè macinato in polvere:

1. Inserire il filtro per caffè macinato(**1**) nel portafiltro (**2**), scegliendo tra il filtro per una tazza ☕ e quello per due tazze ☕☕.

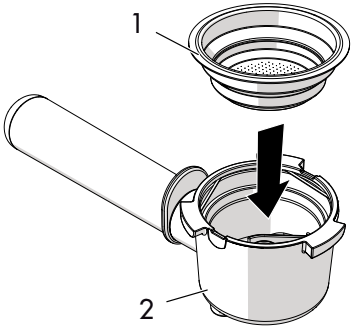

2. Premere il caffè macinato utilizzando il pressino (**3**).

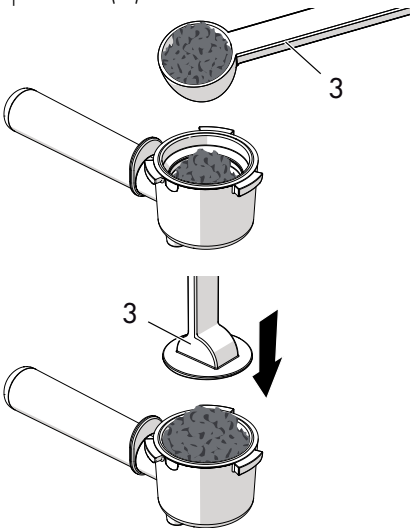

3. Togliere il caffè macinato in eccesso dal bordo del portafiltro. Agganciare il portafiltro allineando il manico a ^ e ruotandolo verso destra fino alla posizione v.

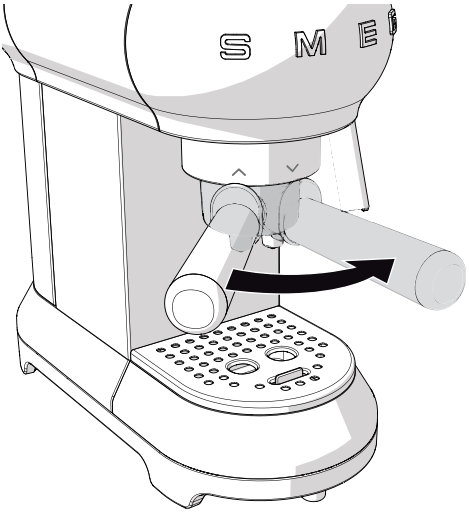

- Per una tazza, riempire il filtro con un misurino raso di caffè, (circa 7 grammi.)
- Per due tazze riempire il filtro con due misurini rasi.
- Per ottenere un caffè forte, premere molto il caffè macinato con il pressino.
- Per ottenere un caffè leggero, premere poco il caffè macinato con il pressino.

4. Posizionare la tazza o le tazze sotto i beccucci del portafiltro e premere il tasto erogazione ☕ o ☕☕.

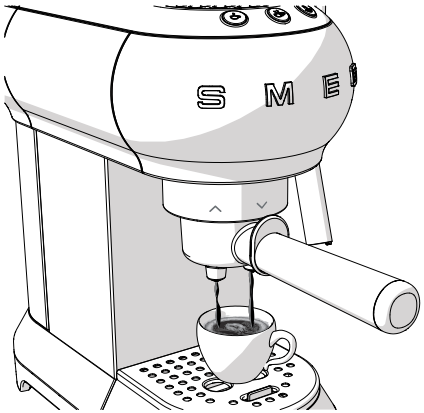

Pericolo di scottature

- Per evitare spruzzi, non sganciare il portafiltro durante l'erogazione, ma attendere qualche secondo ad erogazione completata.

È del tutto normale che dopo una prolungata inattività della macchina (pause superiori a 30 min) i primi caffè non risultino alla giusta temperatura.

I consigli per ottenere da subito un caffè caldo sono riportati nella sezione "4.5 Cosa fare se..."

Caffè in cialda:

1. Inserire il filtro per il caffè in cialda nel portafiltro.
2. Inserire la cialda nel portafiltro cercando di centrarla il più possibile sullo stesso.
3. Procedere come per il caffè macinato in polvere.

Pericolo di scottature

- Per evitare spruzzi, non sganciare il portafiltro durante l'erogazione, ma attendere qualche secondo ad erogazione completata.

- L'erogazione può essere interrotta in qualsiasi momento premendo il tasto erogazione.
- Per aumentare la quantità di caffè nella tazza mantenere premuto il tasto di erogazione.

3.4 Come preparare il cappuccino

1. Preparare il caffè espresso utilizzando tazze grandi.
2. Premere il tasto : la spia lampeggia.
3. Riempire un contenitore con 100 grammi di latte parzialmente scremato freddo per ogni cappuccino che si desidera preparare.
4. Quando la spia diventa fissa, posizionare un recipiente vuoto sotto al cappuccinatore (**1**) e aprire la manopola vapore (**2**) in posizione per spurgare l'eventuale acqua presente e quindi richiudere la manopola.
5. Posizionare il contenitore con il latte sotto al cappuccinatore (**1**) immergendo il cappuccinatore nel latte per alcuni millimetri. Ruotare la manopola (**2**) in posizione e muovere lentamente il contenitore dal basso verso l'alto per ottenere una schiuma più cremosa.

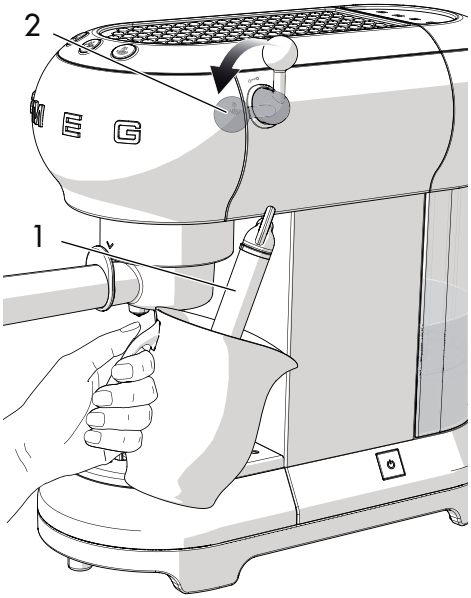

6. Una volta raddoppiato il volume del latte, immergere il cappuccinatore in profondità e riscaldare il latte fino a 60°C. Fermare l'erogazione ruotando la manopola vapore in senso orario.
7. Versare il latte nelle tazze con il caffè espresso.



- Per fare più cappuccini, prima preparare tutti i caffè e poi montare il latte per tutti i cappuccini.
- Per motivi di igiene si consiglia di pulire il cappuccinatore dopo l'uso.
- Scaricare i residui di latte ruotando la manopola vapore per far uscire il vapore.
- Erogare il vapore per un massimo di 60 secondi.

3.5 Come erogare acqua calda

1. Accendere la macchina utilizzando l'interruttore ON/OFF e attendere che le spie di erogazione caffè siano fisse.
2. Posizionare un recipiente sotto al cappuccinatore.
3. Ruotare la manopola vapore in posizione per far uscire l'acqua calda.

- Erogare il vapore per un massimo di 60 secondi.

3.6 Accesso al menù programmazione e modifica delle impostazioni

1. Assicurarsi che la macchina sia pronta all'uso e mantenere premuto il tasto per 10 secondi finché i tre tasti iniziano a lampeggiare: la macchina è in modalità programmazione.
2. Impostare la macchina secondo le proprie esigenze.
3. Per uscire dal menù attendere 15 secondi senza premere alcun tasto.

Impostazione della temperatura del caffè

1. Accedere al menù programmazione.
2. Premere il tasto per selezionare la temperatura del caffè. Si accendono le spie dell'impostazione corrente:

Spie	Impostazione temperatura
	Bassa
	Media
	Alta

3. Le spie iniziano a lampeggiare in sequenza.
4. Premere il tasto corrispondente alla temperatura desiderata: bassa, media o alta.
5. Il tasto lampeggia per indicare la memorizzazione della selezione.

Impostazione della quantità di caffè

Per modificare la quantità di caffè erogata dalla macchina:

1. Posizionare una tazza o due tazze sotto ai beccucci del portafiltro.
2. Premere il tasto per una tazza o per due tazze e mantenerlo premuto.
3. La macchina inizia ad erogare caffè.
4. Rilasciare il tasto appena si raggiunge la quantità di caffè desiderata.
5. La spia lampeggia per indicare che la quantità selezionata è stata memorizzata.

Impostazione della durezza dell'acqua

1. Accedere al menù programmazione.
2. Premere il tasto per selezionare la durezza dell'acqua. Si accendono le spie dell'impostazione corrente:

Spie	Impostazione acqua
	Leggera
	Media
	Dura

3. Le spie iniziano a lampeggiare in sequenza.

4. Premere il tasto corrispondente alla durezza dell'acqua:

leggera	media	dura
<10°dH	10°dH - 20°dH	> 20°dH
<18°fH	18°fH - 36°fH	> 36°fH
< 180 mg/l CaCo3	180-300 mg/l CaCo3	360 mg/l CaCo3

5. Il tasto lampeggia per indicare la memorizzazione della selezione.

Impostazione del tempo di autospegnimento

La macchina da caffè, per ragioni di risparmio energetico, è provvista della funzione di autospegnimento nel caso di non utilizzo prolungato.

Per riaccendere l'apparecchio, premere qualsiasi tasto sul pannello di controllo.

Per impostare il tempo di autospegnimento:

1. Accedere al menù programmazione.
2. Premere il tasto per selezionare il tempo di autospegnimento. Si accendono le spie dell'impostazione corrente:

Spie	Impostazione tempo
	9 minuti
	30 minuti
	3 ore

3. Le spie iniziano a lampeggiare in sequenza.
4. Premere il tasto corrispondente al tempo che si desidera impostare, scegliendo tra 9 minuti, 30 minuti o 3 ore.
5. Il tasto lampeggia per indicare la memorizzazione della selezione.

Ripristino dei valori di fabbrica

Per ripristinare le impostazioni di fabbrica:

1. Accedere al menù programmazione.
2. Ruotare la manopola vapore in posizione .
3. Premere il tasto : le tre spie lampeggiano per indicare il ripristino delle impostazioni originali.
4. Riportare la manopola vapore in posizione .

3.7 Come raffreddare la caldaia

La caldaia deve essere raffreddata se si desidera preparare un caffè subito dopo aver montato il latte per il cappuccino.

Se la caldaia non viene raffreddata il caffè fuoriesce bruciato.

1. Posizionare un contenitore sotto al cappuccinatore e aprire la manopola vapore per erogare acqua calda.

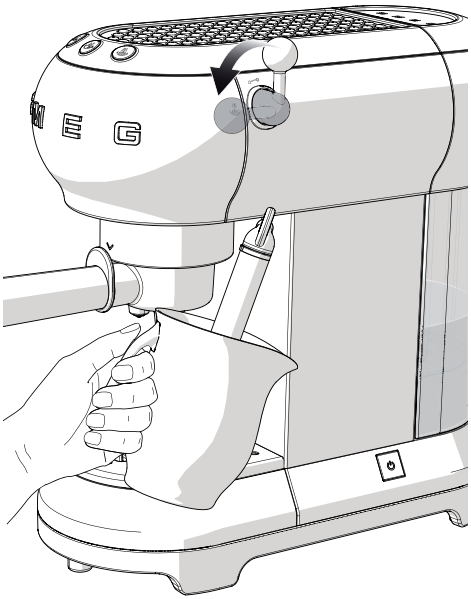

2. L'acqua calda smette di uscire appena si è raffreddata la caldaia.
3. Richiudere la manopola vapore e procedere a preparare il caffè.

4 Pulizia e manutenzione

4.1 Avvertenze

Uso non corretto
Pericolo di folgorazione

- Rimuovere la spina dalla presa di corrente prima di effettuare la pulizia della macchina da caffè.
- Non immergere la macchina da caffè in acqua o altri liquidi.
- Lasciare raffreddare la macchina da caffè prima di effettuare la pulizia.

Uso non corretto
Rischio di danni alle superfici

- Non utilizzare getti di vapore per pulire la macchina da caffè.
- Non utilizzare sulle parti trattate superficialmente con finiture metalliche (ad es. anodizzazioni, nichelature, cromature), prodotti per la pulizia contenenti cloro, ammoniaca o candeggina.
- Non utilizzare detergenti abrasivi o corrosivi (ad es. prodotti in polvere, smacchiatori e spugnette metalliche).
- Non utilizzare materiali ruvidi, abrasivi o raschietti metallici affilati.

4.2 Pulizia del corpo della macchina da caffè

Per una buona conservazione delle superfici esterne occorre pulirle regolarmente al termine di ogni utilizzo, dopo averle lasciate raffreddare. Pulire con un panno morbido e umido.

4.3 Pulizia dei componenti della macchina da caffè

Pulizia della vaschetta raccogligocce

La vaschetta raccogligocce è provvista di un galleggiante di colore rosso (**1**) che sporge dal vassoio poggiatazze appena si supera il livello massimo di liquido.

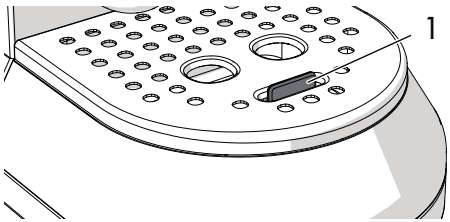

1. Rimuovere il vassoio poggiatazze (**2**) e quindi la vaschetta raccogligocce (**3**) per svuotarla.

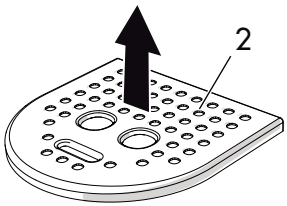

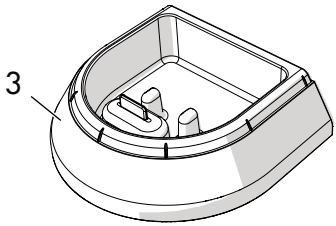

2. Pulire la vaschetta con un panno e riposizionarla insieme al vassoio poggiatazze.

Pulizia dei filtri del caffè

Pulire i filtri del caffè regolarmente sotto l'acqua corrente. Se i fori risultano ostruiti pulirli con uno spillo o una spazzola.

Pulizia del cappuccinatore

Pulire il cappuccinatore immediatamente dopo l'uso.

1. Ruotare la manopola vapore per far fuoriuscire un po' di vapore e far defluire il latte rimasto al suo interno.
2. Spegnere la macchina da caffè premendo l'interruttore ON/OFF.
3. Tenere fermo il tubo del cappuccinatore (**1**) con una mano e con l'altra ruotare il cappuccinatore (**2**) in senso antiorario e sfilarlo verso il basso.

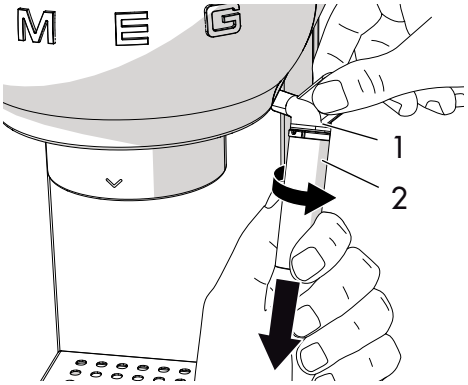

4. Rimuovere l'ugello in gomma (**3**) dal tubo del cappuccinatore tirandolo verso il basso.

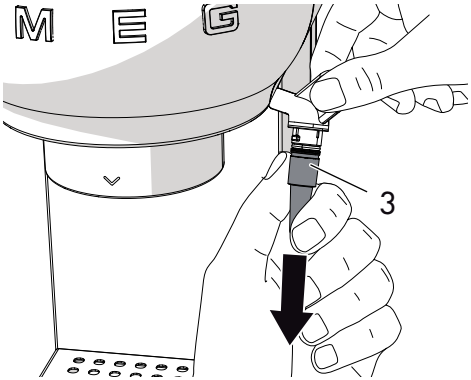

5. Lavare accuratamente il cappuccinatore e l'ugello con acqua tiepida.
6. Controllare che il foro (**4**) non sia ostruito.

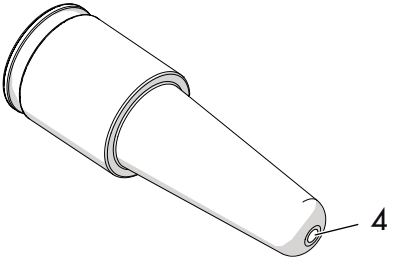

7. Inserire l'ugello (**3**) all'interno del tubo del cappuccinatore (**1**) e riposizionare il cappuccinatore (**2**) infilandolo verso l'alto e ruotandolo in senso antiorario.
8. Rimontare il cappuccinatore nel suo alloggiamento seguendo le istruzioni per la pulizia nell'ordine inverso.

Pulizia della doccia caldaia

La doccia caldaia va risciacquata ogni 200 caffè erogando circa 500 ml di acqua premendo il tasto caffè senza inserire il caffè macinato in polvere o la cialda.

Pulizia del serbatoio dell'acqua

Pulire il serbatoio dell'acqua circa una volta al mese con un panno umido e detergente delicato.

4.4 Decalcificazione

La macchina da caffè va decalcificata quando si accende la spia arancione del tasto .

1. Riempire il serbatoio dell'acqua con una soluzione di acqua e decalcificante nelle dosi consigliate dal produttore.
2. Premere l'interruttore ON/OFF.
3. Rimuovere il portafiltro e posizionare un contenitore sotto al cappuccinatore.
4. Attendere che le spie o diventino fisse.
5. Mantenere premuto il tasto per 10 secondi finché i tre tasti non iniziano a lampeggiare in sequenza.
6. Ruotare la manopola vapore in posizione .
7. Premere per avviare la decalcificazione.
8. Il ciclo di decalcificazione esegue automaticamente una serie di risciacqui ad intervalli per rimuovere il calcare dall'interno della macchina da caffè fino a svuotare il serbatoio.
9. Il ciclo di decalcificazione si interrompe e la spia arancione lampeggia.
10. Rimuovere il serbatoio dell'acqua, svuotarlo e risciacquarlo.
11. Riempire il serbatoio con acqua fino al livello massimo e inserirlo nel suo alloggiamento.
12. Posizionare un contenitore vuoto sotto al cappuccinatore e controllare che la manopola vapore sia in posizione .
13. Premere nuovamente il pulsante vapore per avviare il ciclo di risciacquo.
14. Quando il serbatoio è vuoto significa che il ciclo di risciacquo è terminato e la spia arancione si spegne.
15. Ruotare la manopola vapore alla posizione .

Pericolo di lesioni personali

- Il decalcificante contiene acidi che possono irritare la pelle e gli occhi.
- Seguire scrupolosamente le istruzioni del produttore e le avvertenze di sicurezza riportate sulla confezione in caso di contatto con la pelle o gli occhi.
- Utilizzare decalcificanti raccomandati da Smeg per evitare danni alla macchina da caffè.

Decalcificazione e risciacquo della doccia caldaia

Durante il ciclo di decalcificazione, chiudere la manopola vapore di tanto in tanto per far fuoriuscire del decalcificante dalla doccia caldaia.

Durante il ciclo di risciacquo, chiudere la manopola vapore di tanto in tanto per risciacquare la doccia caldaia.



4.5 Cosa fare se...

Problema	Possibile causa	Soluzione
Il caffè non esce	Mancanza di acqua nel serbatoio.	Riempire il serbatoio.
	I fori del filtro sono ostruiti.	Pulire il filtro utilizzando una spazzola o uno spillo.
	Il serbatoio non è inserito correttamente.	Inserire il serbatoio correttamente nel suo alloggiamento.
	Presenza di calcare.	Eseguire il ciclo di decalcificazione.
Il caffè gocciola dal portafiltro e non dai beccucci	Il portafiltro non è agganciato correttamente o è sporco.	Agganciare il portafiltro e ruotarlo fino in fondo. Pulire il portafiltro.
	La guarnizione della doccia caldaia è usurata.	Fare sostituire presso un Centro Assistenza autorizzato.
	I fori dei beccucci sono ostruiti.	Pulire i fori dei beccucci.
Il portafiltro non si aggancia alla macchina da caffè	È stato riempito troppo il filtro.	Utilizzare il misurino in dotazione e utilizzare il filtro corretto.
La macchina da caffè non funziona e lampeggiano tutte le spie	Possibile guasto.	Scollegare la macchina da caffè e contattare un Centro Assistenza autorizzato.

Problema	Possibile causa	Soluzione
La crema del caffè è chiara e fuoriesce velocemente dal beccuccio	Il caffè macinato è poco pressato.	Pressare maggiormente il caffè.
	La quantità del caffè macinato è scarsa.	Aumentare la quantità.
	La macinatura del caffè è grossa.	Utilizzare solo caffè macinato per macchina da caffè espresso.
	Qualità del caffè macinato non corretta.	Cambiare il tipo di caffè macinato.
La crema del caffè è scura e fuoriesce lentamente dal beccuccio	Il caffè macinato è stato pressato troppo.	Pressare meno il caffè.
	La quantità del caffè macinato è eccessiva.	Diminuire la quantità.
	La doccia caldaia o il filtro sono ostruiti.	Pulire la doccia e il filtro.
	La macinatura del caffè è troppo fine.	Utilizzare solo caffè macinato per macchina da caffè espresso.
	Presenza di calcare.	Eseguire il ciclo di decalcificazione.

Problema	Possibile causa	Soluzione
Le spie e lampeggiano per alcuni secondi	Manopola vapore aperta	Chiudere la manopola vapore.
	Temperatura caldaia elevata.	Raffreddare la caldaia.
	Presenza di calcare.	Eseguire il ciclo di decalcificazione.
	Mancanza di acqua nel serbatoio.	Riempire il serbatoio.
	Doccia caldaia o filtro ostruiti.	Pulire la doccia caldaia e il filtro.
	Il serbatoio non è inserito correttamente.	Inserire il serbatoio correttamente nel suo alloggiamento.
Caffè non caldo	Inattività della macchina per un tempo prolungato.	Aumentare la temperatura del caffè dal menù programmazione seguendo quanto indicato nel paragrafo "Impostazione della temperatura del caffè". Utilizzando la stessa tazza in cui si preparerà il caffè, erogare acqua calda in modo da scaldare la tazza.

Nel caso il problema non sia stato risolto o per altre tipologie di guasti, contattare il servizio assistenza di zona.

Dear Customer,
Thank you for purchasing this Smeg 50's Style coffee machine.
By choosing one of our products, you have selected an appliance which combines iconic style with innovative technical design and attention to detail.
A Smeg appliance coordinates perfectly with other Smeg products, or works equally great as a standalone statement piece in your kitchen.
We hope you enjoy using your new appliance!
For further information on the product, please visit www.smeg.com or www.smeg50style.com.

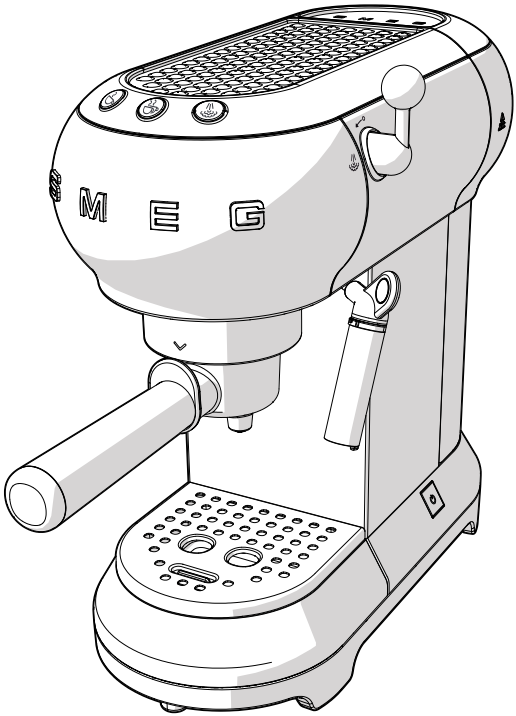

Model ECF01
Coffee Machine

Contents

1	**Instructions**	**26**
1.1	Introduction	26
1.2	This user manual	26
1.3	Intended use	26
1.4	General safety instructions	26
1.5	Manufacturer liability	29
1.6	Identification plate	29
1.7	Disposal	29
2	**Description**	**30**
2.1	Product description	30
3	**Use**	**31**
3.1	Before first use	31
3.2	First use	32
3.3	How to prepare espresso coffee	33
3.4	How to prepare a cappuccino	35
3.5	How to dispense hot water	36
3.6	Accessing the settings menu and changing the settings	36
3.7	How to cool down the boiler	39
4	**Cleaning and maintenance**	**40**
4.1	Instructions	40
4.2	Cleaning the body of the coffee machine	40
4.3	Cleaning the coffee machine components	40
4.4	Descaling	42
4.5	What to do if...	43

EN

We advise you to read this manual carefully, as it contains all the instructions for maintaining the appliance's aesthetic and functional qualities.
For further information on the product: www.smeg.com

1 Instructions

1.1 Introduction

Key information for the user:

Instructions



General information on this user manual, on safety and final disposal.

Description



Appliance description

Use



Information on using your appliance.

Cleaning and care



Information for proper cleaning and maintenance of the appliance.



Safety instructions



Information



Advice

1.2 This user manual

This user manual is an integral part of the appliance and must therefore be kept in its entirety and in an accessible place for the whole working life of the appliance.

1.3 Intended use

The appliance can be used to prepare espresso and cappuccino coffee using ground coffee or coffee soft pods. Every other use is considered improper. Do not use the appliance for anything other than its intended use.

1.4 General safety instructions

- The appliance must not be used by persons (including children) with reduced physical, sensory or mental capabilities or with a lack of experience and knowledge, unless appropriately supervised, or instructed on the safe use of the appliance by a person responsible for their safety.
- Children must be supervised at all times to ensure they do not play with the appliance.
- Cleaning and maintenance of the appliance must not be performed by children, unless closely supervised.

- Never submerge the appliance in water.
- This appliance is intended for household use. Moreover, it cannot be used:
  - in kitchen areas provided for employees in shops, offices and other working environments;
  - in farms/farm stay facilities
  - by guests in hotels, motels and residential environments;
  - in bed and breakfasts.
- If the power cord is damaged, contact technical support to arrange for this to be replaced in order to avoid any possible hazards.

Only for European markets:

- This appliance may be used by children from the age of 8 provided they are supervised or instructed on the safe use of the appliance and they understand the associated risks.
- Cleaning and maintenance may be performed by children from the age of 8 as long as they are appropriately supervised.
- Keep the appliance and its cord out of reach of children under the age of 8 years.
- Children must never play with the appliance.
- The appliance may be used by people with reduced physical, sensory or mental capabilities or lack of experience and knowledge if they have been given supervision or instruction concerning use of the appliance in a safe way and if they understand the hazards involved.
- Disconnect the appliance from the power socket before assembly, disassembly and cleaning.



Hot surfaces

- Surfaces marked with this symbol will become hot during use. This symbol is only present only on some models.



Instructions

For this appliance

- Follow all safety instructions in order to use the appliance safely.
- Read this user manual carefully before using the appliance.
- Switch off the appliance immediately after use.
- Do not leave the coffee machine unattended during use.
- Always disconnect the coffee machine from the power socket if it is left unattended and before assembly/ disassembly of components or cleaning.
- Unplug the coffee machine before cleaning it and if you notice any fault.
- Let the coffee machine cool down before cleaning.
- Do not use the coffee machine without the tank fitted or if there is no water in the tank.
- Leave at least 3 cm of space between the coffee machine and any walls to the rear or side, and 15 cm clearance above the coffee machine.
- Danger of burns! The coffee machine generates heat and produces hot water and steam during its operation.
- Danger of burns! Do not touch the cup warmer shelf while the appliance is running.
- Do not use the coffee machine with parts or accessories of other manufacturers.
- Only use original spare parts. The use of spare parts not approved by the manufacturer could lead to fires, electric shocks or personal injury.
- Only place the coffee machine on level and dry surfaces.
- Avoid getting the coffee machine wet and do not spray liquids onto it. In the event of contact with liquid, immediately switch off the power at the socket or main breaker and dry the appliance thoroughly: Electric shock hazard!
- Do not use harsh detergents or sharp objects to clean the coffee machine.
- Do not make any modifications to the appliance.
- Never try to put out a fire or flames with water: turn off the appliance and remove the plug from the socket, and smother the flames with a fire blanket or other appropriate cover.
- Prevent the power cord from coming into contact with sharp edges.
- Never position the appliance above or near gas or electric hob burners when they are hot or in use, inside an oven or near other heat sources.
- Do not position the appliance near sinks or taps.

1.5 Manufacturer liability

The manufacturer shall not be liable for injuries or property damage caused by:

- Use of the appliance other than that specified
- Failure to read the user manual
- Tampering with any part of the appliance
- Use of non-original spare parts
- Failure to observe the safety instructions

1.6 Identification plate

The identification plate bears the technical data, serial number and brand name of the appliance. Do not remove the identification plate for any reason.

1.7 Disposal



This appliance must be disposed of separately from other waste (Directive 2012/19/EU). The appliance does not contain substances in quantities sufficient to be considered hazardous to health and the environment, in accordance with current European directives.



Electrical voltage
Danger of electrocution

- Disconnect the mains supply.
- Unplug the appliance.

- **Old appliances do not belong in household waste!** To comply with current legislation, old appliances, on reaching the end of their useful lives, should be taken to a disposal facility where they can be sorted. This allows precious materials from old appliances to be recycled and helps protect the environment. For further information, contact the relevant local authorities or your nearest waste recycling centre.

Our appliances are packed in non-polluting and recyclable materials.

- Take these packing materials to the appropriate recycling centre.



Plastic packaging
Danger of suffocation

- Do not leave the packaging or any part of it unattended.
- Do not let children play with the plastic bags.

2 Description

2.1 Product description

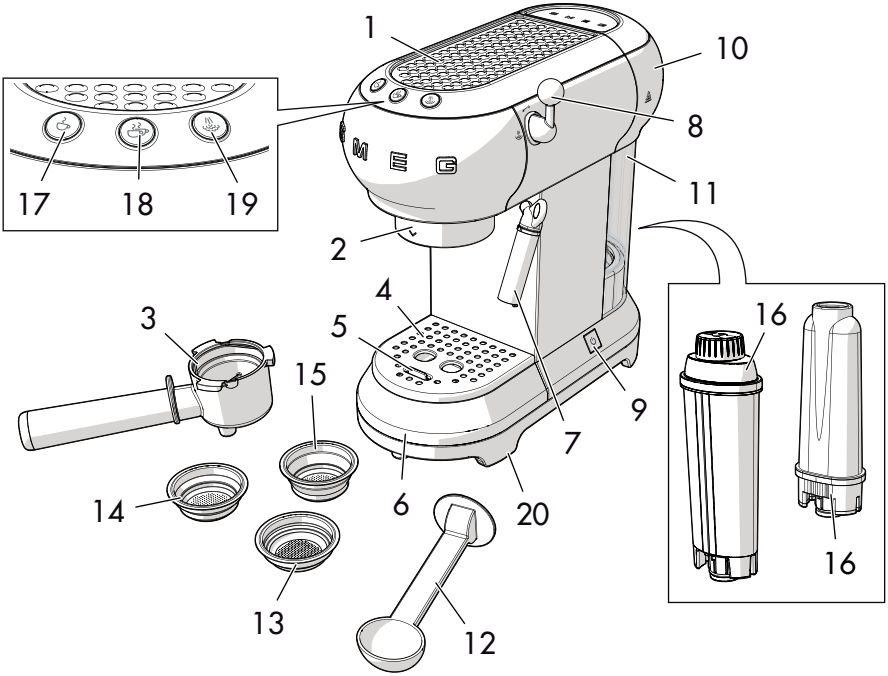

Model ECF01 - Coffee Machine

1 Cup warmer shelf
2 Boiler outlet
3 Filter holder
4 Steel cup holder tray
5 Float
6 Stainless-steel drip tray
7 Hot water/steam nozzle and frothing nozzle for cappuccino
8 Steam knob
9 ON/OFF switch
10 Water tank lid
11 Water tank (1 litre)
12 Measuring/tamping scoop
13 Coffee soft pod filter
14 Ground coffee filter, 1 cup
15 Ground coffee filter, 2 cups
16 Water softener filter (optional)
17 One-cup coffee button (white light)
18 Two-cup coffee button (white light)
19 Steam button (white light)/Descale button (orange light)
20 Non-slip feet

3 Use

Danger of electrocution

- Plug into an earthed 3-pin socket.
- Do not remove the earth pin.
- Do not use an adapter.
- Do not use an extension cord.
- Failure to observe these warnings can lead to fire, electrocution or even death.

3.1 Before first use

1. Remove any labels and stickers from the coffee machine.
2. Carefully wash and dry the components of the coffee machine (see "4 Cleaning and maintenance").
3. Remove the lid (**1**) by pulling it upwards, then remove the tank (**2**).

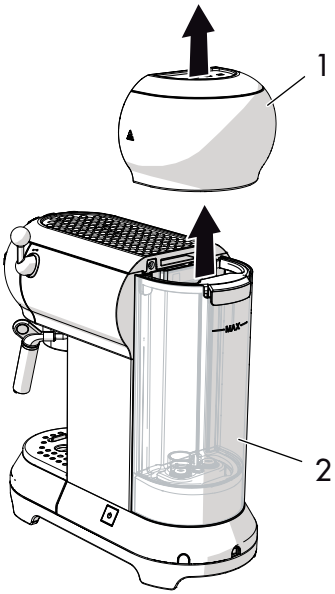

4. Fill the tank (**2**) with cool, clean water directly from the tap or using a jug, ensuring you do not exceed the maximum level on the tank.

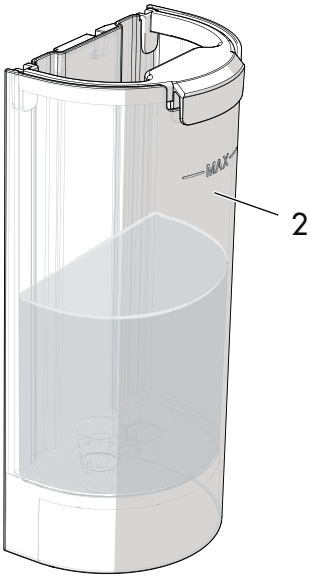

Danger of malfunction

- Do not use the coffee machine without the tank fitted or if there is no water in the tank.

The components intended to come into contact with food are made of materials that comply with the provisions of current legislation.

EN

3.2 First use

1. Switch on the coffee machine by pressing the ON/OFF switch (**1**): the lights of the three buttons (**2**), (**3**) and (**4**) will flash in sequence.

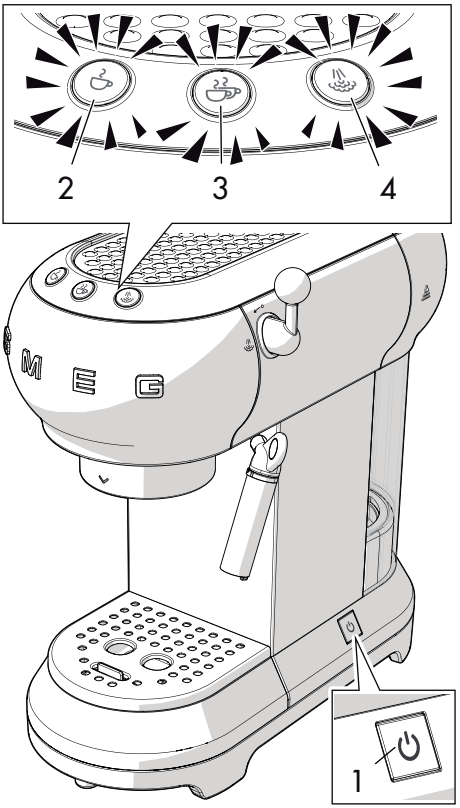

2. The lights (**2**) and (**3**) flash to indicate that the machine is warming up to the set temperature. The coffee machine is ready for use as soon as the lights stop flashing and are lit steadily.

On first use, rinse the internal circuits:

- Attach the filter holder to the coffee machine.
- Place a container under the coffee dispensing spouts and press .
- Repeat this process 5 times.

Rinsing of the internal circuits is also recommended when the coffee machine has not been used for a long period of time.

3. Position a container under the hot water/steam nozzle (**4**).

4. Turn the steam knob (**5**) to the position and dispense 100 ml of water.

5. Return the steam knob (**5**) to the position.

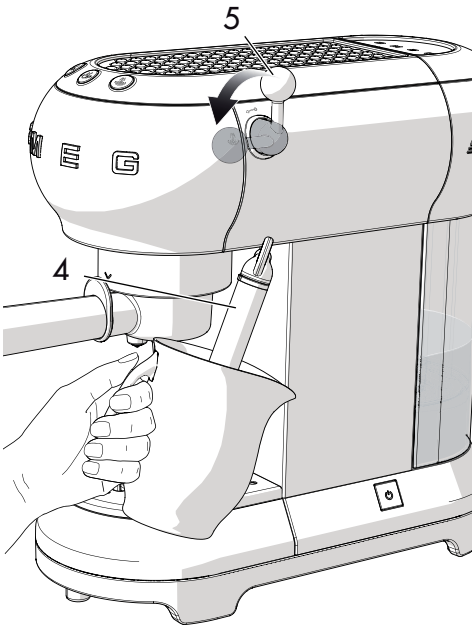

Prepare 4-5 coffees or 4-5 cappuccinos to obtain best results.

Filters

The coffee machine is provided with three filters: one for one cup, one for two cups and one for soft pods.

The corresponding symbol is indicated on the bottom of each filter.

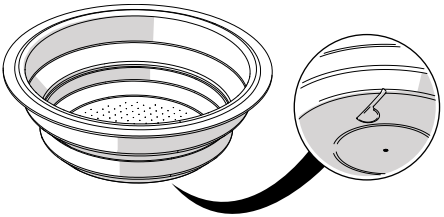

3.3 How to prepare espresso coffee

Ground coffee:

1. Insert the filter for ground coffee (**1**) in the filter holder (**2**), choosing between the one-cup filter and two-cup filter .

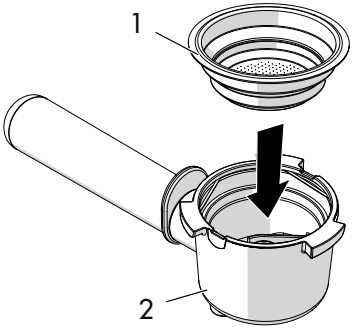

2. Tamp down the ground coffee using the tamping scoop (**3**).

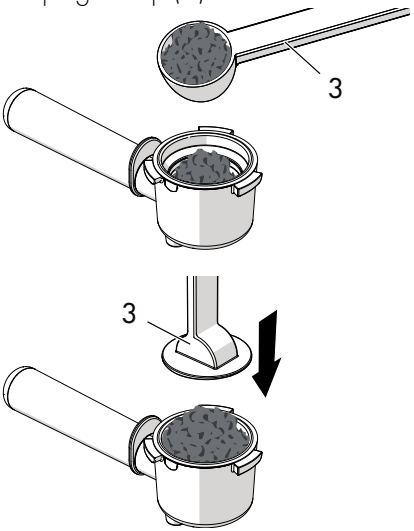

3. Remove any excess coffee from around the edge of the filter holder. Attach the filter holder by lining up the handle with ^ and turning it to the right up to the v position.



- For one cup, fill the filter with a level measure of coffee (approx. 7 grams).
- For two cups, fill the filter with two level measures.
- To obtain a strong coffee, tamp down the coffee firmly.
- To obtain a lighter coffee, tamp down the coffee less.

4. Position the cup(s) under the filter holder spouts and press the ☕ or ☕☕ dispense button.

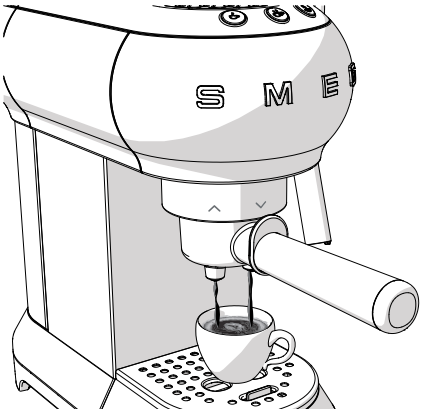

Danger of burns

- To avoid sprays, do not remove the filter holder while the machine is running: wait for a few seconds after dispensing has stopped.

After the machine has not been used for a while (more than 30 minutes) it is normal for the first cups of coffee not to be at the right temperature.

The recommendations for obtaining a hot coffee immediately are shown in section "4.5 What to do if..."

Coffee soft pods:

1. Insert the filter for soft pod coffee into the filter holder.
2. Insert the soft pod into the filter holder, positioning it as centrally as possible.
3. Proceed in the same manner as for ground coffee.

Danger of burns

- To avoid sprays, do not remove the filter holder while the machine is running: wait for a few seconds after dispensing has stopped.

- The delivery of coffee can be stopped at any point by pressing the dispense button again.
- To increase the quantity of coffee in the cup, hold down the dispense button.

3.4 How to prepare a cappuccino

1. Prepare an espresso coffee in a large cup.
2. Press the button: the light will flash.
3. Fill a container with 100 ml of semi-skimmed milk for each cappuccino you wish to prepare.
4. When the light stops flashing and is lit steadily, position an empty container underneath the frothing nozzle for cappuccino (**1**) and then open the steam knob (**2**) to the position to discharge any water present, before closing the knob again.
5. Position the container with milk underneath the frothing nozzle for cappuccino (**1**) then immerse the frothing nozzle a few millimetres into the milk.
   Turn the knob (**2**) to the position and slowly move the container upwards to obtain creamier foam.

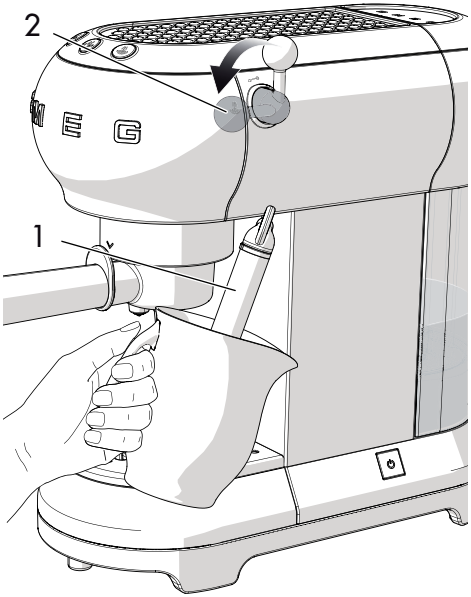

6. Once the volume of milk has doubled, immerse the frothing nozzle for cappuccino all the way and heat the milk up to 60°C. Stop the steam by turning the steam knob to the right.
7. Pour the milk into the cups with the espresso.



- To prepare more than one cappuccino, first prepare all the necessary cups of espresso, then steam the milk for all the cappuccinos together.
- For reasons of hygiene, it is advisable to clean the frothing nozzle for cappuccino after use.
- Discharge any milk residue by turning the steam nozzle to let the steam out.
- Do not dispense steam for longer than 60 seconds.

3.5 How to dispense hot water

1. Turn the machine on using the ON/OFF switch and wait until the coffee dispensing indicator lights are no longer blinking.
2. Position a container underneath the frothing nozzle for cappuccino.
3. Turn the steam knob to the position to let out the hot water.

- Do not dispense steam for longer than 60 seconds.

3.6 Accessing the settings menu and changing the settings

1. Ensure that the machine is ready for use, then press and hold the button for 10 seconds until the three buttons start flashing: the machine is now in settings mode.
2. Adjust the machine settings to your requirements.
3. To exit the menu, just wait 15 seconds without pressing any buttons.

EN

Setting the coffee temperature

1. Access the settings menu.
2. Press the button to select the coffee temperature. The lights for the current setting will turn on:

Lights	Temperature setting
	Low
	Medium
	High

3. The lights will start flashing in sequence.
4. Press the button corresponding to the required temperature: low, medium or high.
5. The button flashes to indicate that the selection has been stored.

Setting the quantity of coffee

To modify the quantity of coffee dispensed by the machine:

1. Position one or two cups under the filter holder spouts.
2. Press the button for one cup or two cups and hold it down.
3. The machine will start dispensing coffee.
4. Release the button as soon as the required quantity of coffee is reached.
5. The light flashes to indicate that the selected quantity has been stored.

Setting the water hardness

1. Access the settings menu.
2. Press the button to select the water hardness. The lights for the current setting will turn on:

Lights	Water setting
	Soft
	Medium
	Hard

3. The lights will start flashing in sequence.

4. Press the relative button to select the water hardness:

soft	medium	hard
<10°dH	10°dH - 20°dH	> 20°dH
<18°fH	18°fH - 36°fH	> 36°fH
< 180 mg/l CaCo3	180-300 mg/l CaCo3	360 mg/l CaCo3

5. The button flashes to indicate that the selection has been stored.

Setting the automatic shut-off time

In order to save energy, the coffee machine will turn itself off when it has not been used for a certain period of time.

To turn the appliance back on, press any button on the control panel.

To set this time:

1. Access the settings menu.
2. Press to select the auto shut-off time. The lights for the current setting will turn on:

Lights	Time setting
	9 minutes
	30 minutes
	3 hours

3. The lights will start flashing in sequence.
4. Press the button corresponding to the time you wish to set: 9 minutes, 30 minutes or 3 hours.
5. The button flashes to indicate that the selection has been stored.

EN

Restoring factory default values

To return the machine to its factory settings:

1. Access the settings menu.
2. Turn the steam knob to the position.
3. Press the button: the three lights will flash to indicate that the factory defaults have been reset.
4. Return the steam knob to the position.

3.7 How to cool down the boiler

The boiler must be cooled down if you wish to prepare a coffee immediately after frothing milk.

If this procedure is not performed, the coffee dispensed will taste burnt.

1. Position a container underneath the frothing nozzle for cappuccino and open the steam knob to dispense hot water.

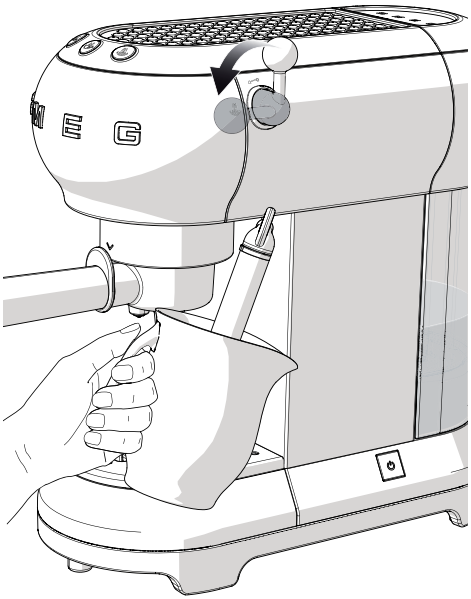

2. Hot water will stop coming out as soon as the boiler has cooled down.
3. Close the steam knob again and prepare the coffee.

4 Cleaning and maintenance

4.1 Instructions

Improper use
Danger of electrocution

- Unplug the coffee machine before cleaning it.
- Do not immerse the coffee machine in water or other liquids.
- Let the coffee machine cool down before cleaning.

Improper use
Risk of damage to surfaces

- Do not use steam jets to clean the coffee machine.
- Do not use cleaning products containing chlorine, ammonia or bleach on parts with metal surface finishes (e.g. anodised, nickel- or chrome-plated).
- Do not use abrasive or corrosive detergents (e.g. powder products, stain removers and metallic scourers).
- Do not use rough or abrasive materials or sharp metal scrapers.

4.2 Cleaning the body of the coffee machine

To keep the outer surface of the coffee machine in good condition, it should be cleaned regularly after use. Let the appliance cool down first. Clean with a soft, damp cloth.

4.3 Cleaning the coffee machine components

Cleaning the drip tray

The drip tray is equipped with a red float (**1**) which sticks out of the cup holder tray when the maximum liquid level is exceeded.

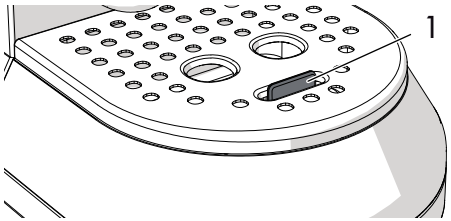

1. Remove the cup holder tray (**2**) and then remove the drip tray (**3**) to empty it.

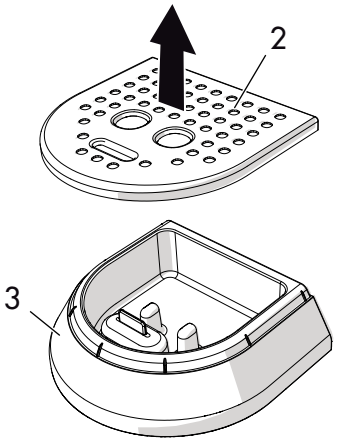

2. Clean the drip tray with a cloth and then reposition it together with the cup holder tray.

Cleaning the coffee filters

Clean the coffee filters regularly under running water. If the holes are blocked, clean them with a pin or a brush.

EN

Cleaning the frothing nozzle for cappuccino

Clean the frothing nozzle for cappuccino immediately after use.

1. Turn the steam knob to let a little steam out and drive out any milk inside the nozzle.
2. Shut off the coffee machine by pressing the ON/OFF switch.
3. Hold the tube of the frothing nozzle (**1**) still with one hand and use the other to rotate the frothing nozzle (**2**) anticlockwise and pull it off downwards.

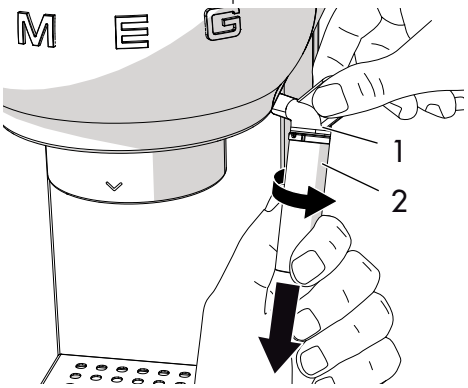

4. Remove the rubber connecting nozzle (**3**) from the frothing nozzle tube by pulling it downwards.

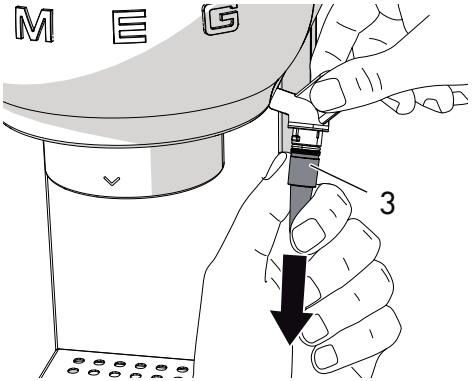

5. Wash the frothing nozzle and rubber connecting nozzle thoroughly with warm water.
6. Check that the hole (**4**) is not blocked.

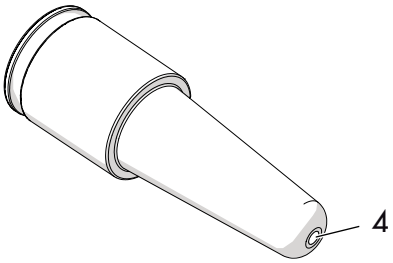

7. Insert the rubber connecting nozzle (**3**) back into the frothing nozzle tube (**1**) then replace the frothing nozzle (**2**) by pushing it upwards and rotating it anticlockwise.
8. Refit the frothing nozzle in its housing by following the cleaning instructions in reverse.

Cleaning the boiler outlet

The boiler outlet must be rinsed every 200 coffees made by dispensing approximately 500 ml of water by pressing the coffee dispense button without adding ground coffee or a soft pod.

Cleaning the water tank

Clean the water tank once a month using a moist cloth and mild detergent.

4.4 Descaling

The coffee machine needs descaling when the orange light on the button lights up.

1. Fill the water tank with a solution of water and descaler, following the instructions on the package.
2. Press the ON/OFF switch.
3. Remove the filter holder and position a container underneath the frothing nozzle.
4. Wait for the or lights to come on steadily.
5. Press the button and hold for 10 seconds until the three buttons flash in sequence.
6. Turn the steam knob to the position.
7. Press to start descaling.
8. The descaling cycle automatically performs a series of rinse cycles at intervals to remove scale from the inside of the coffee machine, continuing until the tank is empty.
9. The descaling cycle will stop and the orange light will flash.
10. Remove the water tank, empty it and rinse it out.
11. Fill the tank with water to the maximum level mark and insert it into its housing.
12. Position an empty container underneath the frothing nozzle and check that the steam knob is in the position.
13. Press the steam button again to start the rinse cycle.
14. When the tank is empty it means that the rinse cycle is finished, and the orange light will turn off.
15. Turn the steam knob to the position.

Danger of injury

- The descaler contains acid which can irritate the skin and eyes.
- Follow the manufacturer's instructions and safety warnings on the pack to the letter; they will also tell you what to do in the event of contact with skin or eyes.
- Use descaler products recommended by Smeg to avoid damage to the coffee machine.

Descaling and rinsing the boiler outlet

During the descaling cycle, close the steam knob every so often to make some of the descaling solution come out from the boiler outlet.

During the rinse cycle, close the steam knob every so often to rinse off the boiler outlet.



EN

4.5 What to do if...

Problem	Possible causes	Solution
Coffee does not come out	No water in tank.	Fill the tank.
	The filter holes are blocked.	Clean the filter with a brush or pin.
	The tank is not inserted correctly.	Insert the tank correctly in its housing.
	Scale build-up.	Perform a descaling cycle.
The coffee drips out of the filter holder and not the spouts	The filter holder is not inserted correctly, or is dirty.	Insert the filter holder and turn it so it is fully closed. Clean the filter holder.
	The boiler outlet seal is worn.	Have it replaced at an Authorised Service Centre.
	The spout holes are blocked.	Clean the spout holes.
The filter holder will not attach to the coffee machine	The filter has been overfilled.	Use the supplied measuring scoop and use the correct filter.
The coffee machine does not work and all lights flash	Possible fault.	Unplug the coffee machine and contact an Authorised Service Centre.

Problem	Possible causes	Solution
The "crema" of the coffee is light in colour and comes out of the spout very fast	The ground coffee has not been tamped sufficiently.	Tamp the coffee harder.
	There is insufficient ground coffee.	Use a larger quantity.
	The coffee grind is too coarse.	Use only ground coffee for espresso machines.
	Poor quality ground coffee.	Change type of ground coffee.
The "crema" of the coffee is dark in colour and comes out of the spout slowly	The ground coffee has been tamped too hard.	Tamp the coffee with less force.
	There is too much ground coffee.	Decrease the quantity used.
	The boiler outlet or filter is blocked.	Clean the outlet and the filter.
	The coffee grind is too fine.	Use only ground coffee for espresso machines.
	Scale build-up.	Perform a descaling cycle.



Problem	Possible causes	Solution
The ☕ and ☕ lights flash for a few seconds	Steam knob open	Close the steam knob.
	Boiler temperature too high.	Cool down the boiler.
	Scale build-up.	Perform a descaling cycle.
	No water in tank.	Fill the tank.
	Boiler outlet or filter blocked.	Clean the boiler outlet and the filter.
	The tank is not inserted correctly.	Insert the tank correctly in its housing.
Coffee is not hot	Machine not used for a long time.	Increase the temperature of the coffee from the programming menu following the instructions in section "Setting the coffee temperature". Dispense hot water into the cup in which the coffee will be prepared in order to heat the cup.



If the problem has not been resolved or in the case of other types of fault, contact your local technical support centre.

Cher client,
Nous vous remercions vivement d'avoir acheté la machine à café de la ligne Années '50 Smeg.
En choisissant l'un de nos produits, vous avez opté pour un appareil qui naît de l'union d'un style iconique, d'une conception technique innovante et de l'attention portée aux détails.
Cet appareil peut être parfaitement associé aux autres produits Smeg ; utilisé seul, il contribue à donner une touche de style à votre cuisine.
Nous espérons que vous pourrez apprécier pleinement votre nouvel appareil électroménager.
Pour toute information complémentaire concernant le produit : www.smeg.com ou www.smeg50style.com.

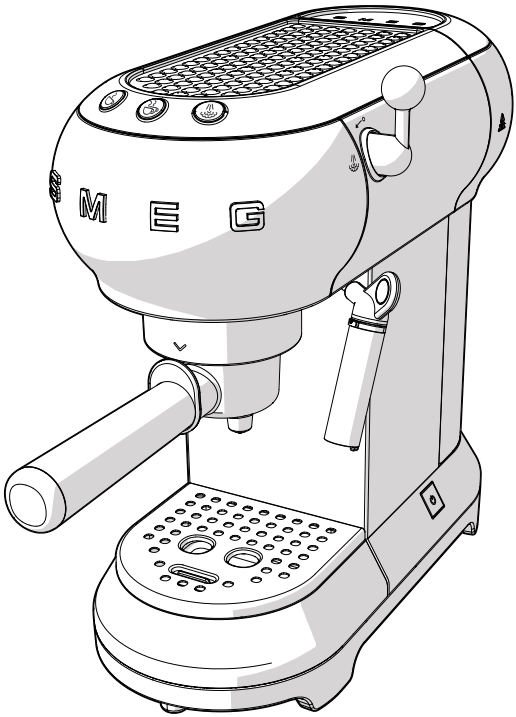

Modèle ECF01
Machine à café

Sommaire

1 Avertissements	**48**
1.1 Introduction	48
1.2 Cette notice d'utilisation	48
1.3 Usage prévu	48
1.4 Avertissements généraux de sécurité	48
1.5 Responsabilité du fabricant	51
1.6 Plaque d'identification	51
1.7 Élimination	51
2 Description	**52**
2.1 Description du produit	52
3 Utilisation	**53**
3.1 Avant la première utilisation	53
3.2 Première utilisation	54
3.3 Comment préparer l'expresso	55
3.4 Comment préparer le cappuccino	57
3.5 Comment distribuer l'eau chaude	58
3.6 Accès au menu de programmation et modification des paramètres	58
3.7 Comment refroidir la chaudière	61
4 Nettoyage et entretien	**62**
4.1 Avertissements	62
4.2 Nettoyage du corps de la machine à café	62
4.3 Nettoyage des composants de la machine à café	62
4.4 Détartrage	64
4.5 Qu'est-ce qu'il faut faire si...	65

FR

Nous conseillons de lire attentivement ce manuel qui contient toutes les indications nécessaires pour préserver les caractéristiques esthétiques et fonctionnelles de l'appareil acheté.
Pour de plus amples informations concernant le produit : www.smeg.com

1 Avertissements

1.1 Introduction

Informations importantes pour l'utilisateur :

Avertissements



Informations générales sur cette notice d'utilisation, de sécurité et pour l'élimination finale.

Description



Description de l'appareil.

Utilisation



Informations sur l'utilisation de l'appareil.

Nettoyage et entretien



Informations pour le bon nettoyage et entretien de l'appareil.



Avertissement de sécurité



Information



Suggestion

1.2 Cette notice d'utilisation

Cette notice d'utilisation fait partie intégrante de l'appareil et doit être conservé intègre et à portée de main de l'utilisateur pendant tout le cycle de vie de l'appareil.

1.3 Usage prévu

L'appareil peut être utilisé pour préparer un expresso et un cappuccino en utilisant du café moulu ou des dosettes. Toute autre utilisation est inappropriée. N'utilisez pas l'appareil à d'autres fins que celles prévues.

1.4 Avertissements généraux de sécurité

- Cet appareil n'est pas indiqué pour être utilisé par des personnes (y compris les enfants) aux capacités physiques, sensorielles ou mentales réduites, ou sans expérience ni connaissances, à moins qu'elles n'aient été suivies et instruites quant à l'utilisation sécurisée de l'appareil par une personne responsable de leur sécurité.
- Les enfants doivent être surveillés pour s'assurer qu'ils ne jouent pas avec l'appareil.
- Les opérations de nettoyage et d'entretien ne doivent jamais être effectuées par des enfants sans surveillance.

- N'immergez jamais l'appareil dans l'eau.
- Cet appareil est exclusivement destiné à l'usage domestique. En outre, il ne peut pas être utilisé :
  - dans la zone cuisine pour les employés de magasins, de bureaux et dans d'autres milieux de travail ;
  - dans les fermes/gîtes ;
  - par les clients des hôtels, des motels et des résidences ;
  - dans les bed and breakfast.
- Si le cordon d'alimentation électrique endommagée, contactez le service d'assistance technique pour son remplacement afin d'éviter tout danger.

Uniquement pour les marchés européens :

- L'utilisation de cet appareil est permise aux enfants âgés d'au moins 8 ans surveillés ou informés des précautions à prendre pour une utilisation en toute sécurité et s'ils en comprennent les risques connexes.
- Le nettoyage et l'entretien peuvent être effectués par des enfants âgés d'au moins 8 ans à condition qu'ils soient surveillés.
- Conservez l'appareil et son cordon hors de la portée des enfants de moins de 8 ans.
- Les enfants ne doivent pas jouer avec l'appareil.
- Cet appareil peut être utilisé par des personnes aux capacités physiques, sensorielles ou mentales réduites, ou sans expérience ni connaissances, à moins qu'elles ne soient suivies ou instruites quant à l'utilisation sécurisée de l'appareil et si elles sont conscientes des dangers qui y sont liés.
- Débranchez l'appareil de la prise de courant avant d'effectuer les opérations de montage, de démontage et de nettoyage.

Surfaces chaudes

- Les surfaces indiquées par ce symbole deviennent chaudes durant l'utilisation. Le symbole n'est présent que sur certains modèles.

Avertissements

Pour cet appareil

- Suivez tous les avertissements de sécurité pour une utilisation en toute sécurité de l'appareil.
- Avant d'utiliser l'appareil, lisez attentivement cette notice d'utilisation.
- Éteignez l'appareil immédiatement après l'utilisation.
- Ne laissez pas l'appareil sans surveillance alors qu'il est en marche.
- Débranchez toujours la machine à café de la prise de courant avant le montage et le démontage des composants et avant de la nettoyer.
- Enlevez la fiche de la prise de courant avant d'effectuer le nettoyage en cas de panne.
- Laissez refroidir la machine à café avant d'effectuer le nettoyage.
- N'utilisez pas la machine à café sans eau dans le réservoir ou sans ce dernier.
- Laissez un espace d'au moins 3 cm entre la machine à café et les éventuels parois latérales ou arrières et laissez un espace d'au moins 15 cm au-dessus de la machine à café.
- Risques de brûlures ! La machine à café génère de la chaleur et produit de l'eau chaude et de la vapeur durant le fonctionnement.
- Risques de brûlures ! Ne touchez pas le chauffe-tasses durant le fonctionnement.
- N'utilisez pas la machine à café avec des pièces ou accessoires d'autres fabricants.
- N'utilisez que des pièces de rechange d'origine du fabricant. L'utilisation de pièces de rechange non recommandées par le fabricant pourrait provoquer des incendies, des secousses électriques ou des lésions aux personnes.
- Posez la machine à café sur des surfaces planes et sèches.
- Évitez de mouiller ou d'asperger des liquides sur la machine à café. En cas de contact avec des liquides, débranchez immédiatement le câble de la prise électrique et séchez minutieusement : Risques de secousses électriques !
- N'utilisez pas de détergents agressifs ou d'objets coupants pour nettoyer la machine à café.
- N'apportez pas de modifications à l'appareil.
- N'essayez jamais d'éteindre une flamme/incendie avec de l'eau : éteignez l'appareil, enlevez la fiche de la prise de courant et couvrez la flamme avec un couvercle ou avec un couvercle ignifuge.
- Évitez que le câble d'alimentation entre en contact avec des arêtes vives.
- Ne placez pas l'appareil au-dessus ou près de réchauds à gaz ou électriques allumés, à l'intérieur d'un four ou à proximité de sources de chaleur.
- Ne placez pas l'appareil près de robinets ou d'éviers.

1.5 Responsabilité du fabricant

Le fabricant décline toute responsabilité en cas de dommages subis par des personnes et des objets causés par :

- une utilisation de l'appareil autre que celle prévue ;
- la non lecture de la notice d'utilisation ;
- l'altération d'une pièce de l'appareil ;
- l'utilisation de pièces de rechange non d'origine ;
- l'inobservation des avertissements de sécurité.

1.6 Plaque d'identification

La plaque d'identification fournit les données techniques, le numéro de fabrication et le marquage. La plaque signalétique d'identification ne doit jamais être enlevée.

1.7 Élimination



Cet appareil doit être éliminé séparément des autres déchets (Directive 2012/19/EU). Cet appareil ne contient pas de substances dans des quantités telles qu'elles soient considérées comme dangereuses pour la santé et l'environnement, en conformité avec les directives européennes actuelles.



Tension électrique
Risque d'électrocution

- Désactivez l'alimentation électrique générale.
- Débranchez le câble d'alimentation électrique de l'installation électrique.

- **Les appareils électriques usagés ne doivent pas être éliminés avec les ordures ménagères !** Dans le respect de la législation en vigueur, les appareils électriques en fin de vie doivent être confiés aux centres de tri sélectif des déchets électriques et électroniques. De cette manière il est possible de recycler des matériaux de qualité provenant de vieux appareils et de protéger l'environnement. Pour de plus amples informations, contactez les autorités locales préposées ou les préposés des centres de tri sélectif.

Nous précisons que pour l'emballage de l'appareil, des matériaux non polluants et recyclables sont utilisés.

- Confiez les matériaux de l'emballage aux centres de tri sélectif prévus à cet effet.



Emballages en plastique
Risque de suffocation

- Ne laissez pas l'emballage ou des parties de ce dernier sans surveillance alors qu'il est en marche.
- Ne permettez pas que les enfants jouent avec les sacs en plastique de l'emballage.

2 Description

2.1 Description du produit

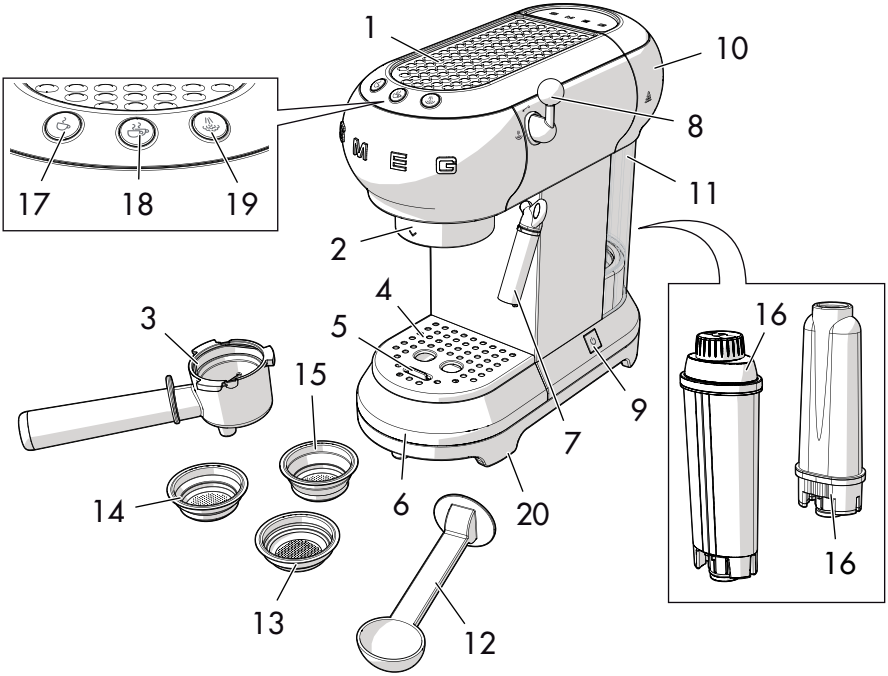

Modèle ECF01 - Machine à café

1 Chauffe-tasses
2 Douche chaudière
3 Porte-filtre
4 Plateau repose-tasses en acier
5 Flotteur
6 Bac ramasse-gouttes en acier inox
7 Distributeur d'eau chaude-vapeur/ accessoire à cappuccino
8 Poignée vapeur
9 Interrupteur ON/OFF
10 Couvercle réservoir eau
11 Réservoir d'eau (1 litre)
12 Doseur/pressoir
13 Filtre dosette
14 Filtre café moulu en poudre 1 tasse
15 Filtre café moulu en poudre 2 tasses
16 Filtre adoucisseur eau (en option)
17 Touche café 1 tasse (voyant blanc)
18 Touche café 2 tasses (voyant blanc)
19 Touche Vapeur (voyant blanc)/Touche Détartrage (voyant orange)
20 Pieds antidérapants

3 Utilisation

Risque d'électrocution

- Insérez la fiche dans une prise de courant conforme et dotée d'une mise à la terre.
- N'altérez pas la mise à la terre.
- N'utilisez pas un adaptateur.
- N'utilisez pas une rallonge.
- L'inobservation de ces avertissements peut provoquer la mort, un incendie ou l'électrocution.

3.1 Avant la première utilisation

1. Retirez les éventuel(le)s étiquettes et adhésifs de la machine à café.
2. Lavez et séchez minutieusement les composants de la machine à café (voir « 4 Nettoyage et entretien »).
3. Enlevez le couvercle (**1**) en le tirant vers le haut puis déboîtez le réservoir (**2**).

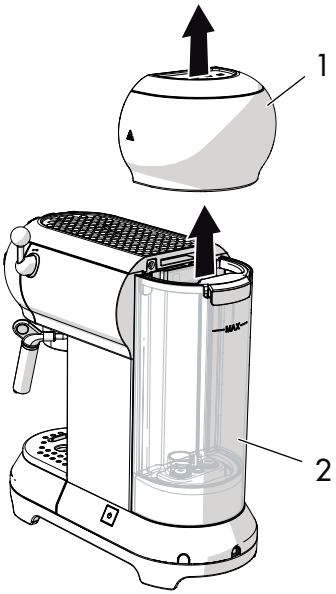

4. Remplissez le réservoir (**2**) avec de l'eau fraiche et propre directement sous le robinet ou en utilisant une carafe, en veillant à ne pas dépasser le niveau maximum indiqué sur le réservoir.

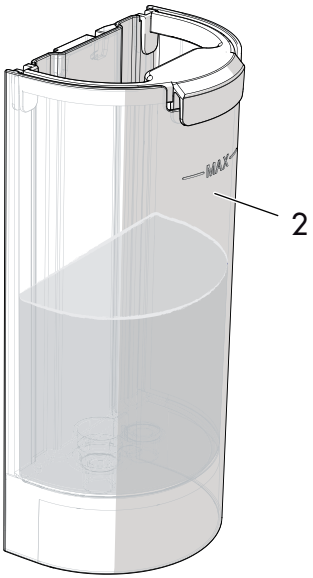

Risque de panne

- Ne faites pas fonctionner la machine à café sans eau dans le réservoir ou sans ce dernier inséré.

Les pièces qui peuvent entrer en contact avec les aliments sont fabriquées avec des matériaux conformes aux prescriptions des lois en vigueur.

FR

3.2 Première utilisation

1. Allumez la machine à café en appuyant sur l'interrupteur ON/OFF (**1**) : les voyants des trois touches (**2**), (**3**) et (**4**) clignotent en séquence.

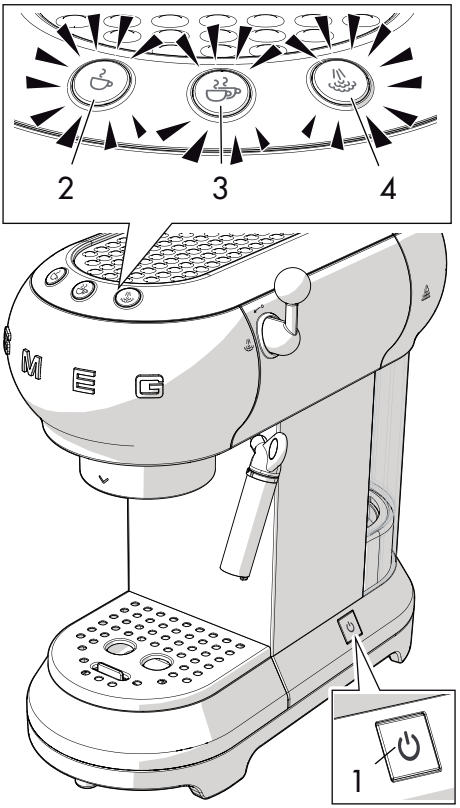

2. Les voyants (**2**) et (**3**) clignotent pour indiquer qu'elle est en train d'atteindre la température prédéfinie. La machine à café est prête à l'emploi dès que les voyants deviennent fixes.

Rincez les circuits internes lors de la première utilisation :

- Accrochez le porte filtre à la machine à café.
- Placez un récipient sous les becs de distribution du café et appuyez sur la touche .
- Répétez cette procédure 5 fois de suite.

Le rinçage des circuits internes est également conseillé en cas d'inutilisation prolongée de la machine à café.

3. Placez un récipient sous le distributeur d'eau chaude/vapeur (**4**).
4. Tournez la poignée vapeur (**5**) en position et distribuez 100 ml d'eau.

5. Réglez la poignée vapeur (**5**) sur la position ↙°.

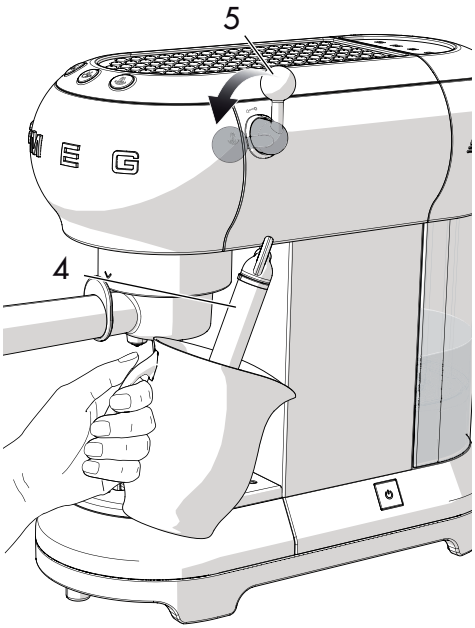

Préparez 4/5 cafés ou 4/5 cappuccinos pour obtenir un résultat satisfaisant.

Filtres

La machine à café est munie de trois filtres : un filtre pour une tasse, un filtre pour deux tasses et filtre pour dosette.

Le symbole correspondant est imprimé sous chaque filtre.

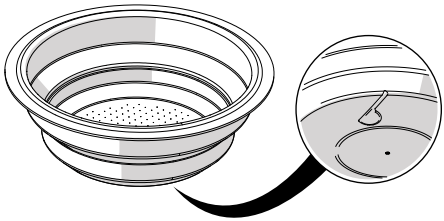

3.3 Comment préparer l'expresso

Café moulu en poudre :

1. Insérez le filtre pour café moulu (**1**) dans le porte-filtre (**2**), en choisissant entre le filtre pour une tasse ☕ et celui pour deux tasses ☕☕.

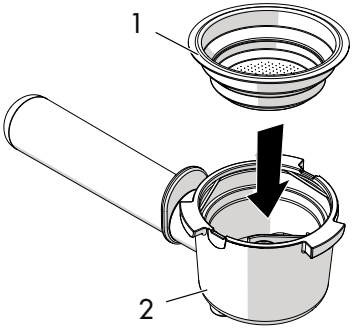

2. Appuyez sur le café moulu en utilisant le pressoir (**3**).

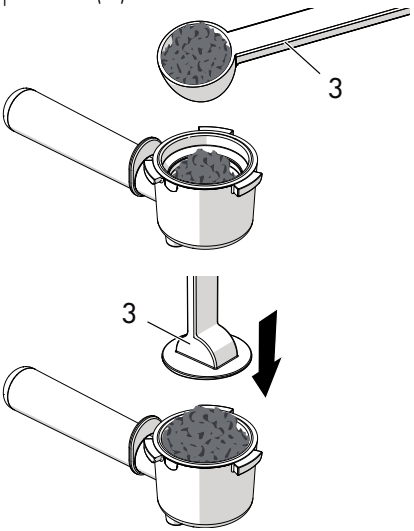

FR

3. Retirez le café moulu en excès du bord du porte-filtre. Accrochez le porte-filtre en alignant le manche sur ^ et en le tournant vers la droite jusqu'à la position v.

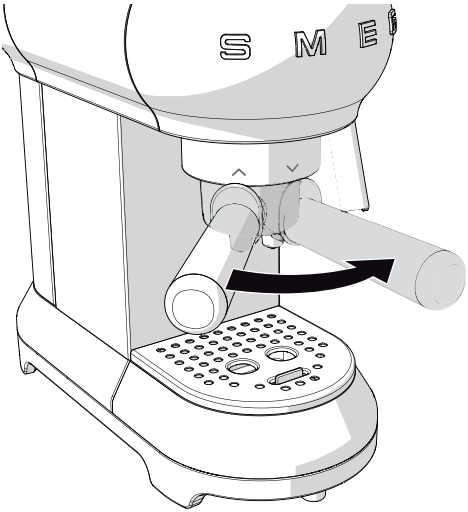

- Pour une tasse, remplissez le filtre avec une dose de café à ras bord, (environ 7 grammes).
- Pour deux tasses, remplissez le filtre avec deux doses de café à ras bord.
- Pour obtenir un café corsé, appuyez fortement sur le café moulu à l'aide du pressoir.
- Pour obtenir un café léger, n'appuyez qu'un peu sur le café moulu à l'aide du pressoir.

4. Placez la tasse ou les tasses sous les becs du porte-filtre et appuyez sur la touche de distribution ☕ ou ☕.

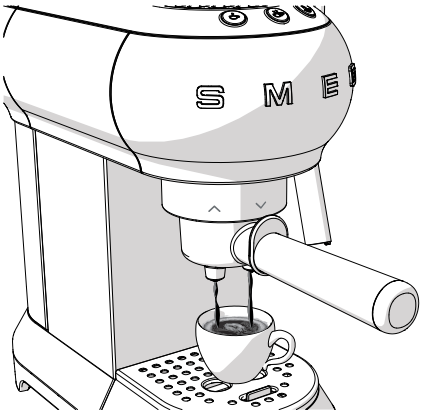

Risques de brûlures

- Pour éviter des éclaboussures, ne décrochez pas le porte-filtre durant la distribution, mais attendez quelques secondes jusqu'à la fin de la distribution.

Il est normal que les premiers cafés n'atteignent pas la bonne température après une longue période d'inactivité (pauses de plus de 30 minutes).

Vous trouverez des conseils pour obtenir immédiatement un café chaud dans la section « 4.5 Qu'est-ce qu'il faut faire si... »

Café en dosette :

1. Insérez le filtre pour le café en dosette dans le porte-filtre.
2. Insérez la dosette dans le porte–filtre en essayant de la centrer le plus possible au-dessus de ce dernier.
3. Procédez de la même manière que pour le café moulu en poudre.

Risques de brûlures

- Pour éviter des éclaboussures, ne décrochez pas le porte-filtre durant la distribution, mais attendez quelques secondes jusqu'à la fin de la distribution.

- La distribution peut être interrompue à tout moment en appuyant sur la touche de distribution.
- Pour augmenter la quantité de café dans la tasse, gardez enfoncée la touche de distribution.

3.4 Comment préparer le cappuccino

1. Préparez l'expresso en utilisant de grandes tasses.
2. Appuyez sur la touche : le voyant clignote.
3. Remplissez un récipient avec 100 grammes de lait partiellement écrémé froid pour chaque cappuccino qu'on souhaite préparer.
4. Quand le voyant devient fixe, placez un récipient vide sous l'accessoire à cappuccino (**1**) et ouvrez la poignée vapeur (**2**) en position pour vidanger l'éventuelle eau présente puis refermer la poignée.
5. Placez le récipient avec le lait sous l'accessoire à cappuccino (**1**) en immergeant ce dernier dans le lait de plusieurs millimètres. Tournez la poignée (**2**) en position et déplacez lentement le récipient du bas vers le haut pour obtenir une mousse plus crémeuse.

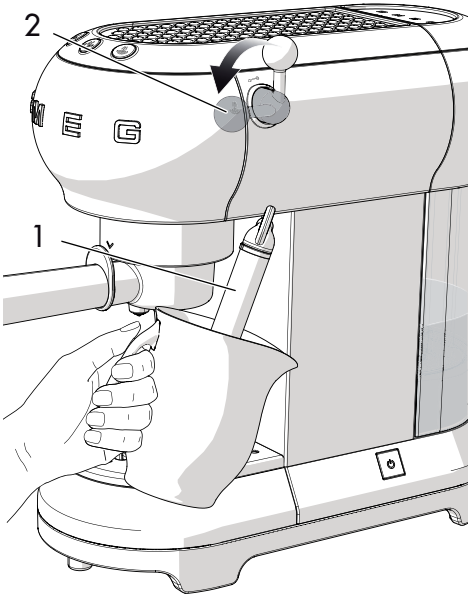

6. Une fois que le volume du lait a doublé, immergez en profondeur l'accessoire à cappuccino et chauffez le lait jusqu'à 60°C. Arrêtez la distribution en tournant la poignée vapeur dans le sens des aiguilles d'une montre.
7. Versez le lait dans les tasses avec l'expresso.



- Pour faire plusieurs cappuccinos, préparez d'abord tous les cafés puis montez le lait pour tous les cappuccinos.
- Pour des raisons d'hygiène, nous conseillons de nettoyer l'accessoire à cappuccino après utilisation.
- Videz les résidus de lait en tournant la poignée vapeur pour faire sortir la vapeur.
- Distribuez la vapeur pendant un maximum de 60 secondes.

3.5 Comment distribuer l'eau chaude

1. Allumez la machine au moyen de l'interrupteur ON/OFF et attendez que les voyants de distribution du café cessent de clignoter.
2. Placez un récipient sous l'accessoire à cappuccino.
3. Tournez la poignée vapeur en position pour faire sortir l'eau chaude.

- Distribuez la vapeur pendant un maximum de 60 secondes.

3.6 Accès au menu de programmation et modification des paramètres

1. Assurez-vous que la machine est prête à l'emploi et gardez enfoncée la touche pendant 10 secondes jusqu'à ce que les trois touches commencent à clignoter : la machine est en mode programmation.
2. Programmez la machine en fonction de ses propres besoins.
3. Pour abandonner le menu, attendez 15 secondes sans appuyer sur une touche.

Programmation de la température du café

1. Accédez au menu de programmation.
2. Appuyez sur la touche pour sélectionner la température du café. Les voyants de la programmation actuelle s'allument :

Voyants	Programmation de la température
	Basse
	Moyenne
	Élevée

3. Les voyants commencent à clignoter en séquence.
4. Appuyez sur la touche correspondant à la température souhaitée : basse, moyenne ou élevée.
5. La touche clignote pour indiquer la mémorisation de la sélection.

Programmation de la quantité de café

Pour modifier la quantité de café distribuée par la machine :

1. Placez une tasse ou deux tasses sous les becs du porte-filtre.
2. Appuyez sur la touche pour une tasse ou pour deux tasses et gardez-la enfoncée.
3. La machine commence à distribuer du café.
4. Relâchez la touche dès qu'est atteinte la quantité de café souhaitée.
5. Le voyant clignote pour indiquer que la quantité sélectionnée a été mémorisée.

Programmation de la dureté de l'eau

1. Accédez au menu de programmation.
2. Appuyez sur la touche pour sélectionner la dureté de l'eau. Les voyants de la programmation actuelle s'allument :

Voyants	Programmation eau
	Légère
	Moyenne
	Dure

3. Les voyants commencent à clignoter en séquence.

FR

4. Appuyez sur la touche correspondant à la dureté de l'eau :

légère	moyenne	dure
<10°dH	10°dH - 20°dH	> 20°dH
<18°fH	18°fH - 36°fH	> 36°fH
< 180 mg/l CaCo3	180-300 mg/l CaCo3	360 mg/l CaCo3

5. La touche clignote pour indiquer la mémorisation de la sélection.

Programmation du temps d'arrêt automatique

La machine à café, pour des raisons d'économie d'énergie, est équipée de la fonction d'arrêt automatique en cas de non utilisation prolongée.

Pour rallumer l'appareil, appuyez sur une touche quelconque sur le panneau de commande.

Pour programmer le temps d'arrêt automatique :

1. Accédez au menu de programmation.
2. Appuyez sur la touche pour sélectionner le temps d'arrêt automatique. Les voyants de la programmation actuelle s'allument :

Voyants	Programmation temps
	9 minutes
	30 minutes
	3 heures

3. Les voyants commencent à clignoter en séquence.
4. Appuyez la touche correspondant au temps qu'on souhaite programmer, en choisissant entre 9 minutes , 30 minutes ou 3 heures .
5. La touche clignote pour indiquer la mémorisation de la sélection.

Rétablissement des valeurs d'usine

Pour rétablir les paramètres d'usine :

1. Accédez au menu de programmation.
2. Réglez la poignée vapeur sur la position .
3. Appuyez sur la touche : les trois voyants clignotent pour indiquer le rétablissement des paramètres d'origine.
4. Réglez la poignée vapeur sur la position .

3.7 Comment refroidir la chaudière

La chaudière doit être refroidie si on souhaite préparer un café tout de suite après avoir battu le lait pour le cappuccino. Si la chaudière n'est pas refroidie, le café sort brûlé.

1. Placez un récipient sous l'accessoire à cappuccino et ouvrez la poignée vapeur pour distribuer de l'eau chaude.

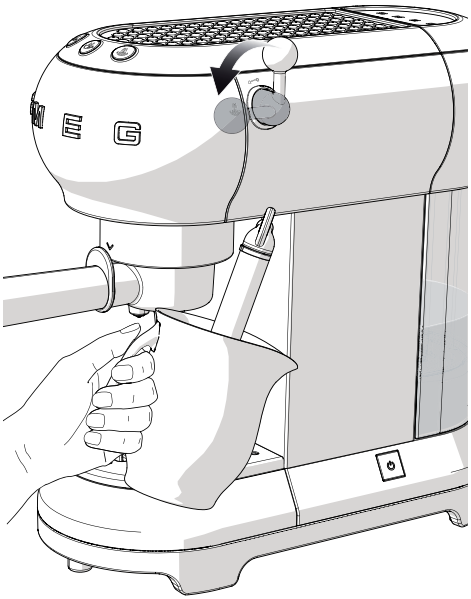

2. L'eau chaude arrête de sortir dès que s'est refroidie la chaudière
3. Refermez la poignée vapeur et préparez le café.

4 Nettoyage et entretien

4.1 Avertissements

Mauvaise utilisation
Risque d'électrocution

- Retirez la fiche de la prise de courant avant d'effectuer le nettoyage de la machine à café.
- N'immergez pas la machine à café dans de l'eau ou d'autres liquides.
- Laissez refroidir la machine à café avant d'effectuer le nettoyage.

Mauvaise utilisation
Risque de dommages au niveau des surfaces

- N'utilisez pas de jets de vapeur pour nettoyer la machine à café.
- N'utilisez pas sur les parties traitées superficiellement avec des finitions métalliques (par ex. anodisations, nickelages, chromages), produits pour le nettoyage contenant du chlore, de l'ammoniac ou de l'eau de Javel.
- N'utilisez pas de détergents abrasifs ou corrosifs (par exemple des produits en poudre, des détachants et des éponges métalliques).
- N'utilisez pas de matériaux rugueux, abrasifs ou des grattoirs métalliques affûtés.

4.2 Nettoyage du corps de la machine à café

Pour une bonne conservation des surfaces externes, il faut les nettoyer régulièrement à la fin de chaque utilisation, après les avoir laissées refroidir. Nettoyez avec un chiffon doux et humide.

4.3 Nettoyage des composants de la machine à café

Nettoyage du bac ramasse-gouttes

Le bac ramasse-gouttes est pourvu d'un flotteur de couleur rouge (**1**) qui dépasse du plateau repose-tasses dès qu'est dépassé le niveau maximum de liquide.

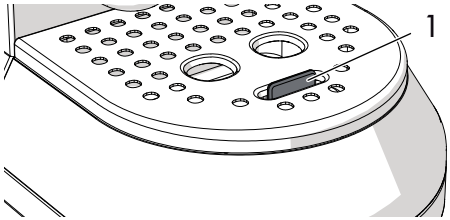

1. Enlevez le plateau repose-tasses (**2**) puis le bac ramasse-gouttes (**3**) pour le vider.

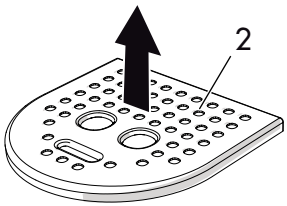

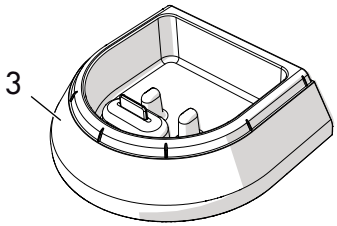

2. Nettoyez le bac à l'aide d'un chiffon et rangez-le avec le plateau repose-tasses.

Nettoyage des filtres du café

Nettoyez les filtres du café régulièrement sous l'eau qui coule. Si les orifices sont obstrués, nettoyez-les à l'aide d'une épingle ou d'une brosse.

Nettoyage de l'accessoire à cappuccino

Nettoyez l'accessoire à cappuccino immédiatement après l'utilisation.

1. Tournez la poignée vapeur pour faire sortir un peu de vapeur et faites s'écouler le lait resté en son sein.
2. Éteignez la machine à café en appuyant sur l'interrupteur ON/OFF.
3. Tenez bloqué le tuyau de l'accessoire à cappuccino (**1**) avec une main et avec l'autre tournez ce dernier (**2**) dans le sens contraire des aiguilles d'une montre et déboitez-le vers le bas.

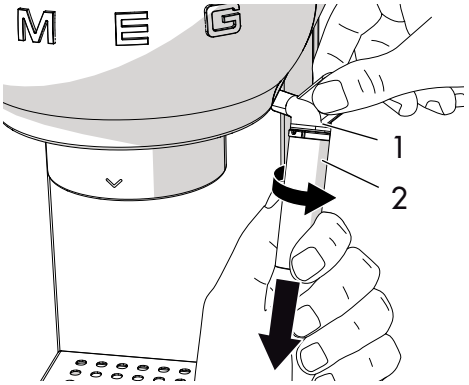

4. Retirez la buse en caoutchouc (**3**) du tuyau de l'accessoire à cappuccino en le tirant vers le bas.

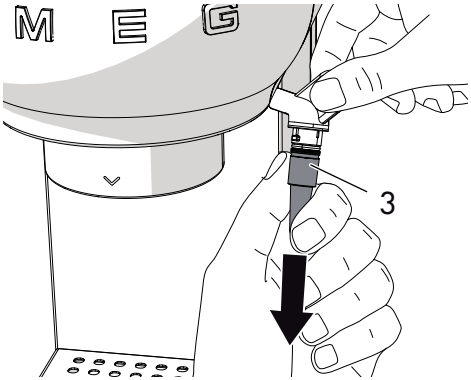

5. Lavez minutieusement l'accessoire à cappuccino et la buse avec de l'eau tiède.
6. Contrôlez que l'orifice (**4**) n'est pas obstrué.

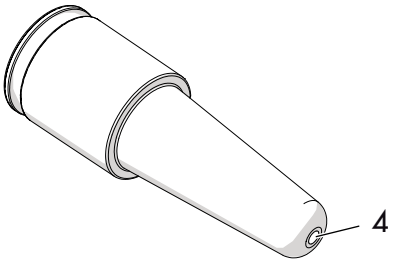

7. Insérez la buse (**3**) à l'intérieur du tuyau de l'accessoire à cappuccino (**1**) et remettez-le (**2**) en l'emboitant vers le haut et en le tournant dans le sens contraire des aiguilles d'une montre.
8. Remontez l'accessoire à cappuccino dans son logement en suivant les instructions pour le nettoyage dans le sens inverse.

Nettoyage de la douche de la chaudière

La douche de la chaudière doit être rincée tous les 200 cafés en distribuant environ 500 ml d'eau en appuyant sur la touche café sans insérer le café moulu en poudre ou la dosette.

Nettoyage du réservoir de l'eau

Nettoyez le réservoir de l'eau environ une fois par mois à l'aide d'un chiffon humide et d'un détergent délicat.

4.4 Détartrage

La machine à café doit être détartrée quand s'allume le voyant orange de la touche .

1. Remplissez le réservoir de l'eau avec une solution d'eau et de détartrant aux doses conseillées par le fabricant.
2. Appuyez sur l'interrupteur ON/OFF.
3. Retirez le porte-filtre et placer un récipient sous l'accessoire à cappuccino.
4. Attendez que les voyants ou deviennent fixes.
5. Tenez enfoncée la touche pendant 10 secondes jusqu'à ce que les trois touches commencent à clignoter en séquence.
6. Réglez la poignée vapeur sur la position .
7. Appuyez sur pour lancer le détartrage.
8. Le cycle de détartrage effectue automatiquement une série de rinçages à des intervalles donnés pour éliminer le calcaire présente à l'intérieur de la machine à café jusqu'au vidage du réservoir.
9. Le cycle de détartrage s'interrompt et le voyant orange clignote.
10. Enlevez le réservoir de l'eau, videz et rincez-le.
11. Remplissez le réservoir avec de l'eau jusqu'au niveau maximum et insérez-le dans son logement.
12. Placez un récipient vide sous l'accessoire à cappuccino et contrôlez que la poignée vapeur est réglée sur la position .
13. Appuyez à nouveau sur la touche vapeur pour lancer le cycle de rinçage.
14. Quand le réservoir est vide, cela signifie que le cycle de détartrage est terminé et que le voyant orange clignote.
15. Réglez la poignée vapeur sur la position .

Risque de lésions personnelles

- Le détartrant contient des acides qui peuvent irriter la peau et les yeux.
- Suivez scrupuleusement les instructions du fabricant et les avertissements de sécurité reportés sur l'emballage en cas de contact avec la peau ou les yeux.
- Utilisez des détartrants recommandés par Smeg pour éviter des dommages à la machine à café.

Détartrage et rinçage de la douche de la chaudière

Durant le cycle de détartrage, fermez la poignée vapeur de temps en temps pour faire sortir du détartrant de la douche de la chaudière.

Durant le cycle de rinçage, fermez la poignée vapeur de temps en temps pour rincer la douche de la chaudière.



4.5 Qu'est-ce qu'il faut faire si...

Problème	Cause possible	Solution
Le café ne sort pas	Absence d'eau dans le réservoir.	Remplissez le réservoir.
	Les orifices du filtre sont obstrués.	Nettoyez le filtre en utilisant une brosse ou une épingle.
	Le réservoir n'est pas inséré correctement.	Insérez correctement le réservoir dans son logement.
	Présence de calcaire.	Effectuez le cycle de détartrage.
Le café goutte du porte-filtre et non des becs	Le porte-filtre n'est pas accroché correctement ou est sale.	Accrochez le porte-filtre et tournez-le à fond. Nettoyez le porte-filtre.
	Le joint de la douche de la chaudière est usé.	Faites remplacer dans un centre d'assistance agréé.
	Les orifices des becs sont obstrués.	Nettoyez les orifices des becs.
Le porte-filtre ne s'accroche pas à la machine à café	Le filtre a trop été rempli.	Utilisez la mesure fournie en dotation et utilisez le bon filtre.
La machine à café ne fonctionne pas et tous les voyants clignotent	Panne possible.	Débranchez la machine à café et contactez un centre d'assistance agréé.

Problème	Cause possible	Solution
La crème du café est claire et sort rapidement du bec	Le café moulu est peu pressé.	Pressez plus le café.
	La quantité de café moulu est faible.	Augmentez la quantité.
	La mouture du café est grosse.	N'utilisez que du café moulu pour machine à café moulu.
	Qualité du café moulu pas bonne.	Changez le type de café moulu.
La crème du café est foncée et sort lentement du bec	Le café moulu a été trop pressé.	Pressez moins le café.
	La quantité de café moulu est excessive.	Diminuez la quantité.
	La douche de la chaudière ou le filtre sont bouchés.	Nettoyez la douche ou le filtre.
	La mouture du café est trop fine.	N'utilisez que du café moulu pour machine à café moulu.
	Présence de calcaire.	Effectuez le cycle de détartrage.

Problème	Cause possible	Solution
Les voyants et clignotent pendant plusieurs secondes	Poignée vapeur ouverte	Fermez la poignée vapeur.
	Température de la chaudière élevée.	Refroidissez la chaudière
	Présence de calcaire.	Effectuez le cycle de détartrage.
	Absence d'eau dans le réservoir.	Remplissez le réservoir.
	La douche de la chaudière ou le filtre sont bouchés.	Nettoyez la douche de la chaudière et le filtre.
	Le réservoir n'est pas inséré correctement.	Insérez correctement le réservoir dans son logement.
Le café n'est pas chaud	Inactivité de la machine pendant une longue période.	Augmentez la température du café à partir du menu de programmation en suivant les instructions du paragraphe « Programmation de la température du café ». En utilisant la même tasse dans laquelle vous préparerez le café, versez de l'eau chaude pour chauffer la tasse.

Dans le cas où le problème n'a pas été résolu ou pour d'autres typologies de pannes, contactez le service d'assistance le plus proche.

Sehr geehrter Kunde,
Wir danken Ihnen für den Kauf der Kaffeemaschine im Stil der 50er Jahre von Smeg.
Mit der Wahl eines unserer Produkte haben Sie sich für ein Gerät entschieden, das durch seine Ästhetik und seine innovative Entwurfstechnik zu einem exklusiven Einrichtungsgegenstand wird.
Dieses Gerät kann mit allen anderen Smeg-Produkten auf harmonische Weise kombiniert werden und verleiht der Küche einen einzigartigen Stil.
Wir hoffen, dass Sie Ihr neues Haushaltsgerät voll und ganz schätzen werden.
Für weitere Informationen zum Produkt besuchen Sie bitte unsere Website: www.smeg.com oder www.smeg50style.com.

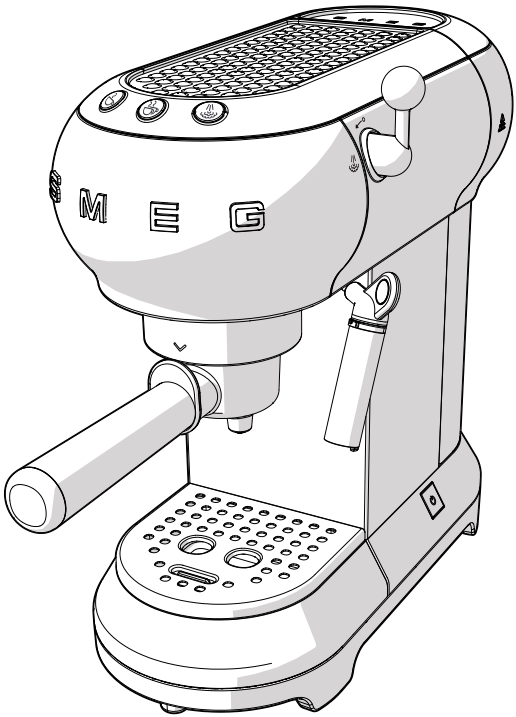

Modell ECF01
Kaffeemaschine

Inhaltsverzeichnis

1 Hinweise	**70**
1.1 Einleitung	70
1.2 Bedienungshandbuch	70
1.3 Zweckbestimmung	70
1.4 Allgemeine Sicherheitshinweise	70
1.5 Haftung des Herstellers	73
1.6 Typenschild	73
1.7 Entsorgung	73
2 Beschreibung	**74**
2.1 Produktbeschreibung	74
3 Gebrauch	**75**
3.1 Vor dem ersten Gebrauch	75
3.2 Erster Gebrauch	76
3.3 Zubereitung des Espresso-Kaffees	77
3.4 Zubereitung von Cappuccino	79
3.5 Ausgabe von Heißwasser	80
3.6 Zugriff auf das Programmiermenü und Änderung der Einstellungen	80
3.7 Abkühlen des Kessels	83
4 Reinigung und Wartung	**84**
4.1 Hinweise	84
4.2 Reinigung der Außenflächen der Kaffeemaschine	84
4.3 Reinigung der einzelnen Kaffeemaschinenteile	84
4.4 Entkalkung	86
4.5 Was tun, wenn...	87

DE

Wir empfehlen Ihnen, dieses Bedienungshandbuch sorgfältig durchzulesen. Hier finden Sie wichtige Hinweise, um die Ästhetik und Funktionalität Ihres Gerätes erhalten zu können.
Weitere Informationen zu den Produkten sind auf der Internetseite www.smeg.com verfügbar.

1 Hinweise

1.1 Einleitung

Wichtige Hinweise für den Benutzer:

Hinweise



Allgemeine Informationen über dieses Bedienungshandbuch, die Sicherheit und die Entsorgung.

Beschreibung



Beschreibung des Gerätes.

Gebrauch



Informationen zur Verwendung des Gerätes.

Reinigung und Wartung



Anweisungen zur richtigen Reinigung und Wartung des Gerätes.



Sicherheitshinweise



Information



Empfehlung

1.2 Bedienungshandbuch

Das vorliegende Bedienungshandbuch ist ein fester Bestandteil des Gerätes und ist deshalb für die ganze Lebensdauer des Gerätes sorgfältig und in Reichweite aufzubewahren.

1.3 Zweckbestimmung

Das Gerät kann zur Zubereitung von Espresso und Cappuccino mit gemahlenem Kaffee oder Kaffeepads verwendet werden. Jeder andere Gebrauch wird als zweckwidrig angesehen. Das Gerät nicht zu anderen, seiner Bestimmung nicht entsprechenden Zwecken verwenden.

1.4 Allgemeine Sicherheitshinweise

- Dieses Gerät darf von Personen (einschließlich Kindern) mit eingeschränkten körperlichen, sensorischen oder geistigen Fähigkeiten oder Personen, die keine Erfahrung oder Kenntnis haben, nur dann verwendet werden, wenn diese von einer für ihre Sicherheit verantwortlichen Person in die sichere Verwendung des Gerätes eingewiesen und beaufsichtigt werden.
- Kinder müssen beaufsichtigt werden, um sicherzustellen, dass sie nicht mit dem Gerät spielen.
- Die Reinigung und Wartung dürfen nicht durch unbeaufsichtigte Kinder erfolgen.

- Das Gerät niemals in Wasser tauchen.
- Dieses Gerät ist ausschließlich für den Hausgebrauch bestimmt. Zudem darf es nicht verwendet werden:
  - im Küchenbereich für die Geschäftsangestellten, in Büros und in anderen Arbeitsbereichen;
  - in Bauernhöfen/ Agrotourismen;
  - von Hotel- und Motelgästen und in Wohnungsanlagen;
  - in Bed and Breakfast.
- Wenn das Stromkabel beschädigt ist, kontaktieren Sie hinsichtlich des Austausches den technischen Kundendienst, um jegliche Gefahr zu vermeiden.

Nur für europäische Märkte:

- Der Gebrauch dieses Gerätes ist Kindern über 8 Jahren nur erlaubt, wenn sie unter Aufsicht stehen oder mit den Sicherheitsvorschriften und den damit verbundenen Risiken vertraut sind.
- Die Reinigung und die Wartung darf von Kindern über 8 Jahren nur durchgeführt werden, wenn sie unter Aufsicht stehen.
- Das Gerät und sein Netzkabel außer Reichweite von Kindern unter 8 Jahren aufbewahren.
- Kinder dürfen nicht mit dem Gerät spielen.
- Das Gerät darf von Personen mit eingeschränkten körperlichen, sensorischen oder geistigen Fähigkeiten oder Personen, die keine Erfahrung oder Kenntnis haben, nur dann verwendet werden, wenn sie in die sichere Verwendung des Gerätes eingewiesen und über die damit verbundenen Gefahren in Kenntnis gesetzt wurden.
- Vor der Montage, dem Ausbau und der Reinigung das Gerät vom Stromnetz trennen.



Heiße Oberflächen

- Die Oberflächen, die mit diesem Symbol gekennzeichnet sind, erhitzen sich während des Gebrauchs. Das Symbol ist nur bei einigen Modellen vorhanden.

Hinweise

Für dieses Gerät

- Die Sicherheitshinweise für eine sichere Verwendung des Gerätes befolgen.
- Dieses Bedienungshandbuch vor der Benutzung des Gerätes sorgfältig durchlesen.
- Das Gerät nach dem Gebrauch umgehend ausschalten.
- Das Gerät während des Gebrauchs niemals unbeaufsichtigt lassen.
- Die Kaffeemaschine stets von der Steckdose trennen, bevor Teile montiert oder abmontiert werden, sowie vor der Reinigung des Gerätes.
- Vor der Reinigung und im Falle eines Schadens den Stecker aus der Steckdose ziehen.
- Die Kaffeemaschine vor der Reinigung auskühlen lassen.
- Die Kaffeemaschine niemals mit leerem Wassertank oder ohne Tank verwenden.
- Mindestens einen Abstand von 3 cm zwischen Kaffeemaschine und eventuellen Seiten- oder Rückwänden sowie einen Abstand von mindestens 15 cm oberhalb der Kaffeemaschine lassen.
- Verbrennungsgefahr! Die Kaffeemaschine erzeugt Hitze und produziert heißes Wasser und Dampf während ihres Betriebs.
- Verbrennungsgefahr! Die Tassenwärmerplatte während des Betriebs niemals berühren.
- Die Kaffeemaschine nicht in Kombination mit Teilen oder Zubehör von anderen Herstellern verwenden.
- Ausschließlich die vom Hersteller angebotenen Originalersatzteile verwenden. Bei Verwendung von Ersatzteilen, die nicht vom Hersteller empfohlen wurden, besteht Brand-, Stromschlag- und Verletzungsgefahr.
- Die Kaffeemaschine nur auf trockene und ebene Oberflächen stellen.
- Es sollte vermieden werden, die Kaffeemaschine zu benässen oder mit Flüssigkeiten zu bespritzen. Kommen diese mit Flüssigkeiten in Berührung, müssen Sie das Kabel unverzüglich aus der Steckdose ziehen und sorgfältig abtrocknen. Stromschlaggefahr!
- Keine aggressiven Reinigungsmittel oder scharfe Gegenstände zur Reinigung der Kaffeemaschine verwenden.
- Keine Veränderungen am Gerät vornehmen.
- Niemals versuchen, eine Flamme oder einen Brand mit Wasser zu löschen: Zunächst das Gerät ausschalten, den Netzstecker aus der Steckdose ziehen und die Flamme mit einem Deckel oder einer Löschdecke abdecken.
- Vermeiden, dass das Stromkabel mit scharfen Kanten in Kontakt kommt.
- Das Gerät nicht über oder neben eingeschalteten Gas- oder Elektroherden, in Backöfen oder in der Nähe von Wärmequellen positionieren.
- Das Gerät niemals in der Nähe von Wasserhähnen oder Spülbecken aufstellen.

1.5 Haftung des Herstellers

Der Hersteller haftet nicht für Personen- und Sachschäden, die auf die folgenden Ursachen zurückzuführen sind:

- die zweckwidrige Verwendung des Gerätes;
- die Nichtbeachtung der Bedienungsanleitung;
- unbefugte Änderungen, auch nur einzelner Geräteteile;
- die Verwendung von nicht originalen Ersatzteilen;
- die Nichtbeachtung der Sicherheitshinweise.

1.6 Typenschild

Das Typenschild enthält technische Daten sowie die Seriennummer und das Prüfzeichen. Das Typenschild auf keinen Fall entfernen.

1.7 Entsorgung



Dieses Gerät muss getrennt von anderen Abfällen entsorgt werden (Richtlinie 2012/19/EU). Dieses Gerät enthält, gemäß der gültigen europäischen Richtlinien, keine nennenswerte Menge an gesundheits- und umweltschädlichen Stoffen.



Elektrische Spannung
Stromschlaggefahr

- Die Stromzufuhr unterbrechen.
- Das Netzkabel von der elektrischen Anlage trennen.

- **Die elektrischen Altgeräte dürfen nicht zusammen mit dem Hausmüll entsorgt werden.** Unter Einhaltung der von den einschlägigen Bestimmungen vorgegebenen Richtlinien müssen die Altgeräte bei geeigneten Sammelstellen für elektrische und elektronische Abfälle abgegeben werden. Auf diese Weise können eventuelle hochwertige Materialien der Altgeräte weiterverwertet und die Umwelt geschützt werden. Für weitere Informationen wenden Sie sich an die örtlichen Behörden oder die Verantwortlichen der Sammelstellen.

Die Verpackung unserer Produkte ist aus recyclingfähigem und umweltfreundlichem Material gefertigt.

- Geben Sie die Verpackungsmaterialien bei geeigneten Sammelstellen ab.



Verpackungen aus Plastik
Erstickungsgefahr

- Die Verpackung oder Teile davon nicht unbeaufsichtigt lassen.
- Vermeiden, dass Kinder mit den Plastikbeuteln der Verpackung spielen.

2 Beschreibung

2.1 Produktbeschreibung

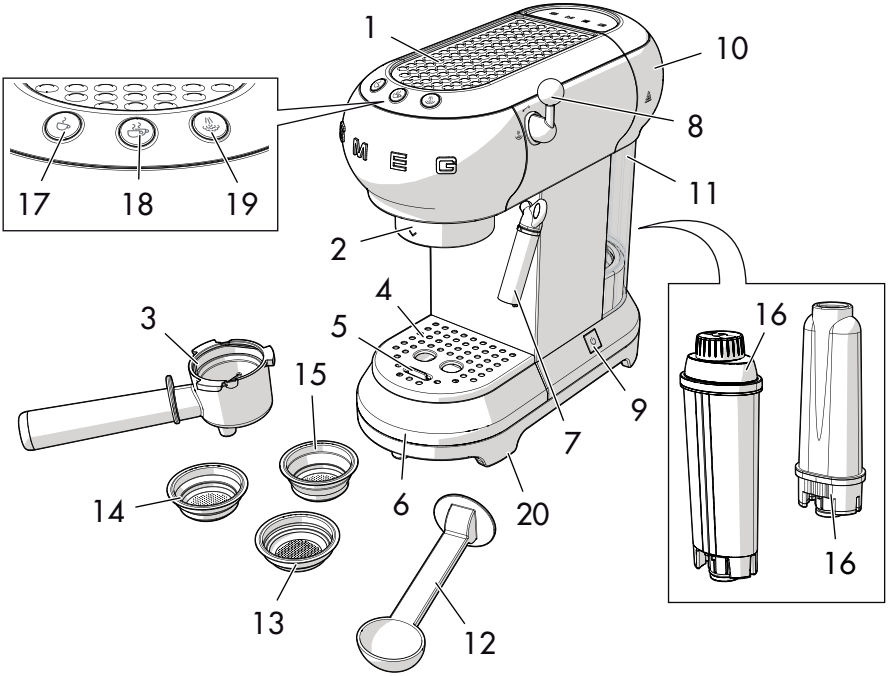

Modell ECF01 - Kaffeemaschine

1 Tassenwärmerplatte
2 Duschsieb des Kessels
3 Siebträger
4 Tassenrost aus Stahl
5 Schwimmer
6 Abtropfschale aus rostfreiem Edelstahl
7 Heißwasser-/Dampfauslauf/ Milchaufschäumer
8 Dampfdrehknebel
9 EIN/AUS-Schalter
10 Deckel des Wassertanks
11 Wassertank (1 Liter)
12 Messlöffel/Kaffeestopfer
13 Siebträger für Kaffeepad
14 Siebträger für Kaffeepulver 1 Tasse
15 Siebträger für Kaffeepulver 2 Tassen
16 Wasserenthärterfilter (Extra)
17 Taste Kaffee 1 Tasse (weiße Kontrolllampe)
18 Taste Kaffee 2 Tassen (weiße Kontrolllampe)
19 Taste Dampf (weiße Kontrolllampe)/ Taste Entkalkung (orangefarbene Kontrolllampe)
20 Rutschfeste Stützfüße

3 Gebrauch

Stromschlaggefahr

- Den Stecker in eine geeignete Steckdose mit entsprechender Erdung einstecken.
- Niemals die Erdung verändern.
- Keinen Adapter verwenden.
- Kein Verlängerungskabel verwenden.
- Die Nichtbeachtung dieser Hinweise kann tödliche Folgen haben, Unfälle oder Stromschläge verursachen.

3.1 Vor dem ersten Gebrauch

1. Eventuelle Etiketten und Aufkleber von der Kaffeemaschine entfernen.
2. Die Teile der Kaffeemaschine sorgfältig spülen und abtrocknen (siehe „4 Reinigung und Wartung").
3. Den Deckel (**1**) nach oben ziehen und den Wassertank (**2**) herausziehen.

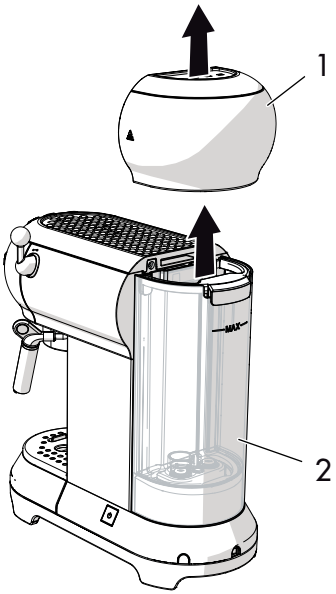

4. Den Wassertank (**2**) mit frischem und sauberem Wasser direkt aus dem Wasserhahn oder mithilfe einer Karaffe füllen, wobei darauf geachtet werden muss, nicht den maximalen, auf dem Tank angezeigten Füllstand zu überschreiten.

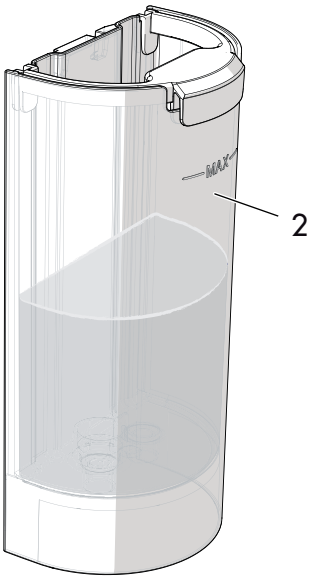

Beschädigungsgefahr

- Die Kaffeemaschine niemals mit leerem Wassertank oder ohne Tank in Betrieb setzen.

Die Teile, die mit den Lebensmitteln in Berührung kommen kann, sind aus Materialien gefertigt, die den einschlägigen gesetzlichen Bestimmungen entsprechen.

DE

3.2 Erster Gebrauch

1. Die Kaffeemaschine durch Drücken des EIN/AUS- Schalters (**1**) einschalten: Die Kontrolllampen der drei Tasten (**2**), (**3**) und (**4**) blinken der Reihe nach auf.

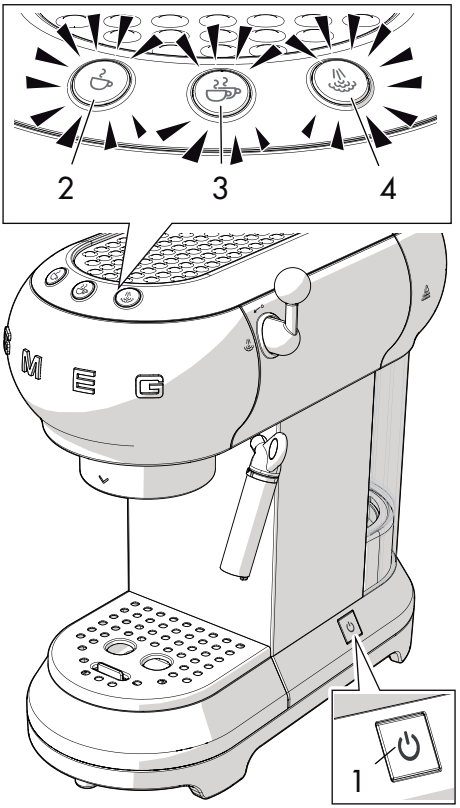

2. Die Kontrolllampen (**2**) und (**3**) blinken und zeigen an, dass sich das Gerät auf die voreingestellte Temperatur aufheizt. Die Kaffeemaschine ist einsatzbereit, sobald die Kontrolllampen dauerhaft aufleuchten.

Bei der ersten Verwendung müssen die inneren Kreisläufe gespült werden.

- Den Siebträger in die Kaffeemaschine einhängen.
- Einen Behälter unter die Ausgüsse für die Kaffeeausgabe stellen und die Taste drücken.
- Diesen Vorgang 5 Mal wiederholen.

Die Spülung der inneren Kreisläufe wird auch bei längerer Nichtnutzung der Kaffeemaschine empfohlen

3. Einen Behälter unter den Heißwasser-/ Dampfauslauf (**4**) stellen.
4. Den Dampfdrehknebel (**5**) auf Position drehen und 100 ml Wasser ausgeben.

5. Den Dampfdrehknebel (**5**) erneut auf Position ↙ drehen.

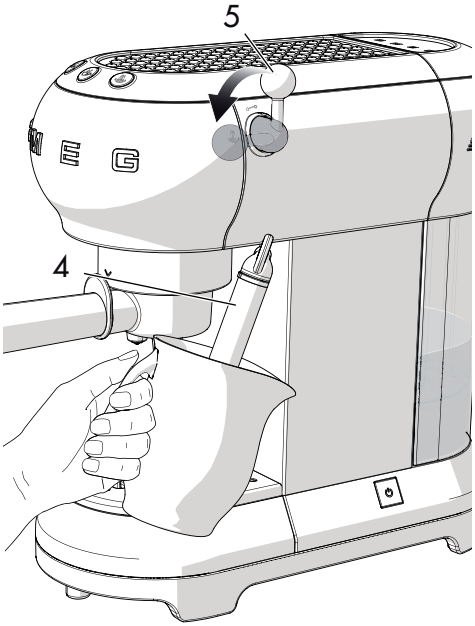

4/5 Kaffees oder 4/5 Cappuccinos zubereiten, um ein zufriedenstellendes Ergebnis zu erzielen.

Siebe

Die Kaffeemaschine ist mit drei Sieben ausgestattet: Sieb für eine Tasse, Sieb für zwei Tassen und Sieb für Kaffeepads. An der Unterseite eines jeden Siebs ist das entsprechende Symbol eingeprägt.

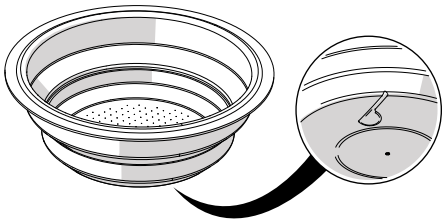

3.3 Zubereitung des Espresso-Kaffees

Gemahlenes Kaffeepulver:

1. Das Sieb für Kaffeepulver (**1**) in den Siebträger (**2**), einsetzen, dabei zwischen dem Sieb für eine Tasse ☕ und dem für zwei Tassen ☕☕ wählen.

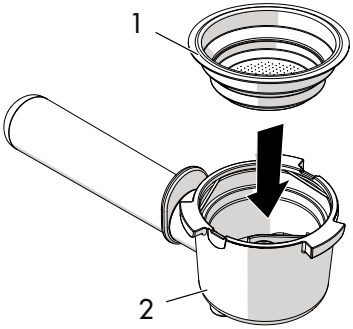

2. Das Kaffeepulver mithilfe des Kaffeestopfers (**3**) anpressen.

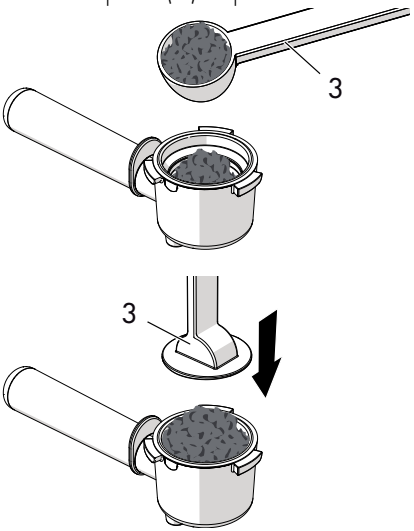

DE

3. Das überschüssige Kaffeepulver vom Rand des Siebträgers entfernen. Den Siebträger einhaken, den Griff auf ^ ausrichten und nach rechts drehen, bis zur Position v.

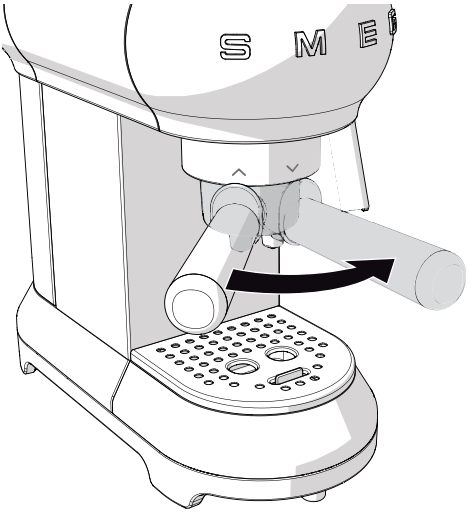

- Für eine Tasse das Sieb mit einem gestrichen Messlöffel füllen (circa 7 Gramm).
- Für zwei Tassen das Sieb mit zwei gestrichen Messlöffeln füllen.
- Um einen starken Kaffee zu erhalten, den gemahlenen Kaffee mit dem Kaffeestopfer stark anpressen.
- Um einen leichten Kaffee zu erhalten, den gemahlenen Kaffee mit dem Kaffeestopfer nur leicht anpressen.

4. Die Tasse oder die Tassen unter die Ausgüsse des Siebträgers stellen und die Ausgabetaste ☕ oder ☕☕ drücken.

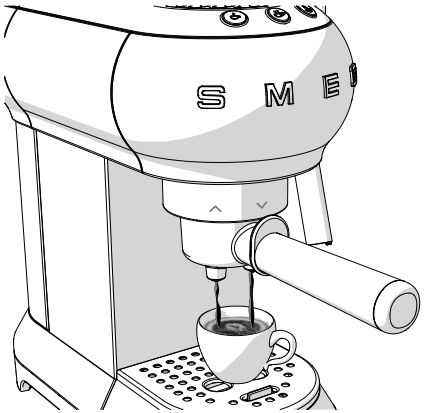

Verbrennungsgefahr

- Zum Vermeiden von Spritzern den Siebträger nicht während der Ausgabe lösen, sondern einige Sekunden lang abwarten, bis die Ausgabe beendet ist.

Es ist normal, dass die Kaffees nach einer längeren Nichtnutzung der Maschine (über 30 Minuten) nicht die richtige Temperatur aufweisen.

Die Tipps, um sofort einen heißen Kaffee zu erzielen, sind im Abschnitt „4.5 Was tun, wenn...“

Kaffeepads:

1. Das Sieb für Kaffeepads in den Siebträger einsetzen.
2. Das Pad so zentriert wie möglich in den Siebträger einfügen.
3. Denselben Vorgang wie für den gemahlenen Kaffee ausführen.

Verbrennungsgefahr

- Zum Vermeiden von Spritzern den Siebträger nicht während der Ausgabe lösen, sondern einige Sekunden lang abwarten, bis die Ausgabe beendet ist.

- Die Kaffeeausgabe kann jederzeit durch Drücken der Ausgabetaste abgebrochen werden.
- Für eine größere Kaffeemenge in der Tasse halten Sie die Ausgabetaste weiter gedrückt.

3.4 Zubereitung von Cappuccino

1. Den Espresso zubereiten und dabei ausreichend große Tassen verwenden.
2. Drücken Sie die Taste : die Kontrolllampe blinkt.
3. Währenddessen ein Gefäß mit ungefähr 100 Gramm kalter fettarmer Milch pro Cappuccino, der zubereitet werden soll, füllen.
4. Wenn die Kontrolllampe dauerhaft aufleuchtet, einen leeren Behälter unter den Milchaufschäumer (**1**) stellen und den Dampfdrehknebel (**2**) auf Position drehen, um eventuell vorhandenes Wasser herauszuspülen, und den Drehknebel erneut schließen.
5. Den Behälter mit der Milch unter den Milchaufschäumer (**1**) stellen und den Milchaufschäumer einige Millimeter tief in die Milch tauchen. Den Drehknebel (**2**) auf Position drehen und den Behälter langsam von unten nach oben bewegen, um einen cremigeren Schaum zu erhalten.

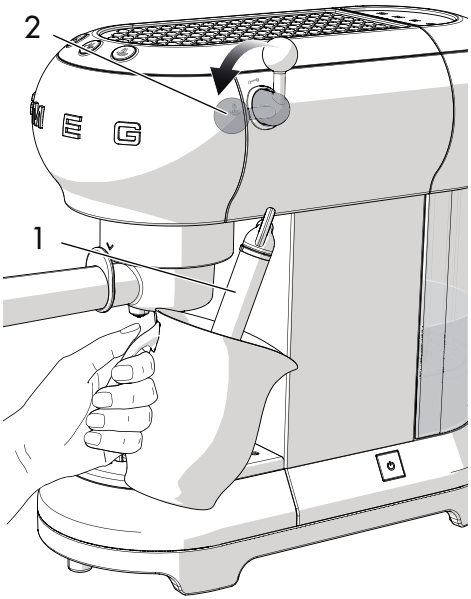

DE

6. Sobald sich das Milchvolumen verdoppelt hat, den Milchaufschäumer ganz tief eintauchen und die Milch auf 60°C erwärmen. Die Ausgabe durch Drehen des Dampfdrehknebels im Uhrzeigersinn unterbrechen.
7. Die aufgeschäumte Milch in die Tassen mit dem zuvor zubereiteten Espresso gießen.



- Wenn mehrere Cappuccinos zubereitet werden sollen, erst alle Kaffees zubereiten und danach den Milchschaum für alle Cappuccinos.
- Aus hygienischen Gründen wird empfohlen, den Milchaufschäumer nach jedem Gebrauch zu reinigen.
- Die Milchrückstände durch Drehen des Dampfdrehknebels beseitigen.
- Es wird eine Ausgabe von maximal 60 Sekunden empfohlen.

3.5 Ausgabe von Heißwasser

1. Die Kaffeemaschine mittels des **EIN/AUS-Schalters** einschalten und abwarten, dass die Kontrolllampen der Kaffeeausgabe dauerhaft aufleuchten.
2. Einen Behälter unter den Milchaufschäumer stellen.
3. Den Dampfdrehknebel auf Position stellen, um heißes Wasser austreten zu lassen.

- Es wird eine Ausgabe von maximal 60 Sekunden empfohlen.

3.6 Zugriff auf das Programmiermenü und Änderung der Einstellungen

1. Sicherstellen, dass das Gerät betriebsbereit ist, dann die Taste 10 Sekunden lang gedrückt halten, bis die drei Tasten nacheinander blinken: Das Gerät befindet sich im Programmiermodus.
2. Die Kaffeemaschine wunschgemäß einstellen.
3. Zum Abbrechen des Menüs 15 Sekunden abwarten ohne irgendeine Taste zu drücken.

Einstellung der Kaffeetemperatur

1. Zugriff auf das Programmiermenü.
2. Die Taste drücken, um die Kaffeetemperatur auszuwählen. Die Kontrolllampen der aktuellen Auswahl schalten sich ein:

Kontrolllampen	Temperatureinstellung
	Niedrig
	Mittel
	Hoch

3. Die Kontrolllampen beginnen nacheinander zu blinken.
4. Die Taste drücken, die der gewünschten Temperatur zugeordnet ist: niedrig, mittel oder hoch.
5. Die Taste blinkt, wodurch angezeigt wird, dass die Auswahl gespeichert ist.

Einstellung der Kaffeemenge

Zur Änderung der vom Gerät ausgegebenen Kaffeemenge:

1. Eine oder zwei Tassen unter die Ausgüsse des Siebträgers stellen.
2. Die Taste für eine Tasse oder für zwei Tassen drücken und gedrückt halten.
3. Das Gerät beginnt mit der Kaffeeausgabe.
4. Die Taste loslassen, sobald die gewünschte Kaffeemenge ausgegeben wurde.
5. Die Kontrolllampe blinkt und zeigt an, dass die ausgewählte Menge gespeichert wurde.

Einstellung der Wasserhärte

1. Zugriff auf das Programmiermenü.
2. Die Taste drücken, um die Wasserhärte auszuwählen. Die Kontrolllampen der aktuellen Auswahl schalten sich ein:

Kontrolllampen	Einstellung der Wasserhärte
	Weich
	Mittel
	Hart

3. Die Kontrolllampen beginnen nacheinander zu blinken.

DE

4. Die Taste für die Auswahl der Wasserhärte drücken:

Weich	Mittel	Hart
<10°dH	10°dH - 20°dH	> 20°dH
<18°fH	18°fH - 36°fH	> 36°fH
< 180 mg/l CaCo3	180-300 mg/l CaCo3	360 mg/l CaCo3

5. Die Taste blinkt, wodurch angezeigt wird, dass die Auswahl gespeichert ist.

Einstellung der Auto-Abschaltung

Aus Gründen der Energieeinsparung ist die Kaffeemaschine bei längerem Nichtgebrauch mit einer Auto-Abschaltfunktion ausgestattet.

Zum erneuten Einschalten des Gerätes eine beliebige Taste auf der Bedienblende drücken.

Zur Einstellung der Auto-Abschaltzeit:

1. Zugriff auf das Programmiermenü.
2. Zur Anzeige der Auto-Abschaltzeit die Taste drücken. Die Kontrolllampen der aktuellen Auswahl schalten sich ein:

Kontrolllampen	Einstellung der Zeit
	9 Minuten
	30 Minuten
	3 Stunden

3. Die Kontrolllampen beginnen nacheinander zu blinken.
4. Dann die Taste für die gewünschte Zeit drücken und zwischen 9 Minuten, 30 Minuten oder 3 Stunden auswählen.
5. Die Taste blinkt, wodurch angezeigt wird, dass die Auswahl gespeichert ist.

Zurücksetzen der Werkseinstellungen

Zum Zurücksetzen der werkseitigen Einstellungen:

1. Zugriff auf das Programmiermenü.
2. Den Dampfdrehknebel auf Position drehen.
3. Die Taste drücken: Die drei Kontrolllampen blinken, wodurch angezeigt wird, dass die ursprünglichen Einstellungen wiederhergestellt wurden.
4. Den Dampfdrehknebel erneut auf Position drehen.

3.7 Abkühlen des Kessels

Wenn der Kaffee sofort nach dem Aufschäumen der Milch zubereitet werden soll, muss der Kessel erst gut abkühlen.

Bei nicht abgekühltem Kessel tritt verbrannter Kaffee aus.

1. Einen Behälter unter den Milchaufschäumer stellen und den Dampfdrehknebel öffnen, um Heißwasser auszugeben.

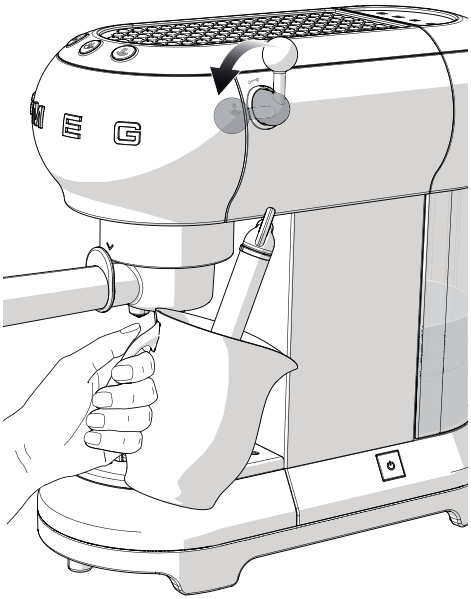

2. Die Heißwasserausgabe wird automatisch abgebrochen, wenn der Kessel abgekühlt ist.
3. Den Dampfdrehknebel wieder schließen und mit der Kaffeezubereitung fortfahren.

DE

4 Reinigung und Wartung

4.1 Hinweise

Unsachgemäßer Gebrauch
Stromschlaggefahr

- Vor der Reinigung der Kaffeemaschine ziehen Sie den Stecker aus der Steckdose.
- Tauchen Sie die Kaffeemaschine niemals in Wasser oder andere Flüssigkeiten.
- Lassen Sie die Kaffeemaschine vor der Reinigung auskühlen.

Unsachgemäßer Gebrauch
Gefahr von Schäden an den Oberflächen

- Die Kaffeemaschine nicht mit einem Dampfstrahl reinigen.
- Bei der Reinigung von Metallflächen (z.B. eloxierte, mit Nickel behandelte oder verchromte Flächen) keine chlor-, ammoniak- oder bleichmittelhaltigen Produkte verwenden.
- Keine scheuernden oder ätzenden Reinigungsmittel (z. B. Scheuerpulver, Fleckenlöser und Metallschwämme) verwenden.
- Keine rauen oder scheuernden Materialien bzw. scharfkantigen Metallschaber verwenden.

4.2 Reinigung der Außenflächen der Kaffeemaschine

Um die Außenflächen in bestem Zustand zu erhalten, sollten sie, nach Auskühlung, nach jedem Gebrauch regelmäßig gereinigt werden. Mit einem weichen und feuchten Tuch reinigen.

4.3 Reinigung der einzelnen Kaffeemaschinenteile

Reinigung der Abtropfschale

Die Abtropfschale ist mit einem roten Schwimmer (**1**) ausgestattet, der aus dem Tassenrost hervortritt, wenn der maximal zugelassene Flüssigkeitsstand überschritten wird.

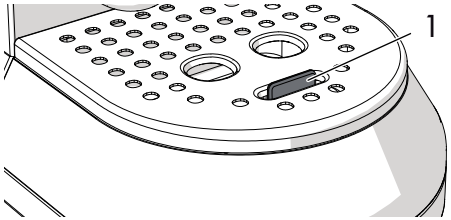

1. Den Tassenrost (**2**) und dann die Abtropfschale (**3**) entfernen und leeren.

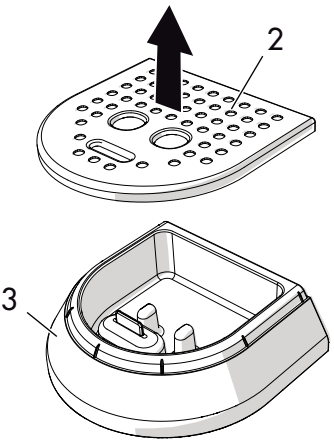

2. Die Abtropfschale mit einem Tuch reinigen und zusammen mit dem Tassenrost wieder einsetzen.

Reinigung der Kaffeesiebe

Die Kaffeesiebe regelmäßig unter fließendem Wasser abspülen. Wenn die Löcher verstopft sind, diese mit einer Nadel oder Bürste reinigen.

Reinigung des Milchaufschäumers

Den Milchaufschäumer nach dem Gebrauch umgehend reinigen.

1. Den Dampfdrehknebel drehen, um etwas Dampf austreten zu lassen und die Milchrückstände zu beseitigen.
2. Die Kaffeemaschine durch Drücken des EIN/AUS-Schalters ausschalten.
3. Mit einer Hand das Ausgaberohr des Milchaufschäumers (**1**) festhalten und mit der anderen den Milchaufschäumer (**2**) gegen den Uhrzeigersinn und nach unten herausziehen.

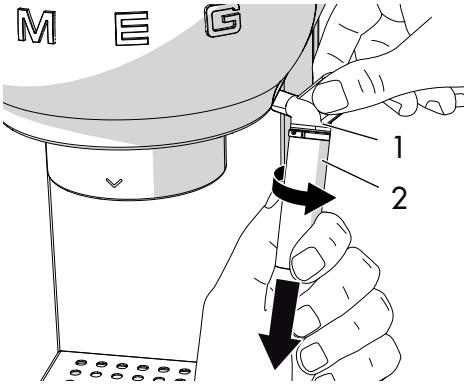

4. Die Dampfdüse aus Gummi (**3**) nach unten aus dem Auslaufrohr des Milchaufschäumers herausziehen.

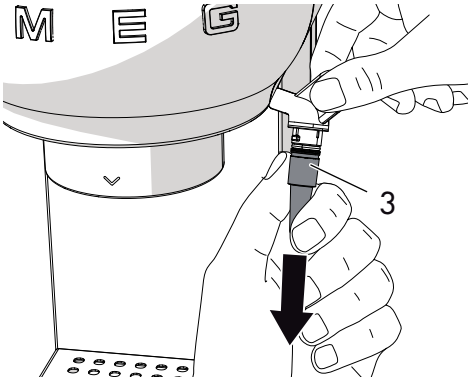

5. Den Milchaufschäumer und die Dampfdüse mit lauwarmem Wasser sorgfältig reinigen.
6. Sicherstellen, dass das Loch (**4**) nicht verstopft ist.

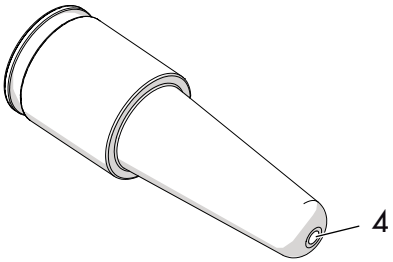

7. Die Dampfdüse (**3**) wieder in das Auslaufrohr des Milchaufschäumers (**1**) einsetzen und den Milchaufschäumer (**2**) montieren, wobei er von oben aus eingesetzt und gegen den Uhrzeigersinn gedreht werden muss.
8. Den Milchaufschäumer in seine Aufnahme setzen und dabei die Anweisungen für die Reinigung in umgekehrter Reihenfolge befolgen.

Reinigung des Duschsiebs des Kessels

Das Duschsieb des Kessels muss nach 200 Kaffees durch Ausgabe von circa 500 ml Wasser und durch Drücken der Taste Kaffee ohne Kaffeepulver oder Kaffeepad ausgespült werden.

Reinigung des Wassertanks

Den Wassertank regelmäßig etwa ein Mal im Monat mit einem weichen Tuch und etwas mildem Reinigungsmittel reinigen.

4.4 Entkalkung

Die Kaffeemaschine muss entkalkt werden, wenn sich die orangefarbene Kontrolllampe der Taste einschaltet.

1. Den Wassertank mit einer Lösung aus Wasser und Entkalkungsmittel in der vom Hersteller empfohlenen Dosis füllen.
2. Den EIN/AUS-Schalter drücken.
3. Den Siebträger herausnehmen und einen Behälter unter den Milchaufschäumer stellen.
4. Abwarten, bis die Kontrolllampen oder dauerhaft aufleuchten.
5. Die Taste für 10 Sekunden gedrückt halten, bis die drei Tasten nacheinander blinken.
6. Den Dampfdrehknebel auf Position drehen.
7. Die Taste drücken, um die Entkalkung zu starten.
8. Das Entkalkungsprogramm führt automatisch eine Reihe von Spülvorgängen durch, um die Kalkablagerungen in der Kaffeemaschine zu beseitigen, bis der Behälter vollständig geleert ist.
9. Der Entkalkungszyklus wird unterbrochen und die orangefarbene Kontrolllampe blinkt.
10. Den Wassertank herausnehmen, leeren und nachspülen.
11. Den Wassertank bis zum Höchststand füllen und in seine Aufnahme setzen.
12. Einen leeren Behälter unter den Milchaufschäumer stellen und sicherstellen, dass der Dampfdrehknebel auf Position steht.
13. Die Dampf-Taste erneut drücken, um den Spülzyklus zu starten.
14. Wenn der Wassertank leer ist, bedeutet dies, dass der Spülzyklus beendet ist, und die orangefarbene Kontrolllampe erlischt.
15. Den Dampfdrehknebel auf Position drehen.

Verletzungsgefahr der eigenen Person

- Das Entkalkungsmittel enthält Säuren, die die Haut und die Augen reizen können.
- Die auf der Packung des Entkalkungsmittels angeführten Sicherheitshinweise des Herstellers sowie die Anweisungen bezüglich des Verhaltens bei Kontakt mit Augen und Haut sind unbedingt zu befolgen.
- Es wird empfohlen, ausschließlich Entkalkungsmittel von Smeg zu verwenden, um Schäden an der Kaffeemaschine zu vermeiden.

Entkalkung und Spülung des Duschsiebs des Kessels

Den Dampfdrehknebel während des Entkalkungszyklus ab und zu schließen, um etwas Entkalkungsmittel aus dem Duschsieb des Kessels austreten zu lassen.

Den Dampfdrehknebel während des Spülzyklus ab und zu schließen, um das Duschsieb des Kessels durchzuspülen.



4.5 Was tun, wenn...

Problem	Mögliche Ursache	Lösung
Der Kaffee läuft nicht heraus	Kein Wasser im Tank.	Den Wassertank füllen.
	Die Löcher des Siebs sind verstopft.	Das Sieb mit einer Bürste oder einer Nadel reinigen.
	Der Wassertank wurde nicht korrekt eingesetzt.	Den Tank sachgemäß in seine Aufnahme einsetzen.
	Kalkablagerungen.	Den Entkalkungszyklus ausführen.
Der Kaffee tropft über die Ränder des Siebträgers anstatt aus den Löchern	Der Siebträger ist nicht richtig eingesetzt oder verschmutzt.	Den Siebträger richtig einrasten und bis zum Anschlag drehen. Den Siebträger reinigen.
	Die Dichtung des Duschsiebs des Kessels ist abgenutzt.	Durch einen autorisierten Kundendienst austauschen lassen.
	Die Löcher der Ausgüsse sind verstopft.	Die Löcher der Ausgüsse reinigen.
Der Siebträger rastet nicht an der Kaffeemaschine ein	Das Sieb wurde übermäßig gefüllt.	Den mitgelieferten Messlöffel und das richtige Sieb verwenden.
Die Kaffeemaschine funktioniert nicht und alle Kontrolllampen blinken	Möglicher Defekt.	Die Kaffeemaschine vom Stromnetz trennen und einen autorisierten Kundendienst kontaktieren.

Problem	Mögliche Ursache	Lösung
Die Kaffeecreme ist hell und läuft zu schnell aus dem Ausguss	Das Kaffeepulver wurde nicht ausreichend angepresst.	Das Kaffeepulver stärker anpressen.
	Zu wenig Kaffeepulver.	Mehr Kaffeepulver verwenden.
	Die Kaffeemischung ist zu grob gemahlen.	Nur gemahlenen Kaffee für Espresso-Maschinen verwenden.
	Das Kaffeepulver hat nicht die richtige Qualität.	Kaffeepulver mit einer anderen Qualität verwenden.
Die Kaffeecreme ist dunkel und läuft zu langsam aus dem Ausguss	Das Kaffeepulver wurde zu sehr angepresst.	Das Kaffeepulver weniger anpressen.
	Zu viel Kaffeepulver.	Weniger Kaffeepulver verwenden.
	Das Duschsieb des Kessels oder das Sieb sind verstopft.	Das Duschsieb und das Sieb reinigen.
	Die Kaffeemischung ist zu fein gemahlen.	Nur gemahlenen Kaffee für Espresso-Maschinen verwenden.
	Kalkablagerungen.	Den Entkalkungszyklus ausführen.



Problem	Mögliche Ursache	Lösung
Die Kontrolllampen und blinken für einige Sekunden	Dampfdrehknebel offen.	Den Dampfdrehknebel schließen.
	Temperatur des Kessels zu hoch.	Den Kessel abkühlen.
	Kalkablagerungen.	Den Entkalkungszyklus ausführen.
	Kein Wasser im Tank.	Den Wassertank füllen.
	Das Duschsieb des Kessels oder das Sieb sind verstopft.	Das Duschsieb des Kessels und das Sieb reinigen.
	Der Wassertank wurde nicht korrekt eingesetzt.	Den Tank sachgemäß in seine Aufnahme einsetzen.
Kaffee nicht heiß	Nichtnutzung der Maschine über eine längere Zeit.	Die Temperatur des Kaffees über das Programmiermenü erhöhen und hierbei die Hinweise im Abschnitt „Einstellung der Kaffeetemperatur“. Dieselbe Tasse, in der der Kaffee zubereitet werden soll, verwenden und heißes Wasser ausgeben, um sie zu erwärmen.

Falls das Problem nicht behoben wurde, oder andersartige Defekte auftreten, den nächstgelegenen Kundendienst verständigen.

Geachte klant,
Wij danken u hartelijk voor de aanschaf van de koffiemachine van het assortiment Jaren 50 Smeg.
Het kiezen van één van onze producten betekent kiezen voor oplossingen die met esthetische verfijning en innovatief technologisch ontwerp een aanbod verzorgen van unieke objecten die deel uitmaken van de inrichting.
Een huishoudelijk apparaat van Smeg is immers altijd perfect gecoördineerd met de andere producten van het assortiment en vormt een designobject voor de keuken.
Wij hopen dat u volop zal genieten van de functionele eigenschappen van uw apparaat.
Voor meer productinformatie verwijzen we u naar de websites www.smeg.com of www.smeg50style.com.

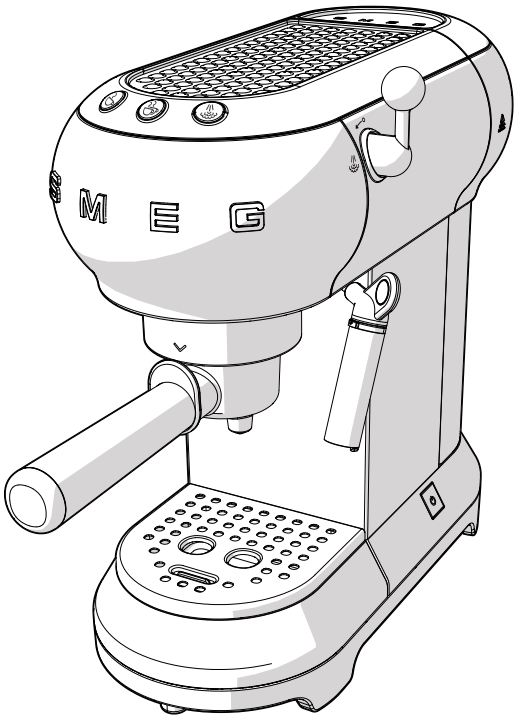

Model ECF01
Koffiemachine

Inhoudsopgave

1	**Waarschuwingen**	**92**
1.1	Inleiding	92
1.2	Deze handleiding	92
1.3	Beoogd gebruik	92
1.4	Algemene veiligheidswaarschuwingen	92
1.5	Verantwoordelijkheid van de fabrikant	95
1.6	Typeplaatje	95
1.7	Verwijdering	95
2	**Beschrijving**	**96**
2.1	Beschrijving van het product	96
3	**Gebruik**	**97**
3.1	Voorafgaand op het eerste gebruik	97
3.2	Eerste gebruik	98
3.3	Het bereiden van espressokoffie	99
3.4	Het bereiden van een cappuccino	101
3.5	Heet water afgeven	102
3.6	Toegang tot het menu voor programmering en wijziging van de instellingen	102
3.7	Het afkoelen van de ketel	105
4	**Reiniging en onderhoud**	**106**
4.1	Waarschuwingen	106
4.2	Reiniging van de behuizing van de koffiemachine	106
4.3	Reiniging van de onderdelen van de koffiemachine	106
4.4	Ontkalken	108
4.5	Wat te doen wanneer....	109

NL

We raden aan deze handleiding aandachtig te lezen omdat ze alle aanwijzingen bevat om de esthetische en functionele eigenschappen van het gekochte apparaat intact te behouden.
Voor verdere informatie over het product: www.smeg.com

1 Waarschuwingen

1.1 Inleiding

Belangrijke informatie voor de gebruiker:

Waarschuwingen



Algemene informatie over deze handleiding, over de veiligheid en de definitieve verwijdering.

Beschrijving



Beschrijving van het apparaat.

Gebruik



Informatie over het gebruik van het apparaat.

Reiniging en onderhoud



Informatie voor de correcte reiniging en het onderhoud van het apparaat.



Veiligheidswaarschuwingen



Informatie



Suggesties

1.2 Deze handleiding

Deze handleiding voor gebruik is een integraal onderdeel van het apparaat en moet gedurende de gehele levensduur van het apparaat intact en binnen handbereik van de gebruiker bewaard worden.

1.3 Beoogd gebruik

Het apparaat kan gebruikt worden voor het zetten van espresso en cappuccino met gebruik van gemalen koffie of koffiepads. Elk ander gebruik is oneigenlijk. Het apparaat mag niet gebruikt worden voor andere doeleinden dan het beoogde gebruik.

1.4 Algemene veiligheidswaarschuwingen

- Dit apparaat mag niet worden gebruikt door personen (kinderen inbegrepen) met beperkte fysieke, zintuiglijke of mentale capaciteiten, of door personen die geen ervaring hebben bij het gebruik van elektrische apparatuur, tenzij dit gebeurt onder toezicht of instructie van een persoon die voor hun veiligheid instaat.
- Zorg ervoor dat kinderen niet met het apparaat spelen.
- Het apparaat mag niet worden schoongemaakt of onderhouden door kinderen die niet onder toezicht staan.

- Het apparaat niet in water onderdompelen.
- Dit apparaat is uitsluitend voor huishoudelijk gebruik bestemd. Bovendien mag dit apparaat niet worden gebruikt:
  - in de keuken van werknemers in winkels, kantoren en andere werkomgevingen;
  - op (vakantie)boerderijen;
  - door gasten in hotels en motels en in residences;
  - in bed en breakfasts.
- Neem onmiddellijk contact op met een servicecentrum als de voedingskabel beschadigd is om elk gevaar te voorkomen.

Enkel voor de Europa:

- Het gebruik van dit apparaat is toegestaan voor kinderen vanaf 8 jaar, mits ze onder toezicht staan of ze instructies verkregen hebben over het veilige gebruik van het apparaat en de betrokken risico's begrijpen.
- De reiniging en het onderhoud kunnen worden uitgevoerd door kinderen vanaf 8 jaar, mits ze onder toezicht staan.
- Houd het apparaat en de voedingskabel buiten bereik van kinderen jonger dan 8 jaar.
- Kinderen mogen niet met het apparaat spelen.
- Dit apparaat mag niet worden gebruikt door personen met beperkte fysieke, zintuiglijke of mentale capaciteiten, of door personen die geen ervaring en kennis hebben bij het gebruik van elektrische apparatuur, tenzij dit gebeurt onder toezicht of instructie van een persoon die voor hun veiligheid instaat en ze zich van de aanverwante gevaren bewust zijn.
- Haal voor elke reiniging, montage en demontage de stekker van het apparaat uit het stopcontact.



Warme oppervlakken

- Oppervlakken waar dit symbool op is aangebracht worden warm tijdens het gebruik. Dit symbool is slechts op sommige modellen aangebracht.

Waarschuwingen

Voor dit apparaat

- Neem, voor een veilig gebruik van het apparaat, alle veiligheidswaarschuwingen in acht.
- Lees deze handleiding voor gebruik aandachtig alvorens het apparaat te gebruiken.
- Schakel het apparaat direct na het gebruik uit.
- Het apparaat tijdens de werking niet onbeheerd laten.
- De koffiemachine altijd van het stopcontact loskoppelen voordat er onderdelen gemonteerd of gedemonteerd worden en voorafgaand op de reiniging.
- Verwijder de stekker uit het stopcontact voordat de reiniging wordt uitgevoerd en in geval van een defect.
- Laat de koffiemachine afkoelen voordat u de reiniging uitvoert.
- Het apparaat nooit zonder water in het reservoir of zonder reservoir gebruiken.
- Laat een ruimte van ten minste 3 cm tussen de koffiemachine en eventuele zij- of achterwanden en van ten minste 15 cm boven de koffiemachine.
- Gevaar voor brandwonden! De koffiemachine genereert tijdens de werking warmte en produceert heet water en stoom.
- Gevaar voor brandwonden! Tijdens de werking de verwarmplaat van de kopjes niet aanraken.
- De koffiemachine niet gebruiken in combinatie met onderdelen of accessoires van andere fabrikanten.
- Gebruik uitsluitend originele reserveonderdelen van de fabrikant. Het gebruik van reserveonderdelen die niet door de fabrikant worden aanbevolen zou brand, elektrische schokken of persoonlijk letsel kunnen veroorzaken.
- Plaats de koffiemachine alleen op vlakke en droge oppervlakken.
- Voorkom dat de koffiemachine nat wordt en sproei er geen vloeistof op. In geval van contact met vloeistoffen, onmiddellijk de kabel uit het stopcontact verwijderen en het apparaat goed drogen: Gevaar voor elektrische schokken!
- Voor de reiniging van de koffiemachine geen agressieve schoonmaakmiddelen of scherpe voorwerpen gebruiken.
- Geen wijzigingen op het apparaat aanbrengen.
- Nooit proberen vlammen/brand te blussen met water: schakel het apparaat uit, verwijder de stekker uit het stopcontact en bedek de vlam met een deksel of een blusdeken.
- Voorkom dat de voedingskabel in contact komt met scherpe randen.
- Het apparaat niet boven of in de nabijheid van ingeschakelde gasfornuizen of kookplaten, in een oven of dicht bij warmtebronnen plaatsen.
- Het apparaat niet in de buurt van kranen of gootstenen plaatsen.

1.5 Verantwoordelijkheid van de fabrikant

De fabrikant wijst alle aansprakelijkheid af voor schade aan personen of zaken veroorzaakt door:

- een gebruik van het apparaat dat afwijkt van het beoogde gebruik;
- het niet-lezen van de handleiding voor gebruik;
- geknoei met ook maar slechts één onderdeel van het apparaat;
- gebruik van niet-originele reserveonderdelen;
- niet-naleving van de veiligheidsvoorschriften.

1.6 Typeplaatje

Het typeplaatje bevat de technische gegevens, het serienummer en de CE-markering. Het typeplaatje mag nooit verwijderd worden.

1.7 Verwijdering



Dit apparaat moet gescheiden van ander afval verwijderd worden (Richtlijn 2012/19/EU). Dit apparaat bevat geen stoffen in hoeveelheden die gevaarlijk worden geacht voor de gezondheid en het milieu, in overeenstemming met de huidige Europese richtlijnen.



Elektrische spanning
Gevaar voor elektrocutie

- Deactiveer de algemene elektrische voeding.
- Koppel de elektrische voedingskabel los van het elektriciteitsnet.

- **Oude elektrische apparaten mogen niet samen met het huishoudelijke afval verwijderd worden!** In overeenstemming met de geldende wetgeving moeten de elektrische apparaten aan het einde van hun levensduur ingeleverd worden bij centra voor de gescheiden inzameling van elektrisch en elektronisch afval. Op deze wijze kan het waardevolle materiaal van de oude apparaten gerecycled worden en wordt het milieu beschermd. Neem voor meer informatie contact op met de plaatselijke bevoegde instanties of de centra voor gescheiden inzameling.

Merk op dat er voor de verpakking van het apparaat niet-vervuilende en recycleerbare materialen worden gebruikt.

- Lever het verpakkingsmateriaal in bij bevoegde centra voor gescheiden inzameling.



Plastic verpakkingen
Verstikkingsgevaar

- Laat de verpakking of delen ervan niet onbeheerd.
- Zorg ervoor dat kinderen niet met de plastic zakken van de verpakking spelen.

2 Beschrijving

2.1 Beschrijving van het product

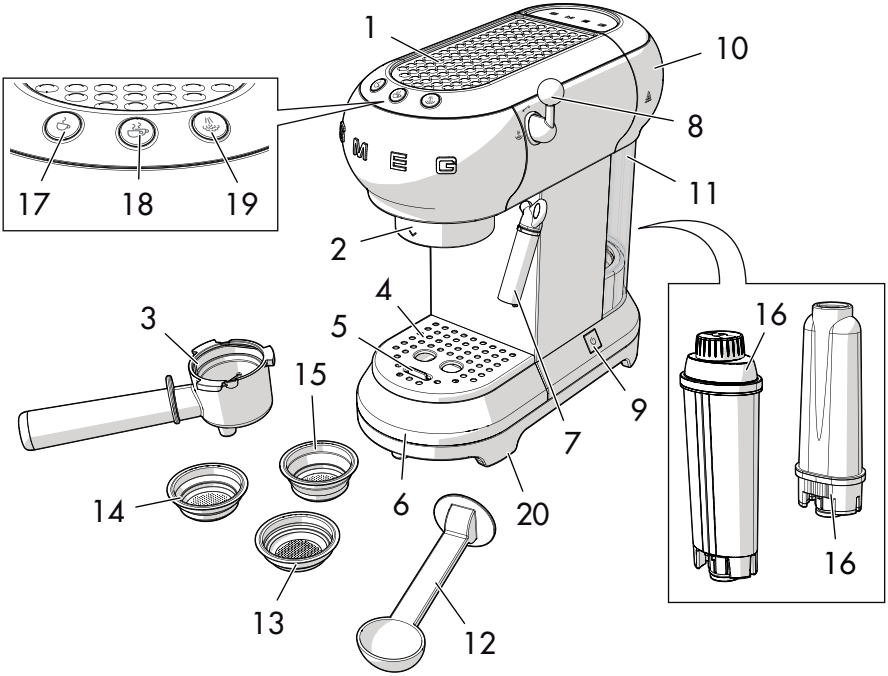

Model ECF01 - Koffiemachine

1 Verwarmplaat kopjes
2 Sproeier ketel
3 Filterhouder
4 Stalen kopjesblad
5 Vlotter
6 Roestvrij stalen drupbakje
7 Afgiftepijpje heet water-stoom/ Schuimpijpje
8 Stoomknop
9 ON/OFF schakelaar
10 Deksel waterreservoir
11 Waterreservoir (1 liter)
12 Doseerschepje/koffiestamper
13 Filter koffiepad
14 Filter gemalen koffie 1 kopje
15 Filter gemalen koffie 2 kopjes
16 Verzachtingsfilter water (optioneel)
17 Toets koffie 1 kopje (wit lampje)
18 Toets koffie 2 kopjes (wit lampje)
19 Toets stoom (wit lampje) / Toets ontkalking (oranje lampje)
20 Antislipvoetjes

3 Gebruik

Gevaar voor elektrocutie

- Steek de stekker in een goedgekeurd stopcontact dat is voorzien van aarding.
- Niet met de aarding knoeien.
- Geen adapter voor de stekker gebruiken.
- Geen verlengsnoer gebruiken.
- De niet-naleving van deze waarschuwingen kan leiden tot de dood, een brand of elektrocutie.

3.1 Voorafgaand op het eerste gebruik

1. Verwijder eventuele labels en stickers van de koffiemachine.
2. Was en droog zorgvuldig de onderdelen van de koffiemachine (zie „4 Reiniging en onderhoud").
3. Verwijder het deksel (**1**) door dit omhoog te trekken en verwijder vervolgens het reservoir (**2**).

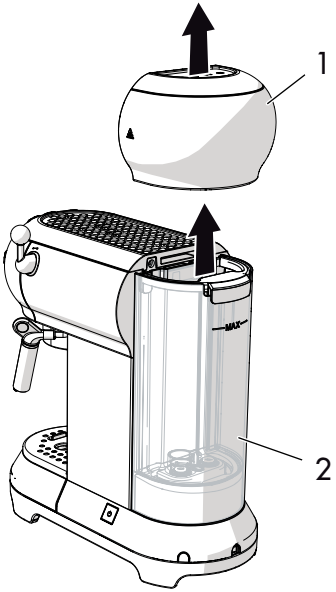

4. Vul het reservoir (**2**) met vers en schoon water, direct onder de kraan of met behulp van een kan. Let op het maximale niveau, aangegeven op het reservoir, niet te overschrijden.

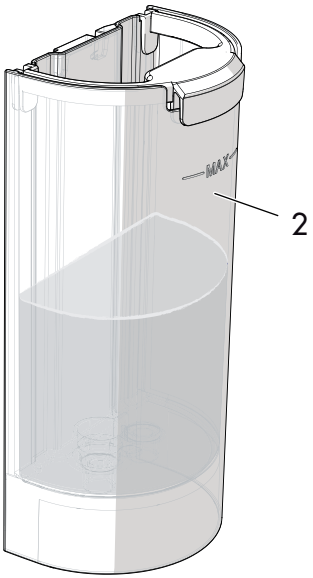

Gevaar voor defecten

- Het apparaat nooit zonder water in het reservoir of zonder het geplaatste reservoir laten werken.

De delen die in contact kunnen komen met levensmiddelen zijn vervaardigd van materialen die voldoen aan de voorschriften van de geldende wetgeving.

3.2 Eerste gebruik

1. Schakel de koffiemachine in door te drukken op de schakelaar ON/OFF (**1**): de lampjes van de drie toetsen (**2**), (**3**) en (**4**) zullen achtereenvolgend knipperen.

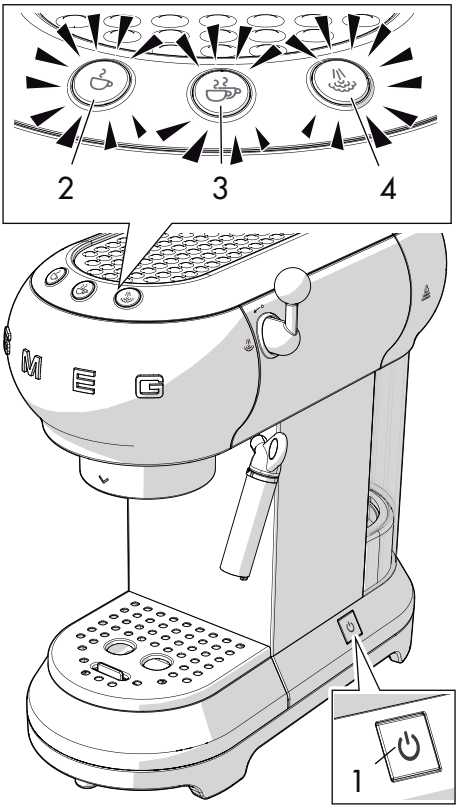

2. De lampjes (**2**) en (**3**) knipperen om aan te geven dat de vooraf ingestelde temperatuur bereikt wordt. De koffiemachine is klaar voor gebruik zodra de lampjes vast gaan branden.

Spoel de interne circuits wanneer het apparaat de eerste keer gebruikt wordt:

- Haak de filterhouder aan de koffiemachine.
- Plaats een bak onder de koffietuitjes en druk op de toets .
- Herhaal deze procedure 5 keer.

Het wordt aanbevolen om de interne circuits ook de spoelen wanneer de koffiemachine lange tijd niet wordt gebruikt.

3. Plaats een bakje onder het afgiftepijpje heet water/stoom (**4**).
4. Draai de stoomknop (**5**) naar de stand en laat 100 ml water afgeven.

5. Plaats de stoomknop (**5**) terug naar de stand ↙°.

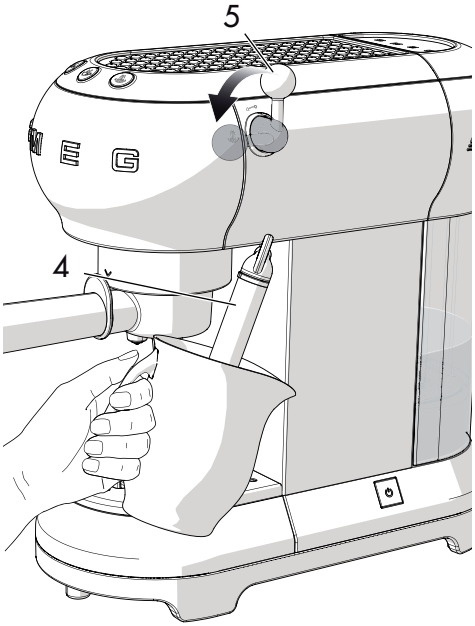

Bereid 4/5 kopjes koffie of cappuccino voor het verkrijgen van een bevredigend resultaat.

Filters

De koffiemachine is voorzien van drie filters: filter voor één kopje, filter voor twee kopjes en filter voor koffiepads. Aan de onderkant van elk filter is het overeenkomstige symbool aangebracht.

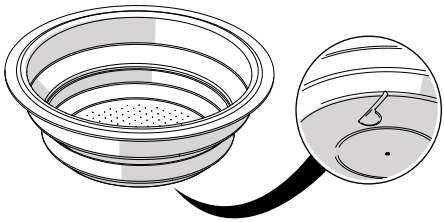

3.3 Het bereiden van espressokoffie

Gemalen koffie:

1. Plaats het filter voor gemalen koffie (**1**) in de filterhouder (**2**), kies tussen het filter voor één kopje ☕ en dat voor twee kopjes ☕☕.

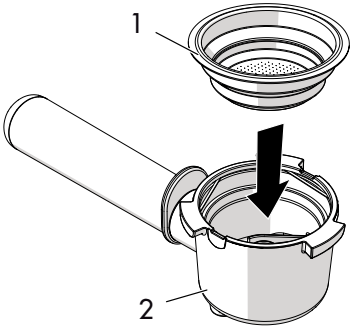

2. Druk de gemalen koffie aan met de koffiestamper (**3**).

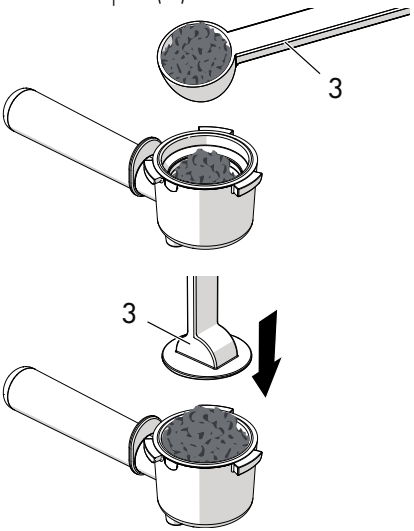

NL

3. Verwijder het teveel aan gemalen koffie van de rand van de filterhouder. Bevestig de filterhouder door de handgreep uit te lijnen met ^ en hem naar rechts te draaien tot aan de stand v.

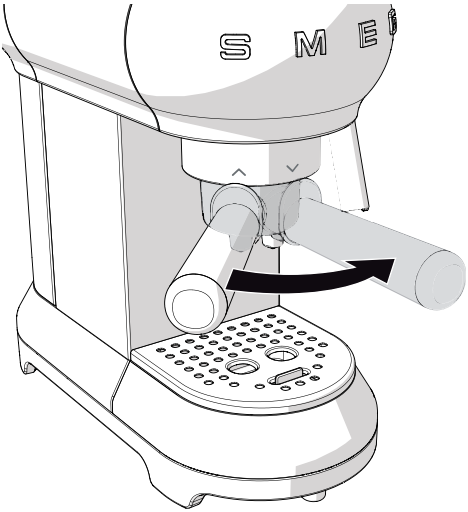

- Voor één kopje het filter vullen met één afgestreken doseerschepje koffie (ongeveer 7 gram).
- Voor twee kopjes het filter vullen met twee afgestreken doseerschepjes.
- Voor een sterke koffie moet de gemalen koffie krachtig worden aangedrukt met de koffiestamper.
- Voor een slappere koffie moet de gemalen koffie slechts lichtjes worden aangedrukt met de koffiestamper.

4. Plaats het kopje of de kopjes onder de tuitjes van de filterhouder en druk op de afgiftetoets ☕ of ☕☕.

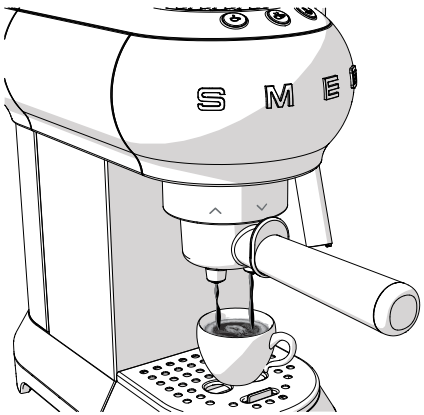

Gevaar voor brandwonden

- Om spatten te voorkomen, moet de filterhouder tijdens de afgifte niet verwijderd worden: wacht enkele seconden na de voltooiing van de afgifte.

Het is normaal dat de eerste kopjes koffie niet op de juiste temperatuur worden gezet als het apparaat een lange tijd (langer dan 30 min.) niet is gebruikt.

Raadpleeg deel „4.5 Wat te doen wanneer...." voor advies over de manier waarop u onmiddellijk hete koffie kunt zetten.

Koffiepads:

1. Plaats het filter voor koffiepads in de filterhouder.
2. Plaats de koffiepad zo centraal mogelijk in de filterhouder.
3. Ga verder zoals beschreven voor de gemalen koffie.

Gevaar voor brandwonden

- Om spatten te voorkomen, moet de filterhouder tijdens de afgifte niet verwijderd worden: wacht enkele seconden na de voltooiing van de afgifte.

- De afgifte kan op ieder gewenst moment onderbroken worden door op de afgiftetoets te drukken.
- Om de hoeveelheid koffie in het kopje te verhogen moet de afgiftetoets ingedrukt blijven.

3.4 Het bereiden van een cappuccino

1. Bereid de espressokoffie en gebruik daarbij grote koppen.
2. Druk op de toets : het lampje knippert.
3. Vul een kan met ongeveer 100 gram koude halfvolle melk voor elke cappuccino die u wenst te zetten.
4. Wanneer het lampje vast brandt, een leeg bakje onder het schuimpijpje (**1**) plaatsen en de stoomknop (**2**) openen naar de stand om eventueel aanwezig water te verwijderen; vervolgens de stoomknop weer in de gesloten stand plaatsen.
5. Plaats de kan met de melk onder het schuimpijpje (**1**) en dompel het pijpje enkele millimeters onder in de melk.
   Draai de stoomknop (**2**) naar de stand en beweeg de kan langzaam van beneden naar boven voor het verkrijgen van een romiger schuim.

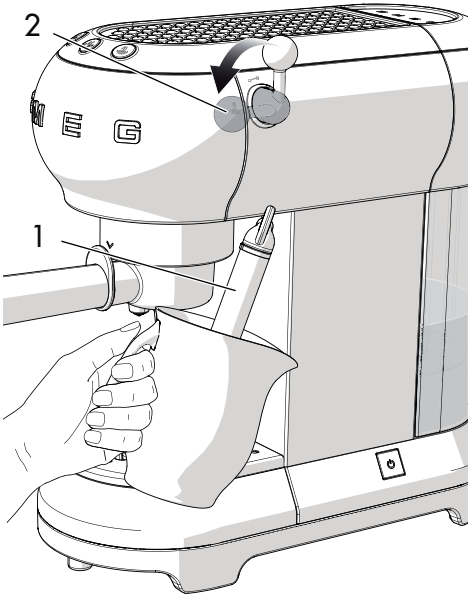

NL

6. Nadat het volume van de melk verdubbeld is, het schuimpijpje diep in de melk steken en deze verwarmen tot 60°C. De stoomafgifte stoppen door de stoomknop naar rechts te draaien.
7. Giet de melk in de kopjes met de espressokoffie.



- Voor het bereiden van meerdere cappuccino's, eerst alle koffie zetten en vervolgens de melk voor alle cappuccino's opschuimen.
- Om hygiënische redenen is het raadzaam om het schuimpijpje na gebruik te reinigen.
- Verwijder de melkresten door de stoomknop te draaien voor de stoomafgifte.
- Laat maximaal 60 seconden stoom afgeven.

3.5 Heet water afgeven

1. Schakel de koffiemachine met de ON/OFF-schakelaar en wacht tot de lampjes voor de afgifte van koffie branden.
2. Plaats een bak onder het schuimpijpje.
3. Draai de stoomknop naar de stand voor de afgifte van heet water.

- Laat maximaal 60 seconden stoom afgeven.

3.6 Toegang tot het menu voor programmering en wijziging van de instellingen

1. Zorg ervoor dat de machine klaar is voor gebruik en houd gedurende 10 seconden de toets ingedrukt tot de drie toetsen beginnen te knipperen: de machine bevindt zich in de modus programmering.
2. Stel de machine in op basis van uw persoonlijke behoeften.
3. Om het menu te verlaten is het voldoende 15 seconden te wachten zonder op enige toets te drukken.

Instelling van de koffietemperatuur

1. Open het programmeringsmenu.
2. Druk op de toets voor het selecteren van de koffietemperatuur. De lampjes van de huidige instelling gaan branden:

Lampjes	Instelling van de temperatuur
	Laag
	Gemiddeld
	Hoog

3. De lampjes beginnen achtereenvolgend te knipperen.
4. Druk op de toets van de gewenste temperatuur: laag, gemiddeld of hoog.
5. De toets knippert om de opslag van de selectie aan te geven.

Instelling van de hoeveelheid koffie

Om de hoeveelheid door de machine afgegeven koffie te wijzigen:

1. Plaats één of twee kopjes onder de tuitjes van de filterhouder.
2. Druk voor één kopje op de toets of voor twee kopjes op de toets en houd de toets ingedrukt.
3. De machine start de afgifte van de koffie.
4. Laat de knop los zodra de gewenste hoeveelheid koffie wordt bereikt.
5. Het lampje knippert om aan te geven dat de geselecteerde hoeveelheid is opgeslagen.

Instelling van de waterhardheid

1. Open het programmeringsmenu.
2. Druk op de toets voor het selecteren van de waterhardheid. De lampjes van de huidige instelling gaan branden:

Lampjes	Instelling water
	Zacht
	Gemiddeld
	Hard

3. De lampjes beginnen achtereenvolgend te knipperen.

NL

4. Druk op de toets behorende bij de waterhardheid:

zacht	medium	hard
<10°dH	10°dH - 20°dH	> 20°dH
<18°fH	18°fH - 36°fH	> 36°fH
< 180 mg/l CaCo3	180-300 mg/l CaCo3	360 mg/l CaCo3

5. De toets knippert om de opslag van de selectie aan te geven.

Instelling van de tijd voor de automatische uitschakeling

De koffiemachine is, om energiebesparende redenen, uitgerust met de functie automatische uitschakeling in geval van een langdurig niet-gebruik.

Schakel het apparaat weer in door op een willekeurige toets op het bedieningspaneel te drukken.

Voor het instellen van de tijd voor automatische uitschakeling:

1. Open het programmeringsmenu.
2. Druk op de toets voor het selecteren van de tijd voor de automatische uitschakeling. De lampjes van de huidige instelling gaan branden:

Lampjes	Instelling tijd
	9 minuten
	30 minuten
	3 uur

3. De lampjes beginnen achtereenvolgend te knipperen.
4. Druk op de toets van de gewenste tijd en kies tussen 9 minuten, 30 minuten of 3 uur.
5. De toets knippert om de opslag van de selectie aan te geven.

Reset naar de fabrieksinstellingen

Voor het resetten van de fabrieksinstellingen:

1. Open het programmeringsmenu.
2. Draai de stoomknop naar de stand .
3. Druk op de toets : de drie lampjes knipperen om de reset van de oorspronkelijke instellingen aan te geven.
4. Breng de stoomknop terug naar de stand .

3.7 Het afkoelen van de ketel

De ketel moet afgekoeld zijn in het geval men onmiddellijk na het opschuimen van melk voor de cappuccino een koffie wenst te zetten.

Wanneer de ketel niet wordt afgekoeld, zal de koffie verbrand worden afgegeven.

1. Plaats een bak onder het schuimpijpje en open de stoomknop voor de afgifte van heet water.

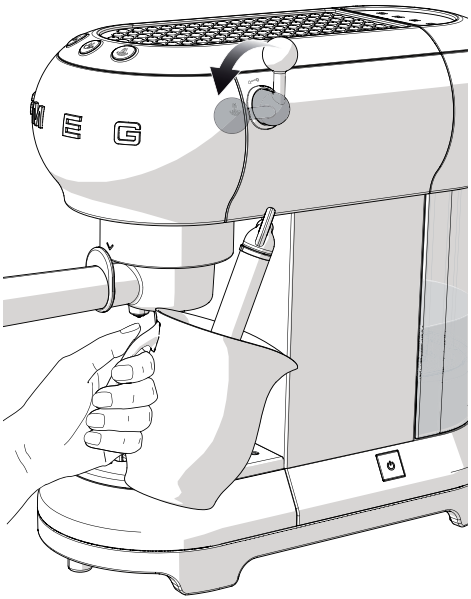

2. De afgifte van heet water zal stoppen zodra de ketel is afgekoeld.
3. Sluit vervolgens de stoomknop en ga verder met het zetten van de koffie.

4 Reiniging en onderhoud

4.1 Waarschuwingen

Oneigenlijk gebruik
Gevaar voor elektrocutie

- Verwijder de stekker uit het stopcontact voordat de reiniging van de koffiemachine wordt uitgevoerd.
- De koffiemachine niet in water of andere vloeistoffen onderdompelen.
- Laat de koffiemachine afkoelen voordat u de reiniging uitvoert.

Oneigenlijk gebruik
Risico voor beschadiging van de oppervlakken

- Voor de reiniging van de koffiemachine geen stoom gebruiken.
- Op de delen die oppervlakkig behandeld zijn met een metallic afwerking (bijv. adonisatie, vernikkeld, verchroomd) mogen geen producten gebruikt worden die chloor, ammoniak of bleekmiddel bevatten.
- Gebruik geen schurende of bijtende reinigingsmiddelen (bijv. producten in poedervorm, vlekkenmiddelen of metalen sponsjes).
- Geen ruwe of schurende materialen of scherpe metalen schrapers gebruiken.

4.2 Reiniging van de behuizing van de koffiemachine

Voor een goed behoud moeten de externe oppervlakken regelmatig na ieder gebruik en nadat ze zijn afgekoeld gereinigd worden. Reinig met een zachte vochtige doek.

4.3 Reiniging van de onderdelen van de koffiemachine

Reiniging van het drupbakje

Het drupbakje heeft een rode vlotter (**1**) dat uit het kopjesblad steekt wanneer het maximale vloeistofniveau wordt overschreden.

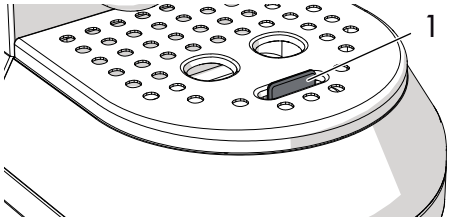

1. Verwijder het kopjesblad (**2**) en vervolgens het drupbakje (**3**) om het te ledigen.

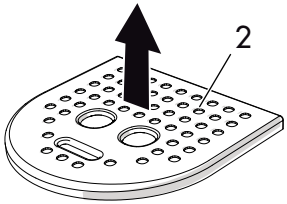

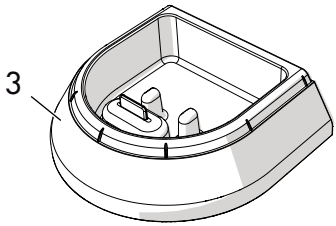

2. Reinig het bakje met een doek en plaats het terug, evenals het kopjesblad.

Reiniging van de koffiefilters

Maak de koffiefilters regelmatig schoon door ze onder stromend water te spoelen. Verstopte gaatjes kunnen met een naald of een borstel gereinigd worden.

Reiniging van het schuimpijpje

Reinig het schuimpijpje onmiddellijk na gebruik.

1. Draai de stoomknop om stoom af te geven en de melkresten uit het pijpje te verwijderen.
2. Schakel de koffiemachine uit door te drukken op de schakelaar ON/OFF.
3. Houd met één hand het aansluitstuk van het schuimpijpje (**1**) vast, draai met de andere hand het schuimpijpje (**2**) linksom en trek het naar beneden weg.

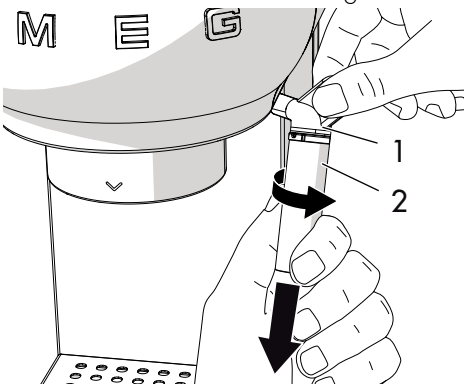

4. Verwijder het rubberen mondstuk (**3**) vanaf het schuimpijpje door het naar beneden weg te trekken.

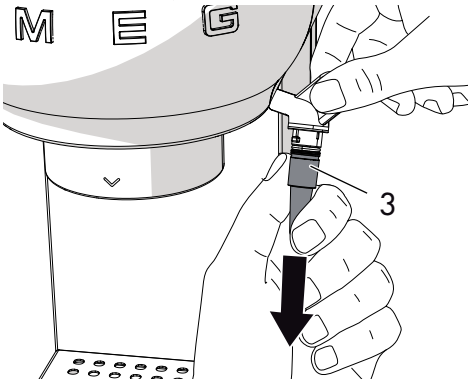

5. Het stoompijpje en het mondstuk zorgvuldig met lauwwarm water wassen.
6. Controleer dat het gaatje (**4**) niet verstopt is.

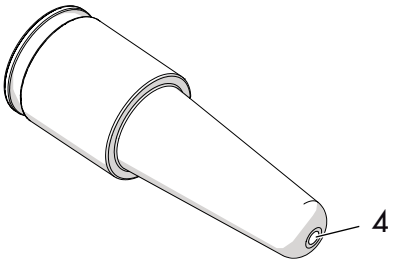

7. Plaats het mondstuk (**3**) op het aansluitstuk van het schuimpijpje (**1**) en plaats het schuimpijpje (**2**) terug door het naar boven te drukken en linksom te draaien.
8. Hermonteer het schuimpijpje op zijn zitting door de instructies voor de reiniging in omgekeerde volgorde uit te voeren.

Reiniging van de sproeier van de ketel

De sproeier van de ketel moet elke 200 kopjes koffie gespoeld worden door ongeveer 500 ml water af te geven door middel van de toets koffie, zonder gebruik te maken van gemalen koffie of koffiepads.

Reiniging van het waterreservoir

Reinig het waterreservoir ongeveer eenmaal per maand met een vochtige doek en een mild reinigingsmiddel.

4.4 Ontkalken

De koffiemachine moet ontkalkt worden wanneer het oranje lampje van toets geactiveerd wordt.

1. Vul het waterreservoir met een mengsel van water en ontkalkmiddel, met de door de fabrikant aanbevolen dosering.
2. Druk op de schakelaar ON/OFF.
3. Verwijder de filterhouder en plaats een bak onder het schuimpijpje.
4. Wacht tot de lampjes of vast branden.
5. Houd de toets gedurende 10 seconden ingedrukt tot de drie toetsen achtereenvolgend beginnen te knipperen.
6. Draai de stoomknop naar de stand .
7. Druk op om de ontkalking te starten.
8. De ontkalkcyclus voert automatisch met tussenpozen een reeks spoelingen uit tot het reservoir leeg is om kalkresten uit de koffiemachine te verwijderen.
9. De ontkalkcyclus wordt onderbroken en het oranje lampje knippert.
10. Verwijder het waterreservoir, maak het leeg en spoel het.
11. Vul het waterreservoir tot aan het maximale niveau met water en plaats het terug in zijn zitting.
12. Plaats een lege bak onder het schuimpijpje en controleer of de stoomknop in de stand is geplaatst.
13. Druk opnieuw op de stoomknop om een spoelcyclus te starten.
14. Wanneer het reservoir leeg is, is de ontkalkcyclus beëindigd en gaat het oranje lampje uit.
15. Draai de stoomknop naar de stand .

Gevaar voor persoonlijk letsel

- Het ontkalkmiddel bevat zuren die de huid en de ogen kunnen irriteren.
- Volg nauwgezet de instructies van de fabrikant en de op de verpakking aangegeven veiligheidswaarschuwingen in geval van contact met de huid of de ogen.
- Gebruik ontkalkmiddelen die door Smeg worden aanbevolen om schade aan de koffiemachine te voorkomen.

Ontkalken en spoelen van de sproeier van de ketel

Tijdens de ontkalkcyclus zo nu en dan de stoomknop dicht draaien om een beetje ontkalkmiddel uit de sproeier van de ketel te laten lopen.

Tijdens de spoelcyclus zo nu en dan de stoomknop dicht draaien om de sproeier van de ketel te spoelen.

4.5 Wat te doen wanneer....

Probleem	Mogelijke oorzaak	Oplossing
De koffie wordt niet afgegeven	Geen water in het reservoir.	Het waterreservoir vullen.
	De gaatjes van het filter zijn verstopt.	Reinig het filter met behulp van een borstel of een naald.
	Het reservoir is niet goed geplaatst.	Plaats het reservoir correct in zijn zitting.
	Aanwezigheid van kalkaanslag.	Voer de ontkalkcyclus uit.
De koffie druppelt uit de filterhouder en niet uit de tuitjes	De filterhouder is niet goed bevestigd of is vuil.	De filterhouder bevestigen en tot aan de eindaanslag vastdraaien. Reinig de filterhouder.
	De pakking van de sproeier van de ketel is versleten.	Laat de pakking vervangen bij een erkend Servicecentrum.
	De gaatjes van de tuitjes zijn verstopt.	Maak de gaatjes van de tuitjes schoon.
De filterhouder kan niet in de koffiemachine bevestigd worden	Het filter is te vol.	Gebruik het meegeleverde doseerschepje en gebruik het correcte filter.
De koffiemachine werkt niet en alle lampjes knipperen	Mogelijk defect.	De koffiemachine loskoppelen en contact opnemen met een erkend Servicecentrum.

Probleem	Mogelijke oorzaak	Oplossing
De koffiecrème is licht van kleur en stroomt snel uit het tuitje	De gemalen koffie is weinig aangedrukt.	De koffie steviger aandrukken.
	Er is een kleine hoeveelheid gemalen koffie gebruikt.	De hoeveelheid verhogen.
	De koffie is te grof gemalen.	Gebruik alleen gemalen koffie voor espressomachines.
	Een niet-correcte kwaliteit gemalen koffie.	Wijzig het type gemalen koffie.
De koffiecrème is donker van kleur en stroomt langzaam uit het tuitje	De gemalen koffie is te veel aangedrukt.	De koffie minder aandrukken.
	Er is een te grote hoeveelheid gemalen koffie gebruikt.	Verminder de hoeveelheid.
	De sproeier van de ketel of het filter zijn verstopt.	Reinig de sproeier en het filter.
	De koffie is te fijn gemalen.	Gebruik alleen gemalen koffie voor espressomachines.
	Aanwezigheid van kalkaanslag.	Voer de ontkalkcyclus uit.

Probleem	Mogelijke oorzaak	Oplossing
De lampjes (☕) en (☕) knipperen gedurende enkele seconden	Geopende stoomknop	Draai de stoomknop dicht.
	Overmatige temperatuur ketel.	Laat de ketel afkoelen.
	Aanwezigheid van kalkaanslag.	Voer de ontkalkcyclus uit.
	Geen water in het reservoir.	Het waterreservoir vullen.
	De sproeier van de ketel of het filter zijn verstopt.	Reinig de sproeier van de ketel en het filter.
	Het reservoir is niet goed geplaatst.	Plaats het reservoir correct in zijn zitting.
Niet hete koffie	Het apparaat is lange tijd niet gebruikt.	Verhoog de temperatuur van de koffie in het programmeringsmenu volgens de aanwijzingen van de paragraaf „Instelling van de koffietemperatuur”. Gebruik het kopje waarin u de koffie zult zetten en warm dit kopje op door warm water af te tappen.

In geval het probleem niet opgelost kan worden of voor andere soorten defecten, contact opnemen met de plaatselijke servicedienst.

Estimado/a cliente,
Gracias por comprar la cafetera de la Línea Años 50 de Smeg.
Al elegir uno de nuestros productos, usted ha escogido un aparato que combina estilo icónico con técnicas innovadoras de diseño y atención al detalle.
Este aparato combina perfectamente con los demás productos de Smeg, o bien por sí solo contribuye a dar un toque de estilo dentro de la cocina.
Deseamos que disfrute al máximo de su electrodoméstico.
Para más información sobre el producto, le invitamos a visitar nuestra página web: www.smeg.com o www.smeg50style.com.

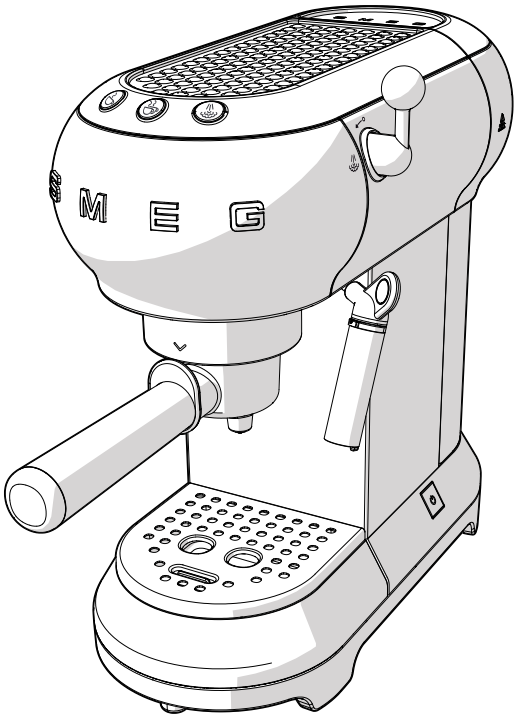

Modelo ECF01
Cafetera

Índice

1 Advertencias	**114**
1.1 Introducción	114
1.2 Manual de instrucciones	114
1.3 Destino de uso	114
1.4 Advertencias generales de seguridad	114
1.5 Responsabilidad del fabricante	117
1.6 Placa de identificación	117
1.7 Eliminación	117
2 Descripción	**118**
2.1 Descripción del producto	118
3 Uso	**119**
3.1 Antes de la primera utilización	119
3.2 Primer uso	120
3.3 Cómo preparar café expreso	121
3.4 Cómo preparar un capuchino	123
3.5 Cómo dispensar agua caliente	124
3.6 Acceso al menú de programación y modificación de la configuración	124
3.7 Cómo enfriar la caldera	127
4 Limpieza y mantenimiento	**128**
4.1 Advertencias	128
4.2 Limpieza del cuerpo de la cafetera	128
4.3 Limpieza de los componentes de la cafetera	128
4.4 Descalcificación	130
4.5 Qué hacer en caso de...	131

ES

Aconsejamos leer atentamente este manual que recoge todas las indicaciones para mantener intactas las cualidades estéticas y funcionales del aparato comprado.
Para más información sobre el producto: www.smeg.com

1 Advertencias

1.1 Introducción

Información importante para el usuario:

Advertencias



Información general sobre este manual de instrucciones, sobre seguridad y para la eliminación final del producto.

Descripción



Descripción del aparato.

Uso



Información sobre el uso del aparato.

Limpieza y mantenimiento



Información para la limpieza correcta y el mantenimiento del aparato.



Advertencia de seguridad



Información



Sugerencia

1.2 Manual de instrucciones

Este manual de instrucciones constituye parte integrante del aparato y, durante todo el ciclo de vida del mismo, debe conservarse en buen estado y encontrarse siempre disponible para su consulta por parte del usuario.

1.3 Destino de uso

El aparato puede utilizarse para preparar café expreso y capuchino empleando café molido o pastillas. Cualquier otro uso es incorrecto. No utilice el aparato para un uso distinto al previsto.

1.4 Advertencias generales de seguridad

- Este aparato no debe ser utilizado por personas (incluidos niños) con capacidades físicas, sensoriales o mentales reducidas o sin experiencia y conocimientos, a menos que estén vigilados y hayan recibido instrucciones relativas al uso del aparato por parte de una persona responsable de su seguridad.
- Los niños deben estar vigilados para asegurarse de que no jueguen con el aparato.
- Las operaciones de limpieza y mantenimiento no deben ser realizadas por niños sin vigilancia.

- Nunca sumerja el accesorio en agua.
- Este aparato está destinado exclusivamente al uso doméstico. Tampoco puede utilizarse:
  - en la zona de cocina por los empleados de tiendas, oficinas y en otros ambientes de trabajo;
  - en granjas e instalaciones de turismo rural;
  - por los clientes, en hoteles, moteles y ambientes residenciales;
  - en bed and breakfast.
- Si el cable de alimentación eléctrica está deteriorado, póngase en contacto con el servicio de asistencia técnica para solicitar su sustitución y evitar cualquier peligro.

Solo para los mercados europeos:

- El uso de este aparato está permitido a los niños a partir de los 8 años solo si están vigilados por un adulto o si han sido instruidos sobre el uso seguro del aparato y comprenden los riesgos derivados del mismo.
- La limpieza y el mantenimiento pueden ser realizados por niños a partir de los 8 años siempre que estén vigilados por un adulto.
- Mantenga el aparato y su cable fuera del alcance de los niños menores de 8 años de edad.
- Los niños no deben jugar con el aparato.
- El aparato puede ser utilizado por personas con reducidas capacidades físicas, sensoriales o mentales o sin experiencia y conocimientos solo si están vigiladas o han sido instruidas sobre el uso del aparato en condiciones seguras y si comprenden el peligro que corren.
- Desenchufe el aparato de la toma de corriente antes de cualquier operación de montaje, desmontaje y limpieza.



Superficies calientes

- Las superficies que llevan este símbolo se calientan durante el uso. El símbolo está presente solo en algunos modelos.

ES

Advertencias

Para este aparato

- Siga todas las advertencias de seguridad para un uso seguro del aparato.
- Antes de utilizar el aparato, lea atentamente este manual de instrucciones.
- Apague el aparato inmediatamente después de su uso.
- No deje el aparato sin vigilancia mientras está en funcionamiento.
- Desenchufe siempre la cafetera de la toma de corriente antes del montaje y el desmontaje de sus componentes y antes de proceder a su limpieza.
- Desenchufe la clavija de la toma de corriente antes de efectuar la limpieza y en caso de avería.
- Deje enfriar la cafetera antes de proceder a su limpieza.
- No utilice la cafetera sin agua en el depósito o sin el depósito.
- Deje un espacio de al menos 3 centímetros entre la cafetera y las eventuales paredes laterales o posteriores y deje un espacio libre de al menos 15 cm por encima de la misma.
- ¡Peligro de quemaduras! La cafetera emite calor y genera agua caliente y vapor durante su funcionamiento.
- ¡Peligro de quemaduras! No toque el calentador de tazas durante el funcionamiento.
- No utilice la cafetera en combinación con partes o accesorios de otros fabricantes.
- Utilice exclusivamente recambios originales del fabricante. El uso de piezas de recambio no aconsejadas por el fabricante podría provocar incendios, descargas eléctricas o lesiones.
- Apoye la cafetera únicamente sobre superficies planas y secas.
- Evite mojar o proyectar líquidos sobre la cafetera. En caso de contacto con líquidos, desconecte inmediatamente el cable de la toma eléctrica y séquelo cuidadosamente: ¡Peligro de descargas eléctricas!
- No utilice detergentes agresivos u objetos cortantes para limpiar la cafetera.
- No modifique el aparato.
- No intente apagar nunca una llama/ incendio con agua: apague el aparato, desenchúfelo y cubra la llama con una tapa o con una manta ignífuga.
- Evite que el cable de alimentación entre en contacto con aristas vivas.
- No coloque el aparato sobre hornillos de gas o eléctricos encendidos o en sus proximidades, ni tampoco dentro de un horno o cerca de fuentes de calor.
- No coloque el aparato cerca de grifos o lavabos.

1.5 Responsabilidad del fabricante

El fabricante declina toda responsabilidad por daños sufridos por personas y cosas causados por:

- uso del aparato distinto del previsto;
- uso del aparato sin lectura previa del manual de instrucciones;
- manipulación del aparato, aunque solo afecte a una parte del mismo;
- uso de piezas de recambio no originales;
- incumplimiento de las advertencias de seguridad;

1.6 Placa de identificación

La placa de identificación contiene los datos técnicos, el número de serie y la marca. No quite nunca la placa de identificación.

1.7 Eliminación



Este aparato debe separarse de los demás residuos para su eliminación (Directiva 2012/19/EU). Las sustancias contenidas en este aparato no alcanzan una cantidad tal como para considerarlas peligrosas para la salud y el medio ambiente, de acuerdo con las actuales directivas europeas.



Tensión eléctrica
Peligro de electrocución

- Desactive la alimentación eléctrica general.
- Desconecte el cable de alimentación de la instalación eléctrica.

- **Los equipos eléctricos viejos no deben eliminarse junto con los residuos domésticos.** De acuerdo con la legislación vigente, los aparatos eléctricos, al llegar al final de su vida útil, deben entregarse a los centros de recogida selectiva de residuos eléctricos y electrónicos. De este modo, se pueden reciclar materiales valiosos procedentes de los aparatos en desuso y proteger el medio ambiente. Para más información, contacte con las autoridades locales competentes o con los empleados de los centros de recogida diferenciada.

Para el embalaje del aparato se utilizan materiales no contaminantes y reciclables.

- Entregue los materiales de embalaje a los centros correspondientes de recogida diferenciada.



Embalajes de plástico
Peligro de asfixia

- No deje sin vigilancia el embalaje o partes del mismo.
- No permita que los niños jueguen con las bolsas de plástico del embalaje.

ES

2 Descripción

2.1 Descripción del producto

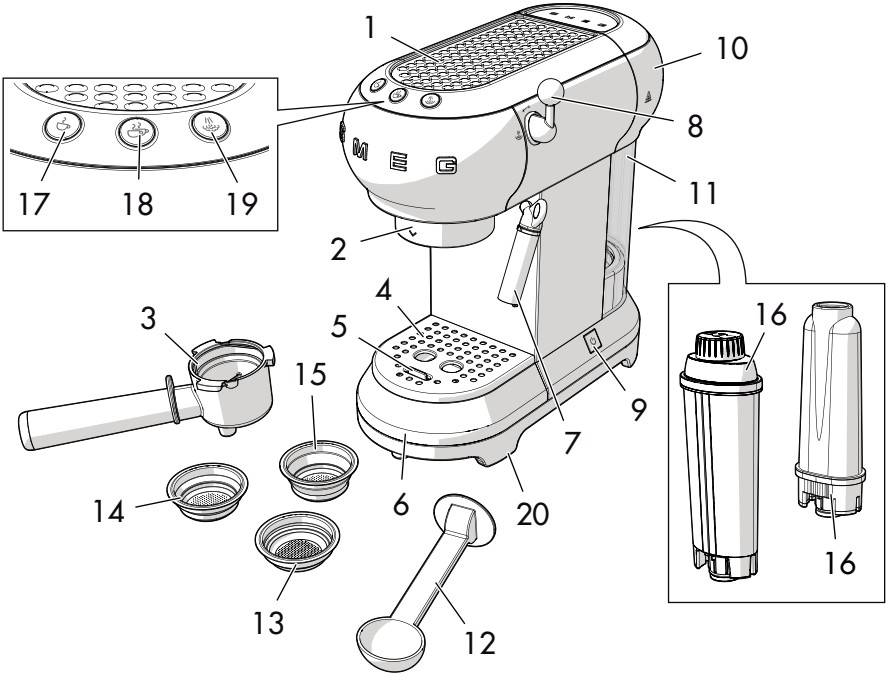

Modelo ECF01 - Cafetera

1 Calentador de tazas
2 Vertedor caldera
3 Portafiltro
4 Bandeja apoya tazas de acero
5 Flotador
6 Cubeta recogegotas de acero inoxidable
7 Surtidor de agua caliente-vapor/ Capuchinador
8 Palanca vapor
9 Interruptor ON/OFF
10 Tapa depósito agua
11 Depósito agua (1 litro)
12 Medidor/prensador
13 Filtro pastillas
14 Filtro café molido en polvo 1 taza
15 Filtro café molido en polvo 2 tazas
16 Filtro descalcificador agua (opcional)
17 Tecla café 1 taza (testigo blanco)
18 Tecla café 2 tazas (testigo blanco)
19 Tecla vapor (testigo blanco)/Tecla descalcificación (testigo naranja)
20 Patas antideslizamiento

3 Uso

Peligro de electrocución

- Introduzca la clavija en una toma de corriente adecuada y dotada de puesta a tierra.
- No manipule la puesta a tierra.
- No utilice un adaptador.
- No utilice un prolongador.
- El incumplimiento de estas advertencias implica un riesgo de muerte, incendio o electrocución.

3.1 Antes de la primera utilización

1. Quite las eventuales etiquetas y adhesivos de la cafetera.
2. Lave y seque cuidadosamente los componentes de la cafetera (vea "4 Limpieza y mantenimiento").
3. Retire la tapa (**1**) tirando hacia arriba y a continuación retire el depósito (**2**).

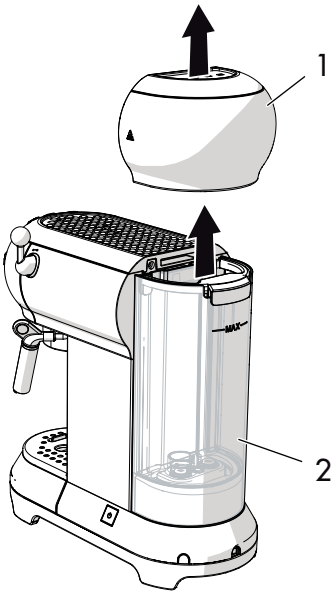

4. Llene el depósito (**2**) con agua fresca y limpia directamente del grifo o utilizando una jarra, con cuidado de no superar el nivel máximo indicado en el depósito.

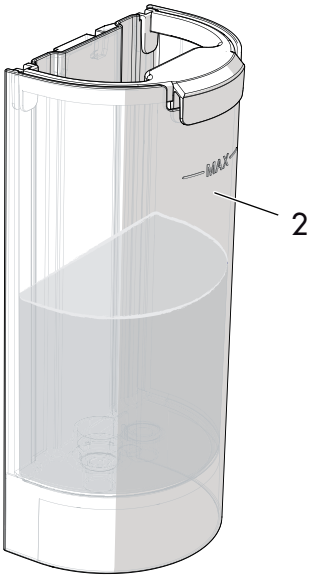

Peligro de avería

- No utilice la cafetera sin agua en el depósito o sin el depósito colocado en su lugar.

Las partes que pueden entrar en contacto con alimentos se fabrican con materiales conformes con las disposiciones correspondientes de las leyes en vigor.

ES

3.2 Primer uso

1. Encienda la cafetera pulsando el interruptor ON/OFF (**1**): las luces testigo de las tres teclas (**2**), (**3**) y (**4**) parpadearán secuencialmente.

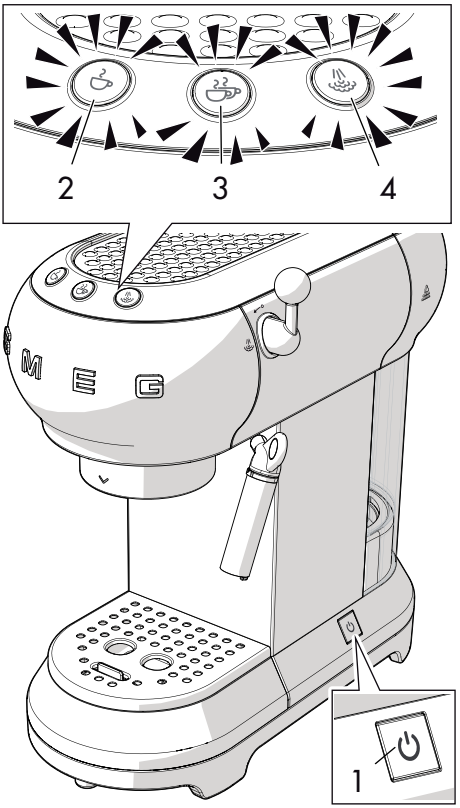

2. Las luces testigo (**2**) y (**3**) parpadearán para indicar que se está alcanzando la temperatura programada. La cafetera estará lista para su uso en cuanto la luces testigo permanecen fijas.

Al utilizar la máquina por primera vez, enjuague los circuitos internos.

- Enganche el portafiltro en la cafetera.
- Ponga el contenedor debajo de las boquillas de salida del café y presione la tecla .
- Repita este procedimiento 5 veces.

El enjuague de los circuitos internos se recomienda en caso de inutilización prolongada de la cafetera.

3. Coloque un recipiente debajo del surtidor de agua caliente/vapor (**4**).
4. Gire la palanca de vapor (**5**) hasta la posición y extraiga 100 ml de agua.

5. Coloque de nuevo la palanca de vapor (**5**) en la posición ↙°.

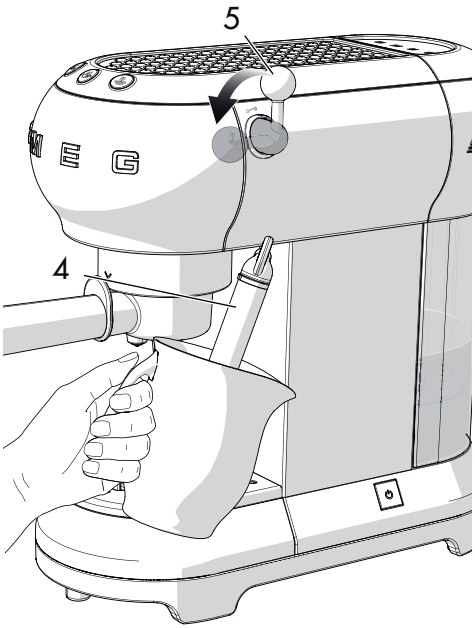

Prepare 4/5 cafés o 4/5 capuchinos para obtener un resultado satisfactorio.

Filtros

La cafetera cuenta con tres filtros: filtro para una taza, filtro para dos tazas y filtro para el café en pastillas. Bajo cada filtro figura el símbolo correspondiente.

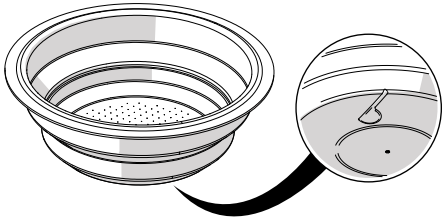

3.3 Cómo preparar café expreso

Café molido en polvo:

1. Introduzca el filtro para café molido (**1**) en el portafiltro (**2**), escogiendo entre el filtro para una taza ☕ y el para dos tazas ☕☕.

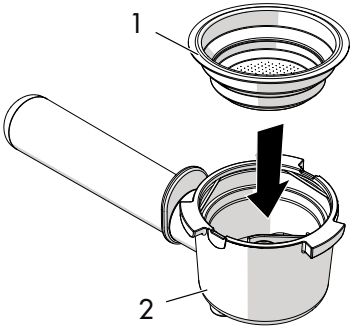

2. Prense el café molido utilizando el prensador (**3**).

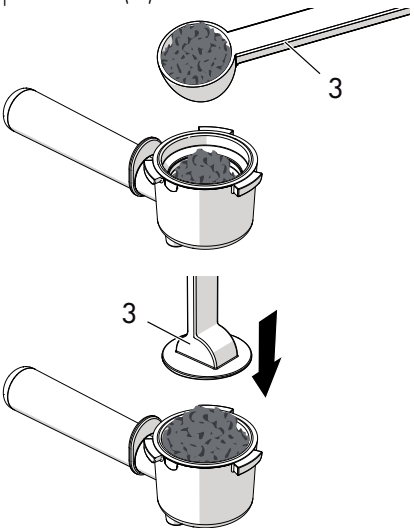

ES

3. Retire el café molido en exceso del borde del portafiltro. Introduzca el portafiltro alineando el mango con ^ y girándolo hacia la derecha hasta la posición v.

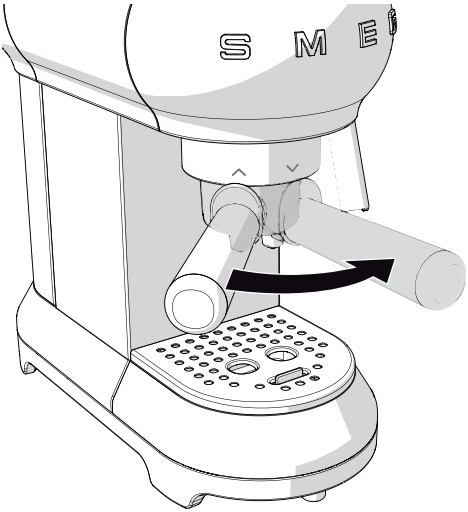

- Para una taza, llene el filtro con una medida rasa de café (aproximadamente 7 gramos).
- Para dos tazas, llene el filtro con dos medidas rasas.
- Para obtener un café fuerte, prense mucho el café molido con el prensador.
- Para obtener un café ligero, prense poco el café molido con el prensador.

4. Coloque la taza o las tazas debajo de las boquillas del portafiltro y pulse la tecla de distribución del café ☕ o ☕☕.

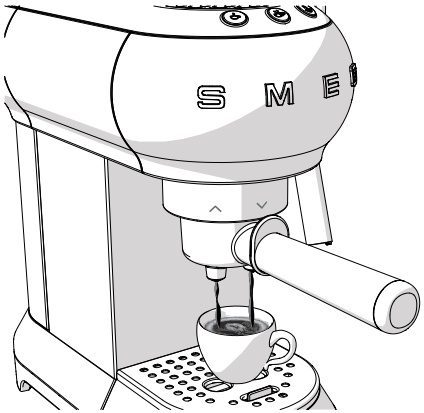

Peligro de quemaduras

- Para evitar salpicaduras, no desmonte el portafiltro durante la salida del café y espere unos segundos hasta que el café termine de salir.

Es totalmente normal que, tras una inactividad prolongada de la máquina (pausas superiores a 30 min.), los primeros cafés no estén a la temperatura adecuada.

Los consejos para obtener de inmediato un café caliente se indican en la sección "4.5 Qué hacer en caso de..."

Café en pastillas:

1. Introduzca el filtro para el café en pastillas en el portafiltro.
2. Introduzca la pastilla en el portafiltro tratando de colocarla lo más posible en el centro del mismo.
3. Proceda como para el café molido en polvo.

Peligro de quemaduras

- Para evitar salpicaduras, no desmonte el portafiltro durante la salida del café y espere unos segundos hasta que el café termine de salir.

- La salida del café puede interrumpirse en cualquier momento presionando la tecla de distribución.
- Para aumentar la cantidad de café de la taza, mantenga pulsada la tecla de distribución.

3.4 Cómo preparar un capuchino

1. Prepare un café expreso en una taza grande.
2. Pulse la tecla : la luz testigo parpadea.
3. Llene un contenedor con 100 gramos de leche parcialmente desnatada fría para cada capuchino que se desee preparar.
4. Cuando la luz testigo se quede fija, coloque un recipiente vacío bajo el capuchinador (**1**) y abra la palanca de vapor (**2**) hasta la posición para purgar el agua que pudiera existir y, a continuación, vuelva a colocar la palanca en su posición inicial.
5. Coloque el recipiente con la leche debajo del capuchinador (**1**) sumergiendo el capuchinador en la leche algunos milímetros. Gire la palanca (**2**) hasta la posición y mueva lentamente el recipiente de abajo hacia arriba para obtener una espuma más cremosa.

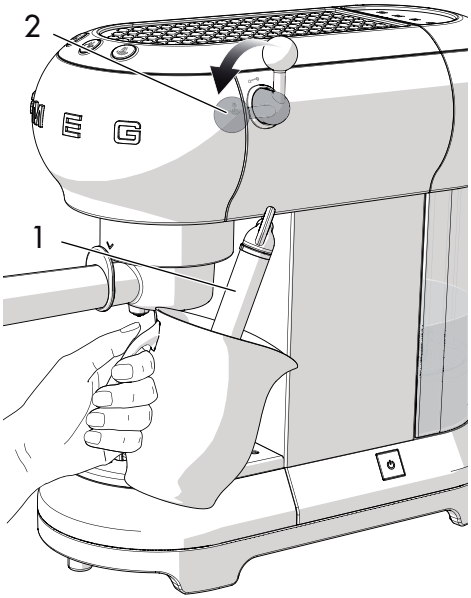

ES

6. Una vez duplicado el volumen de leche, sumerja el capuchinador hasta la parte más profunda y caliente la leche hasta 60 °C. Pare la salida de vapor girando la palanca de vapor en sentido horario.
7. Vierta la leche en las tazas que contienen el café expreso.



- Para hacer varios capuchinos, prepare previamente todos los cafés y, a continuación, monte la leche para todos los capuchinos.
- Por razones de higiene se recomienda limpiar el capuchinador después de cada uso.
- Vacíe la leche residual girando la palanca de vapor para que salga vapor.
- Deje que salga vapor durante un máximo de 60 segundos.

3.5 Cómo dispensar agua caliente

1. Encienda la máquina utilizando el interruptor ON/OFF y espere hasta que los indicadores luminosos de salida del café estén fijas.
2. Coloque un recipiente debajo del capuchinador.
3. Gire la palanca de vapor hasta la posición para que salga agua caliente.

- Deje que salga vapor durante un máximo de 60 segundos.

3.6 Acceso al menú de programación y modificación de la configuración

1. Asegúrese de que la cafetera está lista para su uso y mantenga pulsado la tecla durante 10 segundos hasta que las tres teclas empiecen a parpadear: la cafetera se encuentra ya en modo programación.
2. Programe la cafetera según sus necesidades.
3. Para salir del menú, espere 15 segundos sin pulsar ninguna tecla.

Ajuste de la temperatura del café

1. Acceda al menú de programación.
2. Pulse la tecla para seleccionar la temperatura del café. Se encenderán las luces testigo de la configuración existente en ese momento:

Luces testigo	Ajuste temperatura
	Baja
	Media
	Alta

3. Las luces testigo empiezan a parpadear en secuencia.
4. Pulse la tecla correspondiente a la temperatura deseada: baja, media o alta.
5. La tecla parpadea para indicar la memorización de la selección.

Ajuste de la cantidad de café

Para modificar la cantidad de café que suministra la cafetera:

1. Coloque una taza o dos tazas debajo de las boquillas del portafiltro.
2. Pulse la tecla para una taza o dos tazas y manténgala pulsada.
3. Comenzará a salir café de la cafetera.
4. Suelte la tecla en cuanto se alcance la cantidad de café deseada.
5. La luz testigo comenzará a parpadear para indicar que la cantidad seleccionada se ha memorizado.

Ajuste de la dureza del agua

1. Acceda al menú de programación.
2. Pulse la tecla para seleccionar la dureza del agua. Se encenderán las luces testigo de la configuración existente en ese momento:

Luces testigo	Ajuste agua
	Blanda
	Media
	Dura

3. Las luces testigo empiezan a parpadear en secuencia

ES

4. Pulse la tecla para seleccionar la dureza del agua.

blanda	media	dura
<10°dH	10°dH - 20°dH	> 20°dH
<18°fH	18°fH - 36°fH	> 36°fH
< 180 mg/l CaCo3	180-300 mg/l CaCo3	360 mg/l CaCo3

5. La tecla parpadea para indicar la memorización de la selección.

Ajuste del tiempo de apagado automático

La cafetera, por razones de ahorro energético, dispone de una función de apagado automático para los casos en que no se vaya a usar durante un tiempo prolongado.

Para volver a encender la máquina, presione cualquier tecla en el panel de control.

Para ajustar el tiempo de apagado automático:

1. Acceda al menú de programación.
2. Pulse la tecla para seleccionar el tiempo de apagado automático. Se encenderán las luces testigo de la configuración existente en ese momento:

Luces testigo	Ajuste tiempo
	9 minutos
	30 minutos
	3 horas

3. Las luces testigo empiezan a parpadear en secuencia
4. Pulse la tecla correspondiente al tiempo que se desea seleccionar, que puede ser 9 minutos, 30 minutos o 3 horas.
5. La tecla parpadea para indicar la memorización de la selección.

Restauración de los valores de fábrica

Para restablecer la configuración de fábrica:

1. Acceda al menú de programación.
2. Gire la palanca de vapor hasta la posición .
3. Pulse la tecla : las tres luces testigo empezarán a parpadear para indicar el restablecimiento de la configuración original.
4. Coloque de nuevo la palanca de vapor en posición .

3.7 Cómo enfriar la caldera

La caldera debe enfriarse si se desea preparar un café inmediatamente después de haber montado leche para un capuchino.

Si la caldera no se deja enfriar, el café saldrá quemado.

1. Coloque un recipiente debajo del capuchinador y abra la palanca de vapor para que salga agua caliente.

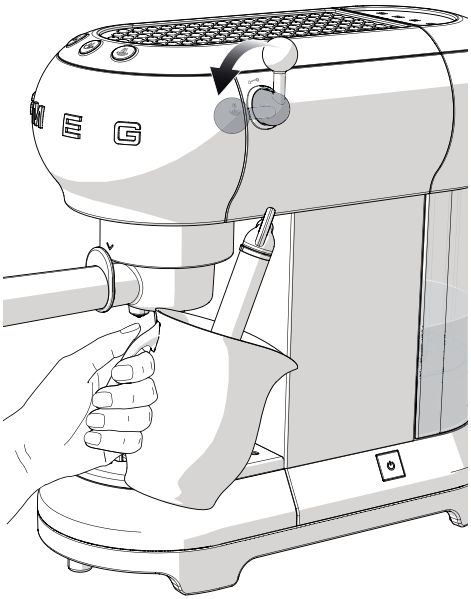

2. El agua caliente dejará de salir en cuanto la caldera se haya enfriado.
3. Cierre la palanca de vapor y prepare el café.

ES

4 Limpieza y mantenimiento

4.1 Advertencias

Uso incorrecto
Peligro de electrocución

- Desenchufe la clavija de la toma de corriente antes de limpiar la cafetera.
- No sumerja la cafetera en agua u otros líquidos.
- Deje enfriar la cafetera antes de limpiarla.

Uso incorrecto
Riesgo de daños a las superficies

- No utilice chorros de vapor para limpiar la cafetera.
- No utilice productos de limpieza que contengan cloro, amoniaco o lejía en las partes tratadas superficialmente con acabados metálicos (por ej.: metal anodizado, niquelado o cromado).
- No utilice detergentes abrasivos o corrosivos (por ej., productos en polvo, quitamanchas y estropajos metálicos).
- No utilice materiales ásperos, abrasivos o rasquetas metálicas afiladas.

4.2 Limpieza del cuerpo de la cafetera

Para una buena conservación de las superficies externas, es preciso limpiarlas regularmente al término de cada uso, una vez que se hayan enfriado. Limpie con un paño suave y húmedo.

4.3 Limpieza de los componentes de la cafetera

Limpieza de la cubeta recogegotas

La cubeta recogegotas dispone de un flotador de color rojo (**1**) que sobresale de la bandeja apoya tazas en cuanto se supera el nivel máximo de líquido.

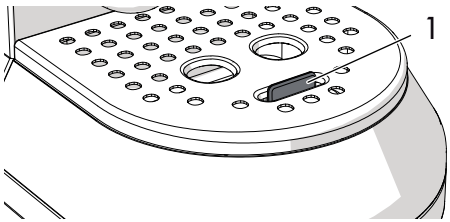

1. Retire la bandeja apoya tazas (**2**) y a continuación la cubeta recogegotas (**3**) para vaciarla.

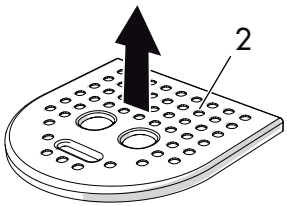

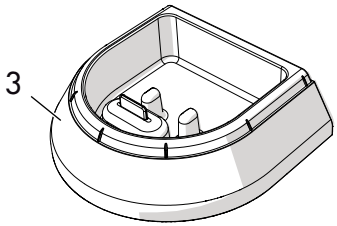

2. Limpie la cubeta con un paño y póngala de nuevo con la bandeja apoya tazas.

Limpieza de los filtros de café

Limpie los filtros de café regularmente bajo agua corriente. Si los agujeros se encuentran obstruidos, límpielos con un alfiler o un cepillo.

Limpieza del capuchinador

Limpie el capuchinador inmediatamente después de su uso.

1. Gire la palanca de vapor para que salga un poco de vapor y haga fluir la leche retenida en su interior.
2. Apague la cafetera pulsando el interruptor ON/OFF.
3. Sujete firmemente el tubo del capuchinador (**1**) con una mano y con la otra gire el capuchinador (**2**) en sentido antihorario y sáquelo por abajo.

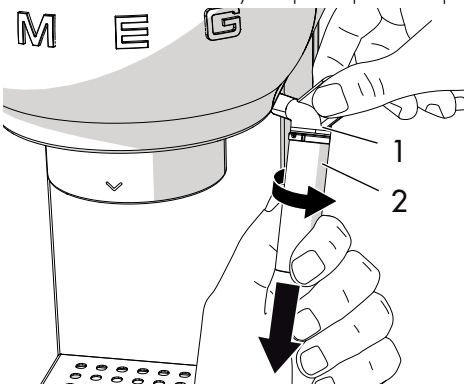

4. Retire la boquilla de goma (**3**) del tubo del capuchinador tirándola hacia abajo.

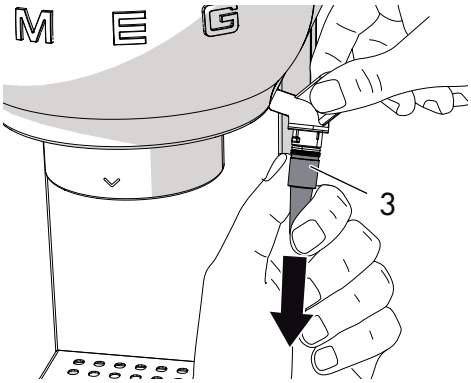

5. Lave cuidadosamente el capuchinador y la boquilla con agua tibia.
6. Compruebe que el agujero (**4**) no se encuentra obstruido.

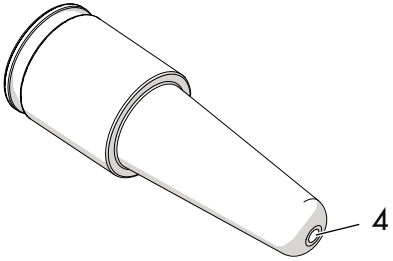

7. Introduzca la boquilla (**3**) en el tubo del capuchinador (**1**) y coloque de nuevo el capuchinador (**2**) empujándola hacia arriba y girándola en sentido antihorario.
8. Vuelva a montar el capuchinador en su posición siguiendo las instrucciones para la limpieza en orden inverso.

Limpieza del vertedor de la caldera

El vertedor de la caldera debe limpiarse cada 200 cafés dejando que salgan unos 500 ml de agua pulsando la tecla café sin introducir ni café molido en polvo ni pastillas.

Limpieza del depósito de agua

Limpie el depósito de agua aproximadamente una vez al mes con un paño húmedo y detergente suave.

4.4 Descalcificación

Debe procederse a la descalcificación de la cafetera cuando se enciende la luz testigo naranja de la tecla .

1. Llene el depósito de agua con una solución de agua y producto descalcificante en las dosis recomendadas por el fabricante.
2. Pulse el interruptor ON/OFF.
3. Retire el portafiltro y coloque un recipiente debajo del capuchinador.
4. Espere a que las luces testigo o permanezcan fijas.
5. Mantenga pulsada la tecla durante 10 segundos hasta que las tres teclas empiecen a parpadear secuencialmente.
6. Gire la palanca de vapor hasta la posición .
7. Pulse para iniciar la descalcificación.
8. El ciclo de descalcificación realiza automáticamente una serie de lavados a intervalos para eliminar la cal del interior de la cafetera hasta vaciar el depósito.
9. El ciclo de descalcificación se interrumpe y la luz testigo naranja empieza a parpadear.
10. Retire el depósito de agua, vacíelo y enjuáguelo.
11. Llene el depósito con agua hasta el nivel máximo y póngalo en su posición.
12. Coloque un recipiente vacío debajo del capuchinador y compruebe que la palanca de vapor se encuentra en la posición .
13. Pulse de nuevo el botón de vapor para iniciar el ciclo de lavado.
14. Cuando el depósito se queda vacío, significa que el ciclo de lavado ha terminado y la luz testigo naranja se apagará.
15. Gire la palanca de vapor hasta la posición .

Peligro de lesiones personales

- El producto descalcificante contiene ácidos que pueden irritar la piel y los ojos.
- Siga escrupulosamente las instrucciones del fabricante y las advertencias de seguridad incluidas en el embalaje en caso de contacto con la piel o los ojos.
- Utilice productos descalcificantes recomendados por Smeg para evitar daños a la cafetera.

Descalcificación y aclarado del vertedor de la caldera

Durante el ciclo de descalcificación, cierre la palanca de vapor de vez en cuando para que salga el descalcificante por el vertedor de la caldera.

Durante el ciclo de lavado, cierre la palanca de vapor de vez en cuando para enjuagar el vertedor de la caldera.



4.5 Qué hacer en caso de...

Problema	Posible causa	Solución
El café no sale	Falta agua en el depósito.	Llene el depósito.
	Los agujeros del filtro están obstruidos.	Limpie el filtro utilizando un cepillo o un alfiler.
	El depósito no se ha colocado correctamente.	Introduzca el depósito correctamente en su posición.
	Presencia de cal.	Realice el ciclo de descalcificación.
El café gotea desde el portafiltro y no desde las boquillas	El portafiltro no está debidamente instalado o está sucio.	Coloque el portafiltro y gírelo hasta el fondo. Limpie el portafiltro.
	La junta del vertedor de la caldera está desgastada.	Cámbiela en un centro de asistencia autorizado.
	Los agujeros de las boquillas están obstruidos.	Limpie los agujeros de las boquillas.
El portafiltro no encaja en la cafetera	El filtro se ha llenado demasiado.	Utilice el medidor suministrado y el filtro correcto.
La cafetera no funciona y parpadean todas las luces testigo	Posible avería.	Desenchufe la cafetera y llame al Centro de asistencia autorizado.

Problema	Posible causa	Solución
El café está demasiado claro y sale rápidamente de la boquilla	El café molido está poco prensado.	Prense más el café.
	La cantidad de café molido es escasa.	Aumente la cantidad.
	El café molido no es lo suficientemente fino.	Utilice solo café molido para máquina de café expreso.
	La calidad del café molido no es la correcta.	Cambie el tipo de café molido.
El café está oscuro y sale lentamente de la boquilla	El café molido se ha prensado demasiado.	Prense menos el café.
	La cantidad de café molido es excesiva.	Disminuya la cantidad.
	El vertedor de la caldera o el filtro están obstruidos.	Limpie el vertedor y el filtro.
	El café molido es demasiado fino.	Utilice solo café molido para máquina de café expreso.
	Presencia de cal.	Realice el ciclo de descalcificación.

Problema	Posible causa	Solución
Las luces testigo y parpadean durante algunos segundos	Palanca de vapor abierta	Cierre la palanca de vapor.
	Temperatura caldera elevada.	Enfríe la caldera.
	Presencia de cal.	Realice el ciclo de descalcificación.
	Falta agua en el depósito.	Llene el depósito.
	Vertedor de la caldera o filtro obstruidos.	Limpie el vertedor de la caldera y el filtro.
	El depósito no se ha encajado correctamente.	Introduzca el depósito correctamente en su posición.
Café no caliente	Inactividad de la máquina durante un tiempo prolongado.	Aumente la temperatura del café desde el menú de programación siguiendo las indicaciones del apartado "Ajuste de la temperatura del café". Utilizando la misma taza en la que se preparará el café, deje salir agua caliente para que se caliente la taza.

En el caso de que el problema no se resuelva o para otro tipo de averías, póngase en contacto con el servicio de asistencia de la zona.

Prezado cliente,
Queremos agradecer-lhe pela aquisição da máquina de café da Linha Anos 50 Smeg.
Ao escolher um dos nossos produtos, optou por uma solução em que a pesquisa estética e a conceção técnica inovadora oferecem objetos únicos que se tornam elementos decorativos.
Um eletrodoméstico Smeg combina sempre na perfeição com outros produtos da série e, ao mesmo tempo, pode ser um objeto de design para a cozinha.
Esperamos que aprecie plenamente as funcionalidades do seu eletrodoméstico.
Para mais informações sobre o produto pode visitar: www.smeg.com ou www.smeg50style.com.

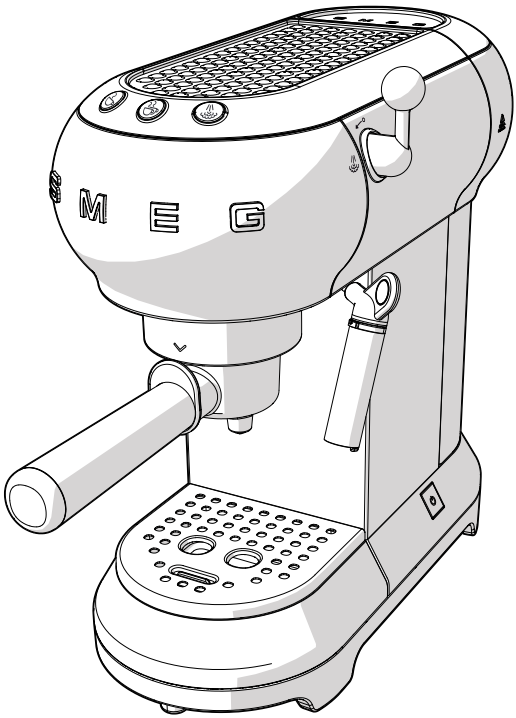

Modelo ECF01
Máquina de café

Índice

1 Advertências	**136**
1.1 Introdução	136
1.2 Este manual de utilização	136
1.3 Utilização a que se destina	136
1.4 Advertências gerais de segurança	136
1.5 Responsabilidade do fabricante	139
1.6 Chapa de identificação	139
1.7 Eliminação	139
2 Descrição	**140**
2.1 Descrição do produto	140
3 Utilização	**141**
3.1 Antes da primeira utilização	141
3.2 Primeira utilização	142
3.3 Como preparar o café expresso	143
3.4 Como preparar o cappuccino	145
3.5 Como distribuir água quente	146
3.6 Acesso ao menu de programação e modifica das definições	146
3.7 Como arrefecer a caldeira	149
4 Limpeza e manutenção	**150**
4.1 Advertências	150
4.2 Limpeza do corpo da máquina de café	150
4.3 Limpeza das componentes da máquina de café	150
4.4 Descalcificação	152
4.5 O que fazer se...	153

PT

Aconselhamos a ler atentamente este manual, que descreve todas as indicações para manter inalteradas as qualidades estéticas e as funcionalidades do aparelho adquirido.
Para mais informações sobre o produto: www.smeg.com

1 Advertências

1.1 Introdução

Informações importantes para o utilizador:

Advertências



Informações gerais sobre este manual de utilização, de segurança e para a eliminação final.

Descrição



Descrição do aparelho.

Utilização



Informações sobre a utilização do aparelho.

Limpeza e manutenção



Informações para a limpeza e a manutenção adequadas do aparelho.



Advertência de segurança



Informação



Sugestão

1.2 Este manual de utilização

Este manual de utilização é parte integrante do aparelho e deve conservá-lo íntegro e tê-lo sempre ao seu alcance durante todo o ciclo de vida do aparelho.

1.3 Utilização a que se destina

O aparelho pode ser utilizado para preparar café expresso e cappuccino utilizando café moído ou pastilhas. Qualquer outra utilização é incorreta. Não utilize o aparelho para fins diferentes da utilização a que se destina.

1.4 Advertências gerais de segurança

- Este aparelho não pode ser utilizado por pessoas (incluindo crianças) com capacidades físicas, sensoriais ou mentais reduzidas, ou que não possuam experiência e conhecimento, a não ser que sejam supervisionadas ou instruídas, no que diz respeito à utilização do aparelho, por uma pessoa responsável pela sua segurança.
- As crianças devem ser supervisionadas para garantir que não brinquem com o aparelho.
- A limpeza e a manutenção não devem ser realizadas por crianças sem vigilância.

- Nunca mergulhe o aparelho em água.
- Este aparelho destina-se exclusivamente a um uso doméstico. Além disso, não pode ser utilizado:
  - na área de cozinha para os funcionários de lojas, em escritórios e em outros ambientes de trabalho;
  - em quintas/agroturismos;
  - por clientes em hotéis, motéis e ambientes residenciais;
  - nos bed and breakfasts.
- Se o cabo da alimentação elétrica estiver danificado, contacte o serviço de assistência técnica para que proceda à sua substituição para evitar possíveis perigos.

Apenas para mercados europeus:

- O uso deste aparelho é permitido às crianças a partir dos 8 anos de idade se supervisionadas ou instruídas sobre a utilização segura do aparelho e se compreenderem os riscos relacionados.
- A limpeza e a manutenção podem ser realizadas por crianças a partir dos 8 anos se supervisionadas.
- Mantenha o aparelho e o seu cabo afastado do alcance das crianças com menos de 8 anos.
- As crianças não devem brincar com o aparelho.
- Este aparelho pode ser utilizado por pessoas com capacidades físicas, sensoriais ou mentais reduzidas, ou que não possuam experiência e conhecimento, se forem supervisionadas ou instruídas, no que diz respeito à utilização segura do aparelho e se estiverem conscientes dos relativos perigos.
- Extraia a ficha do aparelho da tomada de corrente antes de efetuar todas as operações de montagem, desmontagem e limpeza.



Superfícies quentes

- As superfícies que apresentaram este símbolo ficam quentes durante a utilização. O símbolo está presente apenas em alguns modelos.

PT

Advertências

Para este aparelho

- Siga todas as instruções de segurança para uma utilização segura do aparelho.
- Antes de utilizar o aparelho leia atentamente este manual de utilização.
- Desligue imediatamente o aparelho depois da utilização.
- Não deixe o aparelho sem vigilância se estiver a funcionar.
- Desligue sempre a máquina de café da tomada antes da montagem e da desmontagem das componentes e antes de a limpar.
- Retire a ficha da tomada de corrente antes de efetuar a limpeza e em caso de avaria.
- Deixe arrefecer a máquina de café antes de a limpar.
- Não utilize a máquina de café sem água no depósito ou sem o depósito.
- Deixe um espaço de pelo menos 3 cm entre a máquia de café e eventuais paredes laterais ou posteriores e deixe um espaço de pelo menos 15 cm por cima da máquina de café.
- Perigo de queimaduras! A máquina de café gera calor e produz água quente e vapor durante o funcionamento.
- Perigo de queimaduras! Não toque no aquecedor de chávenas durante o funcionamento.
- Não utilize a máquina de café em combinação com partes ou acessórios de outros produtores.
- Utilize exclusivamente peças de reposição do produtor. A utilização de peças de reposição não aconselhadas pelo produtor poderá provocar incêndios, choques elétricos ou lesões às pessoas.
- Coloque a máquina de café somente sobre superfícies planas e secas.
- Evite de molhar ou borrifar líquidos sobre a máquina de café. No caso de contacto com líquidos, retire imediatamente o cabo da tomada e enxugue com cuidado. Perigo de choques elétricos!
- Não utilize detergentes agressivos ou objetos cortantes para limpar a máquina de café.
- Não efetue modificações ao aparelho.
- Nunca tente desligar uma chama/ incêndio com água: desligue o aparelho, retire a ficha da tomada e cubra a chama com uma tampa ou com uma manta ignifuga.
- Evite que o cabo de alimentação entre em contacto com arestas vivas.
- Não coloque o aparelho por cima ou perto de fogões a gás ou elétricos ligados, no interior de um forno ou em proximidade de fontes de calor.
- Não coloque o aparelho perto de torneiras ou lava-loiças.

1.5 Responsabilidade do fabricante

O fabricante declina qualquer responsabilidade por danos em pessoas ou em objetos provocados por:

- utilização do aparelho diferente da prevista;
- não ter lido o manual de utilização;
- modificação de qualquer peça do aparelho;
- utilização de peças de reposição não originais;
- inobservância das advertências de segurança.

1.6 Chapa de identificação

A chapa de identificação indica os dados técnicos, o número de série e a marcação. A chapa de identificação nunca deverá ser removida.

1.7 Eliminação



Este aparelho deve ser eliminado em separado dos outros resíduos (Diretiva 2012/19/EU). Este aparelho não contém substâncias em quantidades tais que possam ser consideradas perigosas para a saúde e para o ambiente, em conformidade com as diretivas europeias em vigor.



Tensão elétrica
Perigo de eletrocussão

- Desligue a alimentação elétrica geral.
- Retire o cabo de alimentação elétrica da instalação elétrica.

- **Os aparelhos elétricos velhos não devem ser eliminados juntamente com o lixo doméstico!** Em conformidade com as leis em vigor, os aparelhos elétricos que atingiram o fim da sua vida útil devem ser entregues aos centros de recolha seletiva dos resíduos elétricos e eletrónicos. Desta forma podem-se reciclar materiais prezados provenientes dos aparelhos velhos e proteger o ambiente. Para mais informações contacte as autoridades locais ou os responsáveis dos centros de recolha seletiva.

Informa-se que para a embalagem do aparelho foram utilizados materiais não poluentes e recicláveis.

- Entregue os materiais de embalagem aos centros apropriados de recolha seletiva.



Embalagens de plástico
Perigo de asfixia

- Não deixe sem vigilância a embalagem ou partes da mesma.
- Não permita que as crianças brinquem com os sacos de plástico da embalagem.

PT

2 Descrição

2.1 Descrição do produto

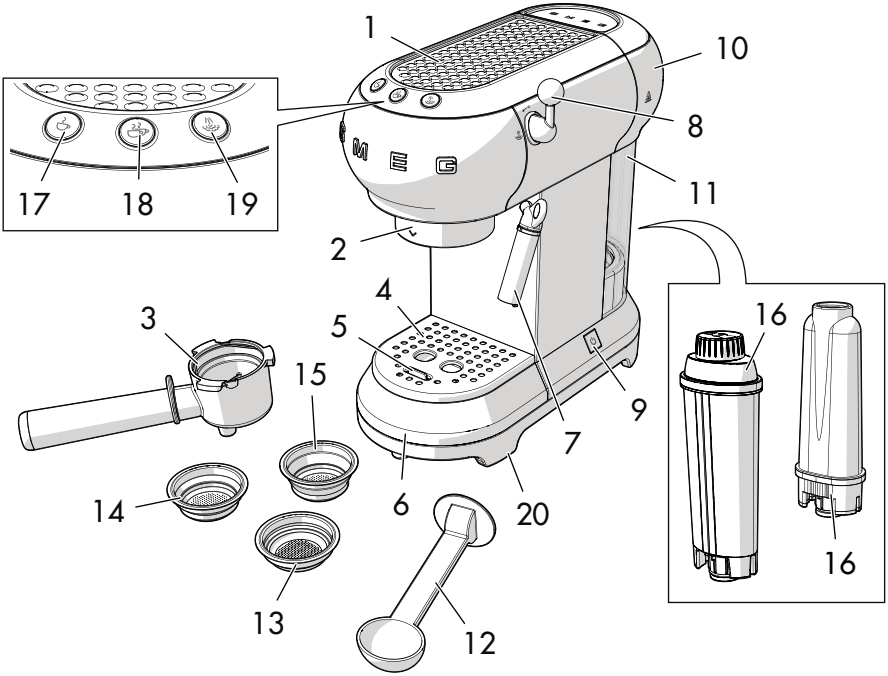

Modelo ECF01 - Máquina de café

1 Aquecedor de chávenas
2 Duche da caldeira
3 Porta-filtro
4 Bandeja de apoio das chávenas em aço
5 Indicador do nível da água
6 Recipiente de coleta de gotas em aço inox
7 Distribuidor de água quente-vapor/ Cappuccinador
8 Manípulo do vapor
9 Interruptor ON/OFF
10 Tampa do depósito da água
11 Depósito da água (1 litro)
12 Medidor/calcador
13 Filtro para pastilhas
14 Filtro para café moído em pó 1 chávena
15 Filtro para café moído em pó 2 chávenas
16 Filtro abrandador de água (opcional)
17 Botão de café 1 chávena (lâmpada branca)
18 Botão de café 2 chávenas (lâmpada branca)
19 Botão de vapor (lâmpada branca)/ Botão de descalcificação (lâmpada cor de laranja)
20 Pés antideslizantes

3 Utilização

Perigo de eletrocussão

- Introduza a ficha numa tomada de corrente apropriada e equipada com ligação à terra.
- Não modifique a ligação à terra.
- Não utilize um adaptador.
- Não utilize uma extensão.
- A inobservância destas advertências pode provocar a morte, um incêndio ou eletrocussão.

3.1 Antes da primeira utilização

1. Retire eventuais etiquetas e adesivos da máquina de café.
2. Limpe e enxugue com cuidado as componentes da máquina de café (veja "4 Limpeza e manutenção").
3. Retire a tampa (**1**) puxando-a para cima e tire o depósito (**2**).

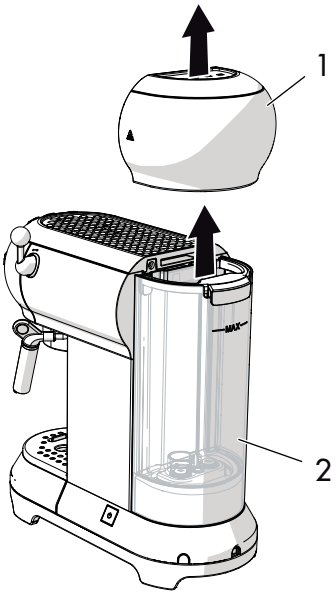

4. Preencha o depósito (**2**) com água fresca e limpa diretamente na torneira ou utilizando um jarro, prestando atenção para não ultrapassar o nível máximo indicado no depósito.

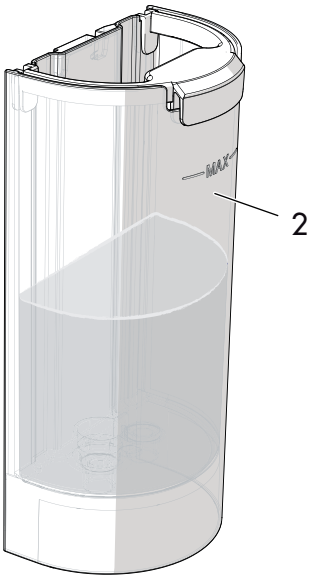

Perigo de avaria

- Não faça funcionar a máquina de café sem água no depósito ou sem que o depósito esteja inserido.

As partes que possam entrar em contacto com os alimentos são construídos com materiais que respeitam as disposições das normas em vigor.

PT

3.2 Primeira utilização

1. Ligue a máquina pressionando o interruptor ON/OFF (**1**): as lâmpadas indicadoras dos três botões (**2**), (**3**) e (**4**) piscam em sequência.

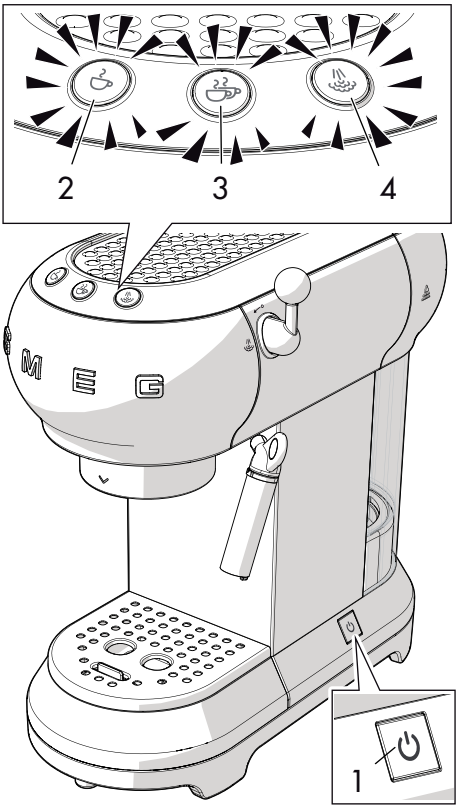

2. As lâmpadas indicadoras (**2**) e (**3**) piscam para indicar que a temperatura predefinida está a ser alcançada. A máquina de café estará preparada para utilização quando as lâmpadas ficarem fixas.

Durante a primeira utilização enxagúe os circuitos interiores:

- Encaixe o porta-filtro à máquina de café.
- Posicione um recipiente por baixo dos bicos de distribuição do café e pressione o botão .
- Repita este processo 5 vezes.

A passagem por água dos circuitos internos é aconselhado também no caso de inatividade prolongada da máquina de café.

3. Posicione um recipiente por baixo do distribuidor de água quente/vapor (**4**).
4. Rode o manípulo de vapor (**5**) para a posição e distribua 100 ml de água.

5. Volte a rodar o manípulo de vapor (**5**) para a posição ↙°.

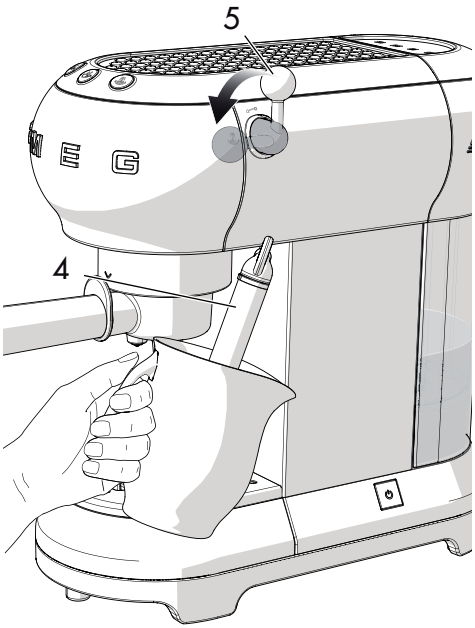

Prepare 4/5 cafés ou 4/5 cappuccinos para obter um resultado satisfatório.

Filtros

A máquina de café é equipada com três filtros: filtro para uma chávena, filtro para duas chávenas e filtro para pastilhas de café. Por baixo de cada filtro é indicado o símbolo correspondente.

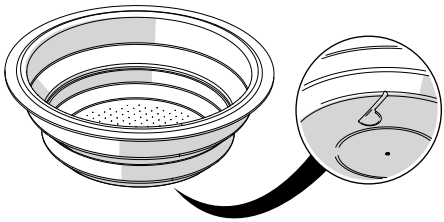

3.3 Como preparar o café expresso

Café moído em pó:

1. Insira o filtro para café moído (**1**) no porta-filtro (**2**), escolhendo entre o filtro para uma chávena ☕ e o filtro para duas chávenas ☕☕.

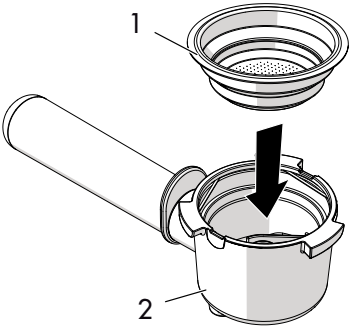

2. Calque o café moído utilizando o calcador (**3**).

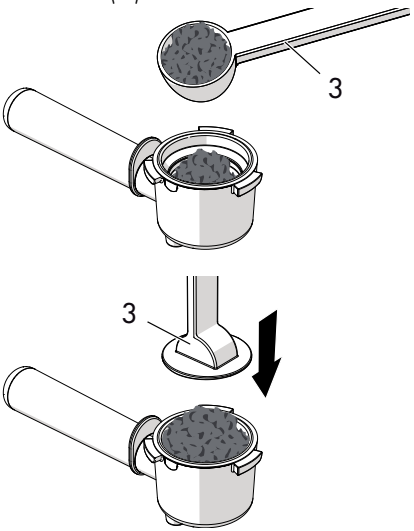

PT

3. Retire o excesso de café moído da borda do porta-filtro. Encaixe o porta-filtro alinhando o cabo a ^ e rodando-o para a direita até à posição v.

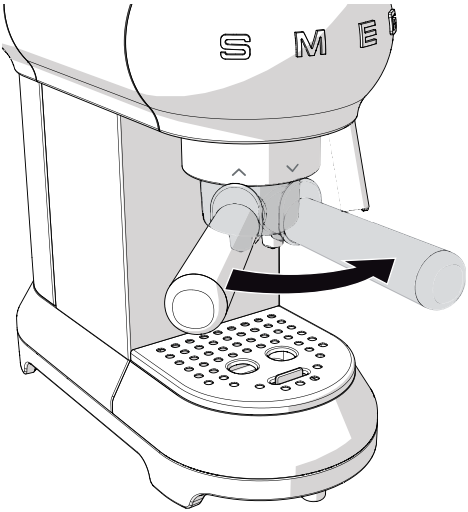

- Para uma chávena, preencha o filtro com um medidor raso de café, (cerca de 7 gramas.)
- Para duas chávenas preencha o filtro com dois medidores rasos.
- Para obter um café forte, calque muito o café moído com o calcador.
- Para obter um café fraco, calque pouco o café moído com o calcador.

4. Posicione a chávena ou as chávenas por baixo dos bicos do porta-filtro e pressione o botão de distribuição ☕ o ☕☕.

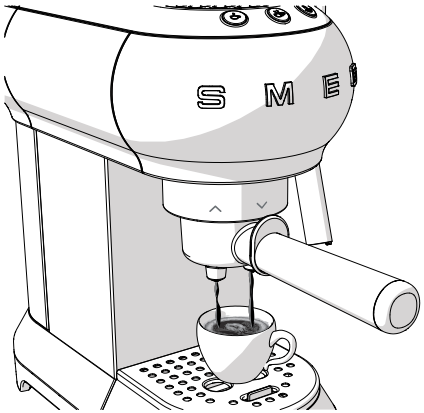

Perigo de queimaduras

- Para evitar salpicos, não desencaixe o porta-filtro durante a distribuição, aguarde uns segundos após terminar a distribuição.

É completamente normal que, após uma prolongada inatividade da máquina (pausas superiores a 30 min), os primeiros cafés não estejam na temperatura correta.

Os conselhos para se obter um café quente podem ser encontrados na secção "4.5 O que fazer se..."

Café em pastilhas:

1. Insira o filtro para o café em pastilhas no porta-filtro.
2. Insira a pastilha no porta-filtro tentando centrá-la o melhor possível no mesmo.
3. Siga as mesmas instruções do café moído em pó.

Perigo de queimaduras

- Para evitar salpicos, não desencaixe o porta-filtro durante a distribuição, aguarde uns segundos após terminar a distribuição.

- A distribuição pode ser interrompida a qualquer altura pressionando o botão de distribuição.
- Para aumentar a quantidade de café na chávena mantenha pressionado o botão de distribuição.

3.4 Como preparar o cappuccino

1. Prepare o café expresso utilizando chávenas grandes.
2. Pressione o botão : a lâmpada indicadora pisca.
3. Preencha um recipiente com 100 gramas de leite meio gordo frio para cada cappuccino que deseja preparar.
4. Quando a lâmpada indicadora fica fixa, posicione um recipiente vazio por baixo do cappuccinador (**1**) e abra o manípulo do vapor (**2**) para a posição para expurgar a eventual água presente, e em seguida feche o manípulo.
5. Posicione o recipiente com o leite por baixo do cappuccinador (**1**) imergindo o cappuccinador no leite por alguns milímetros. Rode o manípulo (**2**) para a posição e desloque lentamente o recipiente de baixo para cima para obter uma espuma mais cremosa.

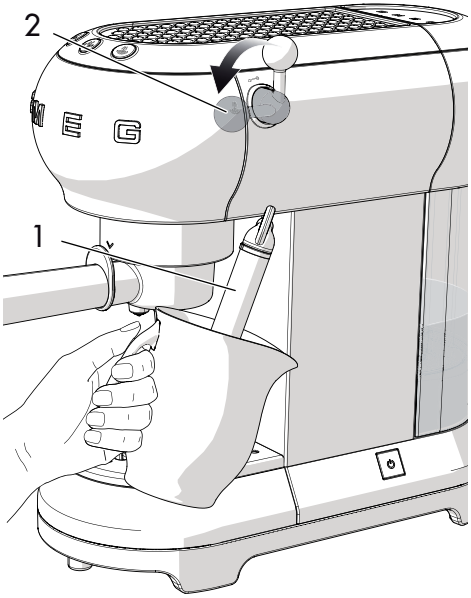

PT

6. Após o volume de leite ter aumentado para o dobro, imerja o cappuccinador em profundidade e aqueça o leite até 60°C. Pare a distribuição rodando o manípulo de vapor no sentido horário.
7. Verta o leite nas chávenas com o café expresso.



- Para fazer mais do que um cappuccino, prepare anteriormente todos os cafés e depois prepare o leite para todos os cappuccinos.
- Para razões de higiene aconselha-se limpar o cappuccinador após a utilização.
- Despeja os resíduos de leite rodando o manípulo de vapor para fazer sair o vapor.
- Distribua o vapor para um máximo de 60 segundos.

3.5 Como distribuir água quente

1. Ligue a máquina utilizando o interruptor ON/OFF e aguarde que as lâmpadas indicadoras da distribuição do café fiquem fixas.
2. Posicione um recipiente debaixo do cappuccinador.
3. Rode o manípulo de vapor para a posição para fazes sair a água quente.

- Distribua o vapor para um máximo de 60 segundos.

3.6 Acesso ao menu de programação e modifica das definições

1. Certifique-se de que a máquina esteja preparada para utilização e mantenha pressionado o botão durante 10 segundos até que os três botões comecem a piscar: a máquina está no modo de programação.
2. Programe a máquina segundo as próprias exigências.
3. Para sair do menu aguarde 15 segundos sem pressionar qualquer botão.

Definição da temperatura do café

1. Entre no menu de programação.
2. Pressione o botão para selecionar a temperatura do café. As lâmpadas indicadoras da definição atual ligam-se:

Lâmpadas indicadoras	Definição da temperatura
	Baixa
	Média
	Alta

3. As lâmpadas indicadoras começam a piscar em sequência.
4. Pressione o botão correspondente à temperatura desejada: baixa, média ou alta.
5. O botão pisca para indicar a memorização da seleção.

Definição da quantidade de café

Para modificar a quantidade de café distribuída pela máquina:

1. Posicione uma chávena ou duas chávenas por baixo dos bicos do porta-filtro.
2. Pressione o botão para uma chávena ou para duas chávenas e mantenha-o pressionado.
3. A máquina começa a distribuir café.
4. Largue o botão quando alcançar a quantidade de café desejada.
5. A lâmpada indicadora pisca para indicar que a quantidade selecionada foi memorizada.

Definição da dureza da água

1. Entre no menu de programação.
2. Pressione o botão para selecionar a dureza da água. As lâmpadas indicadoras da definição atual ligam-se:

Lâmpadas indicadoras	Definição água
	Mole
	Média
	Dura

3. As lâmpadas indicadoras começam a piscar em sequência.

PT

4. Pressione o botão correspondente à dureza da água:

mole	média	dura
<10°dH	10°dH - 20°dH	> 20°dH
<18°fH	18°fH - 36°fH	> 36°fH
< 180 mg/l CaCo3	180-300 mg/l CaCo3	360 mg/l CaCo3

5. O botão pisca para indicar a memorização da seleção.

Definição do tempo para o desligamento automático

A máquina de café, por razões de poupança energética, é equipada com a função de desligamento automático no caso de utilização prolongada.

Para voltar a ligar o aparelho, prima qualquer botão no painel de controle.

Para definir o tempo de desligamento automático:

1. Entre no menu de programação.
2. Pressione o botão para selecionar o tempo de desligamento automático. As lâmpadas indicadoras da definição atual ligam-se:

Lâmpadas indicadoras	Definição tempo
	9 minutos
	30 minutos
	3 horas

3. As lâmpadas indicadoras começam a piscar em sequência.
4. Prima o botão correspondente ao tempo que deseja definir, escolhendo entre 9 minutos, 30 minutos ou 3 horas.
5. O botão pisca para indicar a memorização da seleção.

Como repristinar os valores de fábrica

Para repristinar as definições de fábrica:

1. Entre no menu de programação.
2. Rode o manípulo de vapor para a posição .
3. Prima o botão : as três lâmpadas indicadoras piscam para indicar que as definições originais foram repristinadas.
4. Volte a rodar o manípulo de vapor para a posição .

3.7 Como arrefecer a caldeira

A caldeira deve ser arrefecida se desejar preparar um café imediatamente após ter preparado o leite para o cappuccino.

Se a caldeira não for arrefecida o café distribuído estará queimado.

1. Posicione um recipiente por baixo do cappuccinador e abra o manípulo de vapor para distribuir água quente.

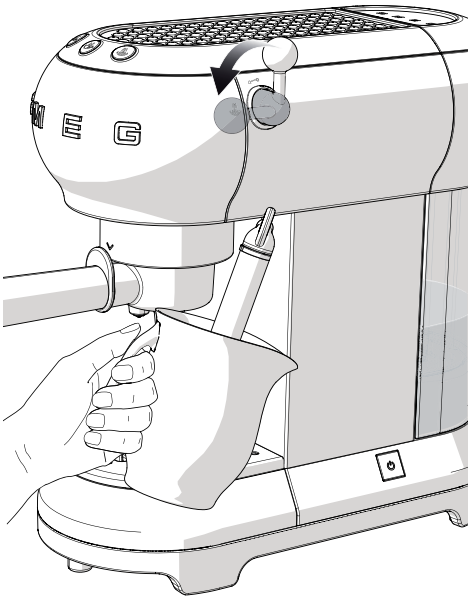

2. A água quente para de sair quando a caldeira estiver arrefecida.
3. Volte a fechar o manípulo de vapor e avance com a preparação do café.

PT

4 Limpeza e manutenção

4.1 Advertências

Utilização não correta
Perigo de eletrocussão

- Desligue a ficha da tomada antes de efetuar a limpeza da máquina de café.
- Não imerja a máquina de café em água ou outros líquidos.
- Deixe arrefecer a máquina de café antes de a limpar.

Utilização não correta
Riscos de danos nas superfícies

- Não utilize jactos de vapor para limpar a máquina de café.
- Não utilize nas partes tratadas na superfície com acabamentos metálicos (por exemplo, anodizações, niquelagens, cromagens) produtos para a limpeza que contenham cloro, amoníaco ou lixívia.
- Não utilize detergentes abrasivos ou corrosivos (por exemplo, produtos em pó, removedores de manchas e palhas de aço).
- Não utilize materiais ásperos, abrasivos ou raspadeiras metálicas afiadas.

4.2 Limpeza do corpo da máquina de café

Para uma boa conservação das superfícies exteriores, é necessário limpá-las regularmente no final de cada utilização, após as ter deixado arrefecer. Limpe com um pano macio e húmido.

4.3 Limpeza das componentes da máquina de café

Limpeza do recipiente de coleta de gotas

O recipiente de coleta de gotas é equipado com um indicador de nível de água de cor vermelha (**1**) que é visível da bandeja de apoio das chávenas quando se alcança o nível máximo de líquido.

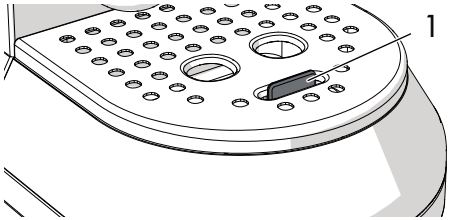

1. Retire a bandeja de apoio das chávenas (**2**) e em seguida o recipiente de coleta de gotas (**3**) para a esvaziar.

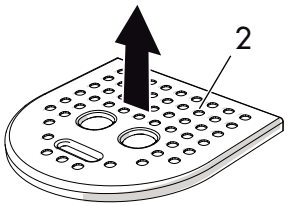

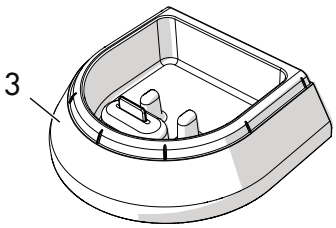

2. Limpe o recipiente com um pano e volte a colocá-lo junto à bandeja de apoio das chávenas.

Limpeza dos filtros do café

Limpe os filtros do café regularmente com o jato da torneira. Se as aberturas estiverem obstruídas limpe-as com um alfinete ou uma escova.

Limpeza do cappuccinador

Limpe imediatamente o cappuccinador depois da utilização.

1. Rode o manípulo de vapor para fazer sair um pouco de vapor e fazer defluir o leite que permaneceu no interior.
2. Desligue a máquina do café pressionando o interruptor ON/OFF.
3. Mantenha firme o tubo do cappuccinador (**1**) com uma mão e com a outra rode o cappuccinador (**2**) em sentido anti-horário e tire-o puxando para baixo.

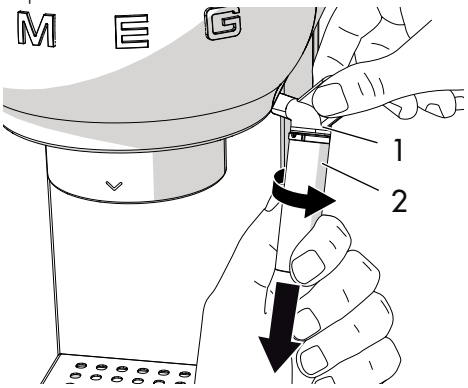

4. Retire o injetor de borracha (**3**) do tubo do cappuccinador puxando-o para baixo.

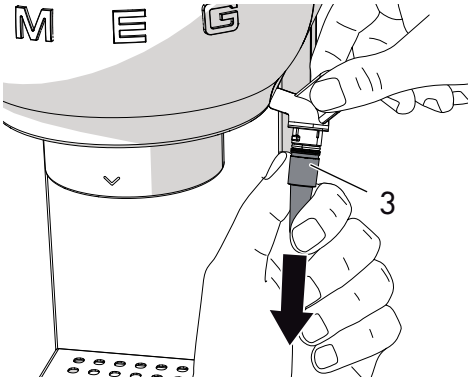

5. Lave com cuidado o cappuccinador e o injetor com água morna.
6. Verifique que a abertura (**4**) não esteja obstruída.

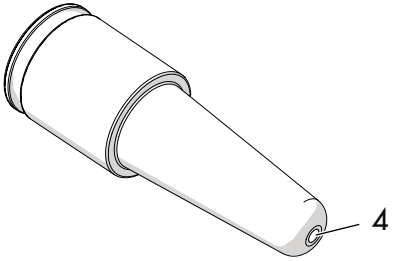

7. Insira o injetor (**3**) no interior do tubo do cappuccinador (**1**) e volte a colocar o cappuccinador (**2**) enfiando-o para cima e rodando-o no sentido anti-horário.
8. Volte a montar o cappuccinador no seu encaixe seguindo as instruções para a limpeza na sequência inversa.

Limpeza do duche da caldeira

O duche da caldeira deve ser enxaguado a cada 200 cafés distribuindo cerca de 500 ml de água pressionando o botão de café sem inserir o café moído em pó ou a pastilha.

Limpeza do depósito da água

Limpe o depósito da água cerca de uma vez por mês com um pano húmido e detergente delicado.

4.4 Descalcificação

A máquina de café deve ser descalcificada quando se liga a lâmpada indicadora cor de laranja do botão .

1. Preencha o depósito da água com uma solução de água e descalcificante seguindo as doses aconselhadas pelo produtor.
2. Pressione o interruptor ON/OFF.
3. Retire o porta-filtro e posicione um recipiente por baixo do cappuccinador.
4. Aguarde que as lâmpadas indicadoras ou fiquem fixas.
5. Mantenha pressionado o botão durante 10 segundos até que os três botões não comecem a piscar em sequência.
6. Rode o manípulo de vapor para a posição .
7. Pressione para iniciar a descalcificação.
8. O ciclo de descalcificação realiza automaticamente uma série de passagens por água em intervalos para retirar o calcário do interior da máquina de café até esvaziar o depósito.
9. O ciclo de descalcificação interrompe-se e a lâmpada indicadora cor de laranja pisca.
10. Retire o depósito da água, esvazie-o e enxagúe-o.
11. Encha o depósito de água até ao nível máximo e insira-o no seu encaixe.
12. Coloque um depósito vazio por baixo do cappuccinador e verifique que o manípulo de vapor esteja na posição .
13. Pressione novamente o botão do vapor para iniciar o ciclo de enxaguamento.
14. Quando o depósito está vazio significa que o ciclo de passagens por água terminou e a lâmpada indicadora cor de laranja desliga-se.
15. Rode o manípulo de vapor para a posição .

Perigo de lesões pessoais

- O descalcificante contém ácidos que podem irritar a pele e os olhos.
- Siga cuidadosamente as instruções do fabricante e as advertências de segurança indicadas na embalagem no caso de contacto com a pele ou com os olhos.
- Utilize descalcificantes recomendados pela Smeg para evitar danos à máquina de café.

Descalcificação e passagem por água do duche da caldeira

Durante o ciclo de descalcificação, feche o manípulo de vapor de vez em quando para fazer sair descalcificante do duche da caldeira.

Durante o ciclo de passagens por água, feche o manípulo de vapor de vez em quando para enxaguar o duche da caldeira.

4.5 O que fazer se...

Problema	Possível causa	Solução
O café não sai	Falta de água no depósito.	Preencha o depósito.
	As aberturas do filtro estão obstruídas.	Limpe o filtro utilizando uma escova ou um alfinete.
	O depósito não foi inserido corretamente.	Insira o depósito corretamente no seu encaixe.
	Presença de calcário.	Execute o ciclo de descalcificação.
O café pinga do porta-filtro e não dos bicos	O porta-filtro não está encaixado corretamente ou está sujo.	Encaixe o porta-filtro e rode-o até ao bloqueio. Limpe o porta-filtro.
	A vedante do duche da caldeira está desgastada.	Faça substituir a vedante num Centro de Assistência autorizado.
	As aberturas dos bicos estão obstruídas.	Limpe as aberturas dos bicos.
O porta-filtro não se encaixa à máquina de café	O filtro foi preenchido excessivamente.	Utilize o medidor fornecido e utilize o filtro correto.
A máquina de café não funciona e as todas as lâmpadas indicadoras estão a piscar	Possível avaria.	Desligue a máquina de café e contate um Centro de Assistência autorizado.

PT

Problema	Possível causa	Solução
O creme do café é claro e sai rapidamente do bico	O café moído foi pouco calcado.	Calque menos o café.
	A quantidade do café moído é pouca.	Aumente a quantidade.
	A moedura do café é espessa.	Utilize somente café moído para máquina de café expresso.
	Qualidade do café moído não correta.	Mude o tipo de café moído.
O creme do café é escuro e sai lentamente do bico	O café moído foi demasiado calcado.	Calque menos o café.
	A quantidade do café moído é excessiva.	Diminua a quantidade.
	O duche da caldeira ou o filtro estão obstruídos.	Limpe o duche e o filtro.
	A moedura do café é demasiado fina.	Utilize somente café moído para máquina de café expresso.
	Presença de calcário.	Execute o ciclo de descalcificação.

Problema	Possível causa	Solução
As lâmpadas indicadoras e piscam durante alguns segundos	Manípulo do vapor aberto	Feche o manípulo do vapor.
	Temperatura elevada da caldeira.	Faça arrefecer a caldeira.
	Presença de calcário.	Execute o ciclo de descalcificação.
	Falta de água no depósito.	Preencha o depósito.
	O duche da caldeira ou o filtro estão obstruídos.	Limpe o duche da caldeira e o filtro.
	O depósito não foi inserido corretamente.	Insira o depósito corretamente no seu encaixe.
Café não quente	Inatividade da máquina por demasiado tempo.	Aumente a temperatura do café no menu de programação conforme indicado no parágrafo "Definição da temperatura do café". Com a mesma chávena na qual o café será preparado, dispense a água quente para aquecer a chávena.

No caso de o problema não ser resolvido ou para outros tipos de avarias, contacte o serviço de assistência local.

PT

Bäste kund,
Vi vill tacka dig för att du köpt en kaffemaskin ur vår 50-talsserie.
Genom att välja en av våra produkter har du valt en apparat som är resultatet av en unik stil, en innovativ teknisk design och en känsla för detaljer.
Denna apparat passar perfekt med andra Smeg-produkter samtidigt som den ger en särskild känsla av stil i ditt kök.
Vi hoppas att du ska uppskatta din nya hushållsapparat och dess funktioner till fullo.
För ytterligare information om produkten hänvisar vi till: www.smeg.com eller www.smeg50style.com.

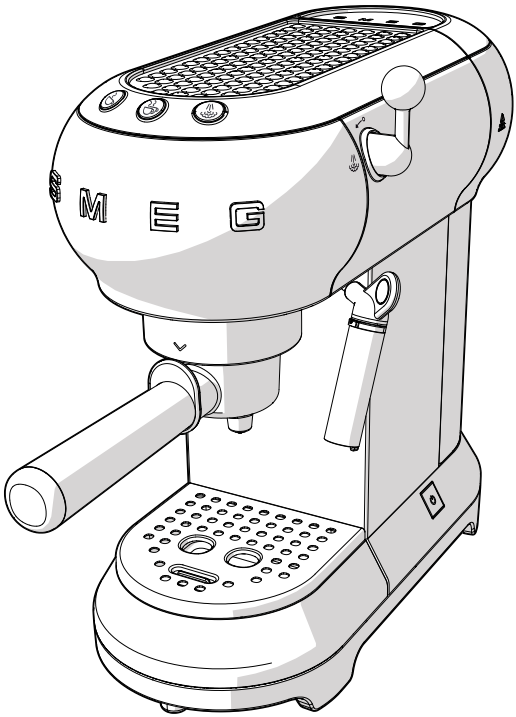

Modell ECF01
Kaffemaskin

Innehåll

1	**Anvisningar**	**158**
1.1	Introduktion	158
1.2	Denna bruksanvisning	158
1.3	Avsedd användning	158
1.4	Allmänna säkerhetsföreskrifter	158
1.5	Tillverkarens ansvar	161
1.6	Identifikationsdekal	161
1.7	Bortskaffning	161
2	**Beskrivning**	**162**
2.1	Beskrivning av produkten	162
3	**Användning**	**163**
3.1	Före den första användningen	163
3.2	Första användningstillfället	164
3.3	Espressobryggning	165
3.4	Cappuccinobryggning	167
3.5	För att släppa ut varmt vatten	168
3.6	Åtkomst till programmeringsmenyn och justering av inställningar	168
3.7	Kyla av bryggruppen	171
4	**Rengöring och underhåll**	**172**
4.1	Anvisningar	172
4.2	Rengöring av kaffemaskinens stomme	172
4.3	Rengöring av kaffemaskinens delar	172
4.4	Avkalkning	174
4.5	Vad gör man om...	175

SV

Vi rekommenderar dig att noga läsa denna bruksanvisning som innehåller all den information som behövs för att bevara apparatens utseende och funktion.
För mer information om produkten: www.smeg.com

1 Anvisningar

1.1 Introduktion

Viktig information till användaren:

Anvisningar



Allmän information om denna bruksanvisning, säkerhet och bortskaffning.

Beskrivning



Beskrivning av apparaten.

Användning



Information om användning av apparaten.

Rengöring och underhåll



Information om korrekt rengöring och underhåll av apparaten.



Säkerhetsföreskrifter



Information



Råd

1.2 Denna bruksanvisning

Denna bruksanvisning utgör en del av apparaten och ska förvaras i sin helhet och alltid finnas inom räckhåll under hela apparatens livstid.

1.3 Avsedd användning

Apparaten får användas för att göra espresso och cappuccino med malet kaffe eller med kuddar. All annan användning är olämplig. Använd inte apparaten till något annat än vad den är avsedd för.

1.4 Allmänna säkerhetsföreskrifter

- Användning av denna apparat är inte tillåten för personer (inklusive barn) med nedsatt fysisk eller mental förmåga eller som saknar erfarenhet eller kunskap, såvida de inte övervakas av en person med ansvar för deras säkerhet.
- Barn ska hållas under uppsyn för att garantera att de inte leker med apparaten.
- Barn får endast utföra rengörings- eller underhållsarbete på apparaten under överinsyn av en vuxen.

- Apparaten får aldrig sänkas ner i vatten.
- Denna apparat är avsedd uteslutande för hemmabruk. Dessutom får den inte användas:
  - i kök avsedda för personal i affärer, på kontor och andra arbetsplatser;
  - inom lantbruk/agriturism;
  - av kunder på hotell, motell eller andra liknande boende;
  - på bed and breakfasts.
- Om nätsladden skadas ska man för att undvika eventuell fara omedelbart kontakta den tekniska supporten som i sin tur sörjer för att sladden byts ut.

Endast för europeiska marknader:

- Barn över 8 år får använda denna apparat om de övervakas eller instrueras angående en säker användning av apparaten och om de förstår de risker som är förbundna med användningen.
- Rengöring och underhåll får utföras av barn som är 8 år eller äldre endast förutsatt att de hålls under uppsikt.
- Se till att apparaten och nätsladden är utom räckhåll för barn som är under 8 år.
- Låt inte barn leka med apparaten.
- Apparaten får användas av personer med nedsatt fysisk eller mental förmåga eller personer som saknar erfarenhet eller kunskap endast under förutsättning att de övervakas eller instrueras angående en säker användning av apparaten och om de förstår de faror som är förbundna med användningen.
- Koppla ur apparaten från eluttaget innan du börjar sätta samman, ta isär eller rengöra apparaten.

Varma ytor

- Ytor med denna symbol blir varma under användning. Symbolen finns endast på vissa modeller.

Anvisningar

Vad gäller denna apparat

- Följ alla säkerhetsanvisningar för en säker användning av apparaten.
- Innan man använder apparaten ska man noga läsa denna bruksanvisning.
- Stäng alltid av apparaten direkt efter användning.
- Lämna inte apparaten oövervakad när den är i drift.
- Koppla alltid ur kaffemaskinen ur eluttaget innan du monterar eller tar loss delar samt innan du rengör den.
- Dra alltid ut kontakten ur eluttaget innan du gör rent apparaten och om det är något fel på den.
- Låt kaffemaskinen svalna innan rengöring.
- Använd inte kaffemaskinen om det inte finns vatten i behållaren eller om behållaren inte sitter på plats.
- Lämna ett fritt utrymme på minst 3 cm mellan kaffemaskinen och eventuella väggar på sidorna eller bakom, och lämna ett fritt utrymme på minst 15 cm ovanför kaffemaskinen.
- Fara för brännskador! Kaffemaskinen genererar värme och framställer varmvatten och ånga under drift.
- Fara för brännskador! Rör inte vid koppvärmaren under drift.
- Använd inte kaffemaskinen i kombination med delar eller tillbehör från andra tillverkare.
- Använd endast tillverkarens originalreservdelar. Att använda andra reservdelar än de som rekommenderas av tillverkaren kan ge upphov till bränder, elektriska stötar eller andra personskador.
- Placera alltid kaffemaskinen på en plan och torr yta.
- Blöt inte ner och spruta inte någon vätska på kaffemaskinen. Vid kontakt med vätska ska man omedelbart dra ut sladden från eluttaget och torka noggrant: Fara för elstöt!
- Använd inte starka rengöringsmedel eller vassa föremål för att rengöra kaffemaskinen.
- Gör inga ändringar på apparaten.
- Försök aldrig släcka en låga eller en brand med vatten. Stäng av apparaten, dra ut kontakten ur eluttaget och täck över lågan med ett lock eller en brandfilt.
- Se till att nätsladden inte kommer i kontakt med vassa kanter.
- Placera inte apparaten på eller i närheten av gas- eller elspisar som är i drift, inne i en ugn eller i närheten av värmekällor.
- Placera inte apparaten i närheten av kranar eller vaskar.

1.5 Tillverkarens ansvar

Tillverkaren avsäger sig allt ansvar för skador på personer eller egendom som orsakats av:

- en annan användning av apparaten än den avsedda;
- att användaren inte har läst bruksanvisningen;
- en felaktig användning av hela eller en del av apparaten;
- användning av reservdelar som inte är i original;
- att man inte har följt säkerhetsanvisningarna.

1.6 Identifikationsdekal

På identifikationsdekalen finner man tekniska specifikationer, serienummer och märkning. Identifikationsdekalen får aldrig avlägsnas.

1.7 Bortskaffning



Denna apparat ska samlas in separat från annat avfall (direktiv 2012/19/EU). Denna apparat innehåller inte ämnen i sådana mängder att de kan anses farliga för hälsa eller miljö, i överensstämmelse med gällande europeiska föreskrifter.



Elektrisk spänning
Risk för elektrisk stöt

- Stäng av den allmänna elektriska försörjningen.
- Koppla ut nätsladden ur elsystemet.

- **Uttjänta elektriska apparater får inte slängas tillsammans med hushållsavfall.** I enlighet med gällande lagstiftning ska uttjänta elektriska apparater lämnas in till återvinningscenter för separat insamling av elektriskt och elektroniskt avfall. Man kan därmed återvinna dyrbara material från gamla apparater och skydda miljön. För ytterligare information ber vi att ni kontaktar lokala myndigheter eller personal vid återvinningsstationerna.

Vid tillverkning av apparatens emballage används återvinningsbara och icke förorenande material.

- Lämna in emballagen till lämpliga stationer för separat insamling.



Plastemballage
Fara för kvävning

- Lämna inte emballaget eller delar av det utom synhåll.
- Låt inte barn leka med plastpåsarna som utgör en del av emballaget.

2 Beskrivning

2.1 Beskrivning av produkten

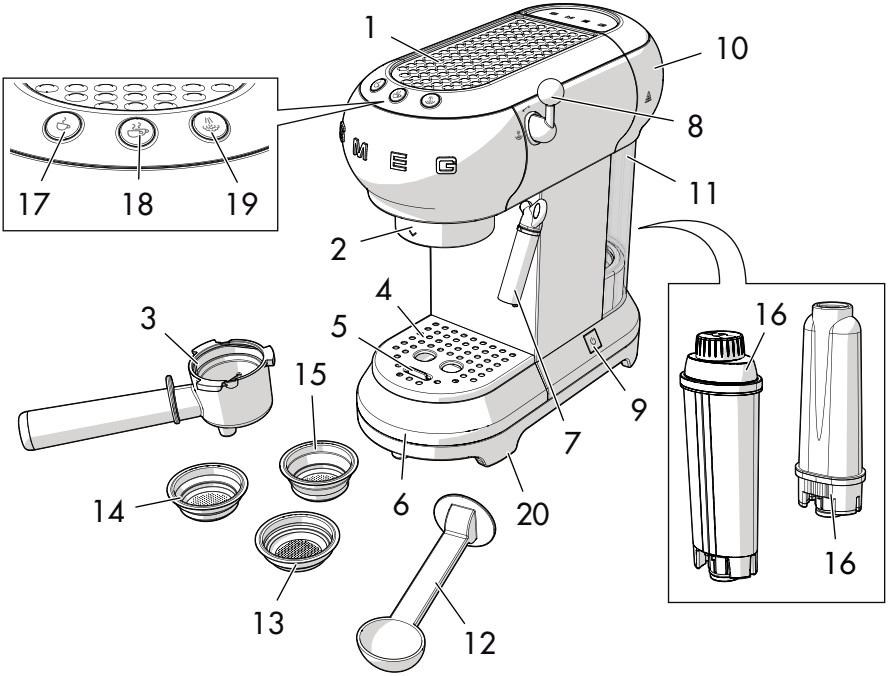

Modell ECF01 - Kaffemaskin

1 Koppvärmare
2 Bryggrupp
3 Filterhållare
4 Kopphållarbricka i stål
5 Flottör
6 Droppuppsamlare i rostfritt stål
7 Munstycke varmvatten/ånga/ mjölkskummare
8 Ångvred
9 ON/OFF-knapp
10 Lock till vattenbehållare
11 Vattenbehållare (1 liter)
12 Mått/press
13 Filter för kuddar
14 Filter för malet kaffepulver 1 kopp
15 Filter för malet kaffepulver 2 koppar
16 Filter för vattenavhärdning (tillval)
17 Knapp för 1 kaffekopp (vit lampa)
18 Knapp för 2 kaffekoppar (vit lampa)
19 Ångknapp (vit lampa)/Knapp för avkalkning (orange lampa)
20 Stödfötter med halkskydd

3 Användning

Risk för elektrisk stöt

- Sätt i kontakten i ett jordat eluttag som överensstämmer med gällande föreskrifter.
- Mixtra inte med jordningen.
- Använd inte en adapter.
- Använd inte en förlängningssladd.
- Försummelse av dessa anvisningar kan leda till livsfara, brand eller elektrisk stöt.

3.1 Före den första användningen

1. Ta bort eventuella etiketter och klistermärken från kaffemaskinen.
2. Tvätta och torka kaffemaskinens delar noggrant (se "4 Rengöring och underhåll").
3. Ta bort locket (**1**) genom att dra det uppåt och ta sedan ut behållaren (**2**).

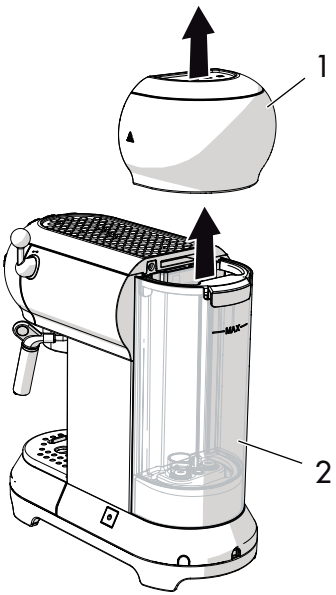

4. Fyll behållaren (**2**) med färskt och rent vatten direkt under kranen eller med hjälp av en karaff. Se till att inte överskrida max-markeringen.

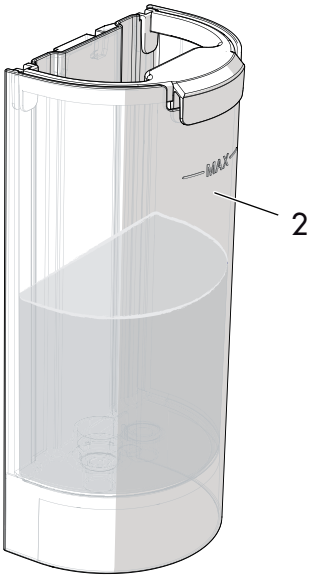

Fara för fel

- Sätt inte igång kaffemaskinen om det inte finns vatten i behållaren eller om behållaren inte sitter på plats.

De delar som förutses komma i kontakt med livsmedel är tillverkade av material som överensstämmer med bestämmelser i gällande lagar.

SV

3.2 Första användningstillfället

1. Sätt igång kaffemaskinen genom att trycka på knappen ON/OFF (**1**): lamporna på de tre knapparna (**2**), (**3**) och (**4**) blinkar i ordningsföljd.

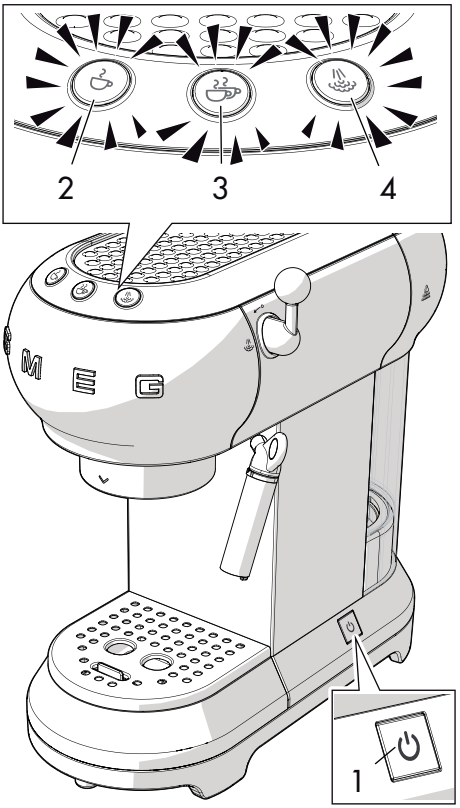

2. Lamporna (**2**) och (**3**) blinkar för att tala om att apparaten håller på att nå den förinställda temperaturen. Kaffemaskinen är klar att användas så snart lamporna lyser med ett fast sken.

Vid det första användningstillfället ska man skölja de inre kretsarna:

- Haka fast filterhållaren till kaffemaskinen.
- Placera en behållare under kaffepiparna och tryck på knappen .
- Upprepa denna procedur 5 gånger.

Vi rekommenderar att ni sköljer de inre kretsarna även vid tillfällen då kaffemaskinen inte använts under en längre period.

3. Placera en behållare under munstycket för varmvatten-/ånga (**4**).
4. Vrid ångvredet (**5**) till läget och låt 100 ml vatten rinna ut.

5. Ställ tillbaka ångvredet (**5**) till läget ↙.

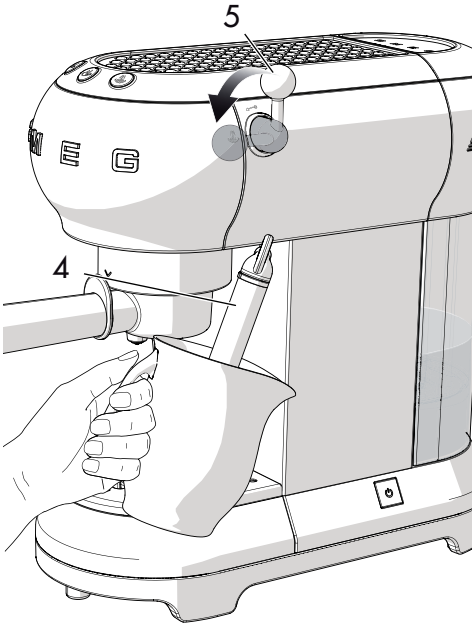

Tillaga 4-5 koppar espresso eller 4-5 cappuccino för att få ett tillfredsställande resultat.

Filter

Kaffemaskinen är försedd med tre filter: filter för en kopp, filter för två koppar och filter för kuddar. Under varje filter finns motsvarande symbol intryckt.

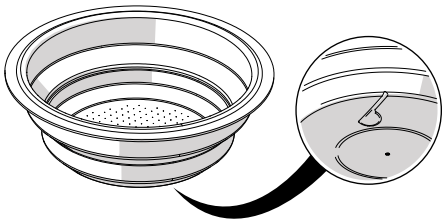

3.3 Espressobryggning

Malet kaffe:

1. Sätt i filtret för malet kaffe (**1**) i filterhållaren (**2**). Välj mellan filtret för en kopp ☕ och filtret för två koppar ☕☕.

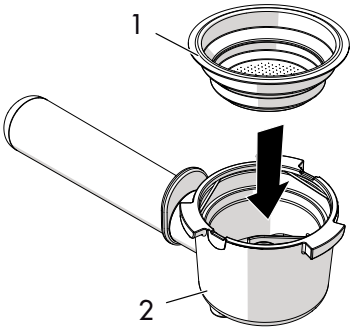

2. Pressa kaffet med pressverktyget (**3**).

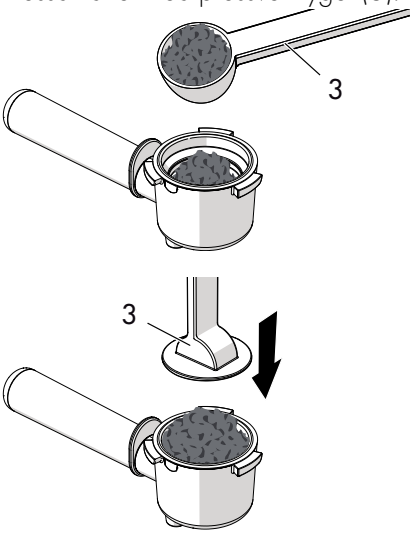

SV

3. Ta bort eventuellt överskott av kaffe från filterhållarens kant. Haka fast filterhållaren genom att ställa handtaget i linje med ^ och vrid åt höger till position v.

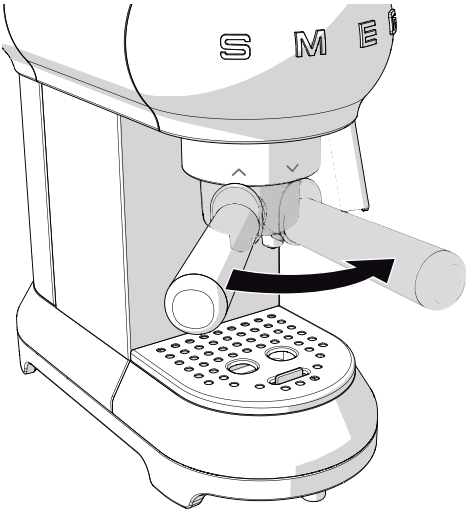

- Om man vill tillaga en kopp ska man fylla filtret med ett slätt mått kaffe (cirka 7 gram).
- Om man vill tillaga två koppar ska man fylla filtret med två släta mått.
- Om man önskar starkt kaffe ska man trycka ner kaffepulvret hårt med hjälp av pressverktyget.
- Om man istället vill ha svagare kaffe ska man inte trycka ner kaffepulvret så hårt med pressverktyget.

4. Placera koppen eller kopparna under filterhållarens pipar och tryck på utsläppsknappen ☕ eller ☕☕.

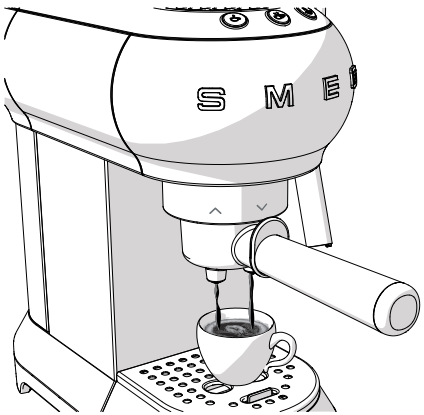

Fara för brännskador

- För att undvika stänk ska man inte haka loss filterhållaren under tiden drycken strömmar ut utan vänta någon sekund efter att kaffet bryggts klart.

Det är helt normalt om de första kopparna som bryggs efter att maskinen stått oanvänd en stund (pauser över 30 min) inte håller korrekt temperatur.

Rekommendationer för att få varmt kaffe direkt hittar du i avsnittet "4.5 Vad gör man om..."

Kaffe i kudde:

1. Sätt i filtret för kaffe i kudde i filterhållaren.
2. Sätt i kudden i filterhållaren så centrerat som möjligt.
3. Följ samma procedur som för kaffepulver.

Fara för brännskador

- För att undvika stänk ska man inte haka loss filterhållaren under tiden drycken strömmar ut utan vänta någon sekund efter att kaffet bryggts klart.

- Man kan när som helst avbryta utsläppet genom att trycka på utsläppsknappen.
- För att öka mängden kaffe i koppen ska man hålla utsläppsknappen intryckt.

3.4 Cappuccinobryggning

1. Tillaga espresso i stora koppar.
2. Tryck på knappen : lampan blinkar.
3. Fyll en behållare med 100 gram kall mellanmjölk för varje cappuccino du vill brygga.
4. När lampan lyser med ett fast sken ska man placera en tom behållare under mjölkskummaren (**1**) och ställa ångvredet (**2**) till läget för att tömma ut eventuellt vatten och därefter stänga vredet igen.
5. Placera behållaren med mjölk under mjölkskummaren (**1**) och doppa den någon millimeter ner i mjölken. Ställ vredet (**2**) till läget och för försiktigt behållaren nerifrån och upp för att få ett krämigt skum.

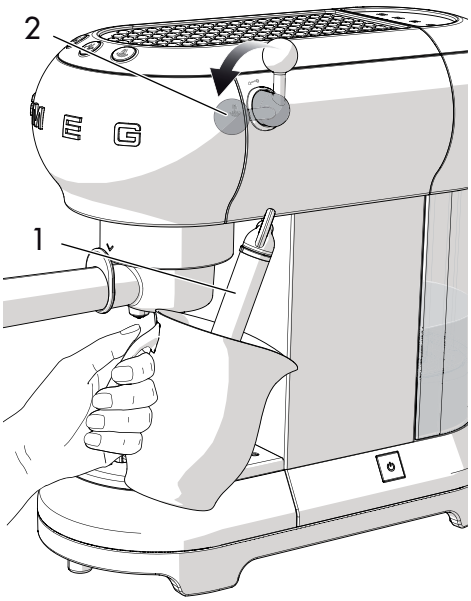

SV

6. När mjölkens volym dubblats ska man doppa mjölkskummaren hela vägen ner och värma mjölken till 60°C. Stoppa utsläppet genom att vrida ångvredet i medurs riktning.
7. Häll mjölken i koppen med espresso.



- Om du vill göra flera koppar cappuccino ska du först förbereda all espresso och först därefter skumma mjölk till samtliga cappuccino.
- Av hygieniska skäl rekommenderar vi att man rengör mjölkskummaren efter varje användning.
- Töm ut mjölkrester genom att vrida ångvredet så att ångan kommer ut.
- Släpp ut ångan under max 60 sekunder.

3.5 För att släppa ut varmt vatten

1. Sätt igång maskinen med hjälp av ON/OFF-knappen och vänta tills lamporna för kaffeutsläpp lyser med ett fast sken.
2. Placera en behållare under mjölkskummaren.
3. Vrid vredet till läget så att varmvattnet kommer ut.

- Släpp ut ångan under max 60 sekunder.

3.6 Åtkomst till programmeringsmenyn och justering av inställningar

1. Kontrollera att maskinen är redo att användas och håll knappen intryckt under 10 sekunder tills de tre knapparna börjar blinka: nu är maskinen i programmeringsläge.
2. Ställ in maskinen enligt önskemål.
3. För att stänga menyn räcker det att vänta 15 sekunder innan man trycker på någon knapp.

Ställa in kaffets temperatur

1. Gå till programmeringsmenyn
2. Tryck på knappen för att välja kaffets temperatur. Lamporna för aktuell inställning tänds:

Lampor	Temperaturinställning
	Låg
	Medel
	Hög

3. Lamporna börjar blinka i ordningsföljd.
4. Tryck på den knapp som motsvarar önskad temperatur: låg, medel eller hög.
5. Knappen blinkar för att tala om att valet memorerats.

Ställa in mängden kaffe

För att ställa in mängden kaffe som bryggs i maskinen:

1. Placera en eller två koppar under filterhållarens pipar.
2. Tryck på knappen för en kopp eller den för två koppar och håll den intryckt.
3. Maskinen börjar brygga kaffe.
4. Släpp knappen när önskad mängd kaffe erhållits.
5. Lampan blinkar för att tala om att den valda mängden memorerats.

Ställa in vattnets hårdhet

1. Gå till programmeringsmenyn
2. Tryck på knappen för att välja vattnets hårdhet. Lamporna för aktuell inställning tänds:

Lampor	Vatteninställning
	Lätt
	Medel
	Hårt

3. Lamporna börjar blinka i ordningsföljd.

SV

4. Tryck på knappen som motsvarar vattnets hårdhet:

mjukt	medel	hårt
<10°dH	10°dH - 20°dH	> 20°dH
<18°fH	18°fH - 36°fH	> 36°fH
< 180 mg/l CaCo3	180-300 mg/l CaCo3	360 mg/l CaCo3

5. Knappen blinkar för att tala om att valet memorerats.

Inställning av tid för automatisk avstängning

För att spara energi är kaffemaskinen utrustad med en funktion för automatisk avstängning som aktiveras om maskinen inte används under en viss tid.

Tryck på någon av kontrollpanelens knappar för att sätta igång apparaten igen.

För att ställa in tiden för automatisk avstängning:

1. Gå till programmeringsmenyn
2. Tryck på knappen för att välja tid för automatisk avstängning. Lamporna för aktuell inställning tänds:

Lampor	Tidsinställning
	9 minuter
	30 minuter
	3 timmar

3. Lamporna börjar blinka i ordningsföljd.
4. Tryck på den knapp som motsvarar tiden du vill ställa in. Välj mellan 9 minuter, 30 minuter eller 3 timmar.
5. Knappen blinkar för att tala om att valet memorerats.

Återställa fabriksinställningar

För att återställa fabriksinställningarna:

1. Gå till programmeringsmenyn
2. Vrid ångvredet till läget .
3. Tryck på knappen : de tre lamporna blinkar för att tala om att fabriksinställningarna återställs.
4. Ställ tillbaka ångvredet till läget .

3.7 Kyla av bryggruppen

Om man vill göra en espresso direkt efter att man skummat mjölk till cappuccino måste man först låta bryggruppen svalna.

Om bryggruppen inte kyls av kommer espresson att smaka bränt.

1. Placera en behållare under mjölkskummaren och öppna ångvredet för att låta släppa ut varmvattnet.

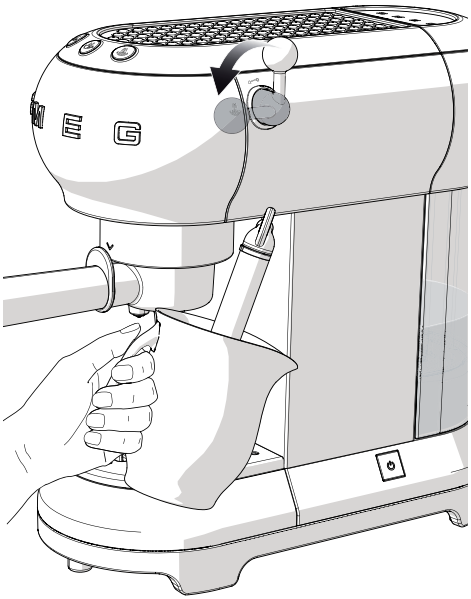

2. Varmvattnet slutar strömma ut så snart bryggruppen har svalnat.
3. Stäng ångvredet och börja brygga espresson.

4 Rengöring och underhåll

4.1 Anvisningar

Felaktig användning
Risk för elektrisk stöt

- Ta ut kontakten ur eluttaget innan du rengör kaffemaskinen.
- Sänk inte ner kaffemaskinen i vatten eller annan vätska.
- Låt kaffemaskinen svalna innan rengöring.

Felaktig användning
Risk för skador på ytor

- Rengör aldrig kaffemaskinen med ångstråle.
- Använd inte rengöringsprodukter som innehåller klor, ammoniak eller blekmedel vid rengöring av delarna med en yta i metall (t.ex. anodiserade, förnicklade och förkromade).
- Använd inte slipande eller frätande rengöringsmedel (t.ex. produkter i pulverform, fläckborttagningsmedel och metallsvampar).
- Använd inte slipande eller sträva material eller vassa metallskrapor.

4.2 Rengöring av kaffemaskinens stomme

För att bevara de externa ytorna i gott skick ska man rengöra dem efter varje användningstillfälle, efter att de har svalnat. Rengör med en mjuk och fuktig trasa.

4.3 Rengöring av kaffemaskinens delar

Rengöring av droppbricka

Droppuppsamlaren är försedd med en röd flottör (**1**) som sticker upp från kopphållarbrickan så fort maxnivån för vätska har överskridits.

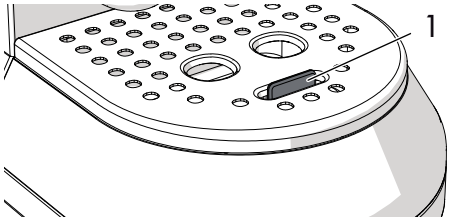

1. Ta bort kopphållarbrickan (**2**) och därefter droppuppsamlaren (**3**) för att tömma den.

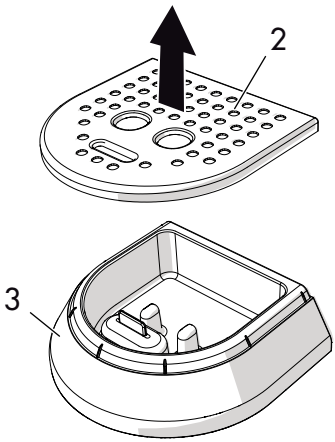

2. Rengör uppsamlaren med en trasa och sätt tillbaka den tillsammans med kopphållarbrickan.

Rengöring av kaffefilter

Rengör regelbundet kaffefiltren under rinnande vatten. Om hålen är tilltäppta ska de rengöras med en nål eller en borste.

Rengöring av mjölkskummaren

Rengör alltid mjölkskummaren direkt efter användning.

1. Vrid ångvredet för att släppa ut lite ånga och låt mjölk som blivit kvar på insidan rinna ut.
2. Stäng av kaffemaskinen genom att trycka på ON/OFF.
3. Håll mjölkskummarens rör (**1**) stilla med ena handen och vrid med den andra handen mjölkskummaren (**2**) i moturs riktning och dra loss den nedåt.

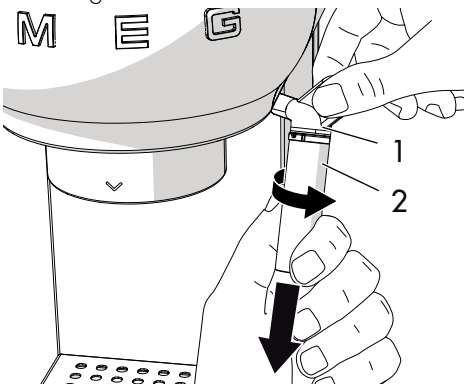

4. Ta bort munstycket i gummi (**3**) från mjölkskummarens rör genom att dra nedåt.

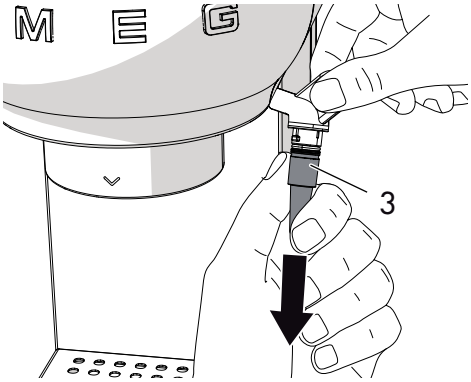

5. Rengör mjölkskummare och munstycke noggrant med ljummet vatten.
6. Kontrollera att hålet (**4**) inte är tilltäppt.

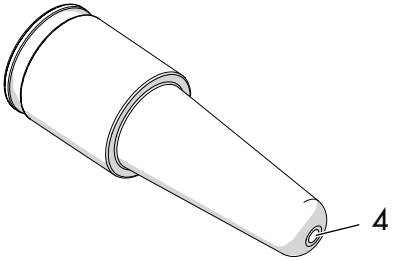

7. Sätt i munstycket (**3**) i mjölkskummarens rör (**1**) och sätt tillbaka mjölkskummaren (**2**) genom att föra den uppåt och vrida moturs.
8. Sätt tillbaka mjölkskummaren på plats genom att följa anvisningarna för rengöring i motsatt ordningsföljd.

Rengöring av bryggrupp

Bryggruppen ska sköljas när man tillagat 200 koppar espresso. Släpp ut cirka 500 ml vatten genom att trycka på knappen för kaffe, utan att sätta i kaffepulver eller kudde.

Rengöring av vattenbehållare

Rengör vattenbehållaren en gång i månaden med en fuktigt trasa och ett milt rengöringsmedel.

4.4 Avkalkning

Kaffemaskinen ska avkalkas när den orange lampan till knappen tänds.

1. Fyll vattenbehållaren med en lösning bestående av vatten och avkalkningsmedel enligt tillverkarens anvisningar.
2. Tryck på knappen ON/OFF.
3. Ta bort filterhållaren och placera en behållare under mjölkskummaren.
4. Vänta tills lamporna eller lyser med ett fast sken.
5. Håll in knappen under 10 sekunder tills de tre knapparna börjar blinka i ordningsföljd.
6. Vrid ångvredet till läget .
7. Tryck på för att starta avkalkningen.
8. Avkalkningscykeln kör automatiskt en serie sköljningar för att avlägsna kalk från kaffemaskinens insida tills tanken är tom.
9. Avkalkningscykeln avbryts och den orange lampan blinkar.
10. Ta bort vattenbehållaren, töm och skölj den.
11. Fyll behållaren med vatten hela vägen upp till max-nivån och sätt den på plats.
12. Placera en tom behållare under mjölkskummaren och kontrollera att ångvredet är ställt till .
13. Tryck på ångknappen igen för att starta sköljningscykeln.
14. När behållaren är tom betyder det att sköljningscykeln avslutats och den orange lampan slocknar.
15. Vrid ångvredet till läget .

Risk för personskada

- Avkalkningsmedlet innehåller syror som kan irritera hud och ögon.
- Följ tillverkarens anvisningar och säkerhetsanvisningarna på förpackningen noggrant vid kontakt med hud eller ögon.
- Använd de avkalningsmedel som Smeg rekommenderar för att undvika skador på kaffemaskinen.

Avkalkning och sköljning av bryggrupp

Under avkalkningscykeln ska man stänga ångvredet då och då för att släppa ut lite avkalkningsmedel från bryggruppen.

Under sköljningscykeln ska man stänga ångvredet med jämna mellanrum för att skölja ur bryggruppen.



4.5 Vad gör man om...

Problem	Möjlig orsak	Åtgärd
Det kommer inte ut något kaffe	Det saknas vatten i behållaren.	Fyll på behållaren.
	Hålen i filtret är tilltäppta.	Rengör filtret med en bortse eller en nål.
	Behållaren sitter inte rätt.	Sätt behållaren på plats.
	Det förekommer kalk.	Kör avkalkningscykeln.
Kaffet droppar från filterhållaren och inte från piparna	Filterhållaren sitter inte som den ska eller så är den smutsig.	Sätt fast filterhållaren och vrid den till stoppläge. Rengör filterhållaren.
	Bryggruppens packning är utsliten.	Kontakta en auktoriserad serviceverkstad för att få den utbytt.
	Hålen i piparna är tilltäppta.	Rengör hålen i piparna.
Filterhållaren hakar inte fast i kaffemaskinen	Filtret är överfyllt.	Använd det medföljande måttet och korrekt filter.
Kaffemaskinen fungerar inte och alla lampor blinkar	Maskinen kan vara sönder.	Koppla ur kaffemaskinen och kontakta en behörig serviceverkstad.

Problem	Möjlig orsak	Åtgärd
Kaffeskummet är ljust och rinner ut ur pipen snabbt	Kaffepulvret är inte tillräckligt hårt pressat.	Pressa kaffet mer.
	Mängden kaffepulver är för liten.	Öka mängden.
	Kaffet är grovmalet.	Använd endast malet kaffe för espressomaskiner.
	Kvaliteten på det malda kaffet är inte korrekt.	Byt typ av kaffepulver.
Kaffeskummet är mörkt och kommer ut ur pipen långsamt	Kaffepulvret är för hårt pressat.	Pressa kaffet mindre.
	Mängden kaffepulver är för stor.	Minska mängden.
	Bryggruppen eller filtret är tilltäppt.	Rengör bryggrupp och filter.
	Kaffet är för finmalet.	Använd endast malet kaffe för espressomaskiner.
	Det förekommer kalk.	Kör avkalkningscykeln.

Problem	Möjlig orsak	Åtgärd
Lamporna och blinkar under några sekunder	Ångvredet är öppet	Stäng ångvredet.
	Hög temperatur i bryggrupp.	Kyl av bryggruppen.
	Det förekommer kalk.	Kör avkalkningscykeln.
	Det saknas vatten i behållaren.	Fyll på behållaren.
	Bryggruppen eller filtret är tilltäppt.	Rengör bryggrupp och filter.
	Behållaren sitter inte rätt.	Sätt behållaren på plats.
Kaffet är inte varmt	Maskinen har inte använts på en stund.	Höj kaffets temperatur från programmeringsmenyn genom att följa anvisningarna i avsnitt "Ställa in kaffets temperatur". Värm den kopp som kaffet bryggs i genom att låta varmt vatten strömma ut i den.

Om problemet kvarstår eller andra typer av problem uppstår ska man kontakta närmsta serviceställe.

Уважаемый клиент,
Благодарим Вас за покупку кофемашины линии «50-е годы» Smeg.
Выбрав наш продукт, вы отдали предпочтение решению, в котором эстетика и инновационные технические разработки дали жизнь неповторимым предметам, которые украсят ваш дом.
Электрический бытовой прибор Smeg всегда идеально сочетается с другими изделиями линейки, и в то же время может стать самостоятельным предметом интерьера на кухне.
Желаем вам в полной мере и по достоинству оценить все функции вашего бытового электроприбора.
Более подробную информацию об изделии вы можете посмотреть на сайте: www.smeg.com или www.smeg50style.com.

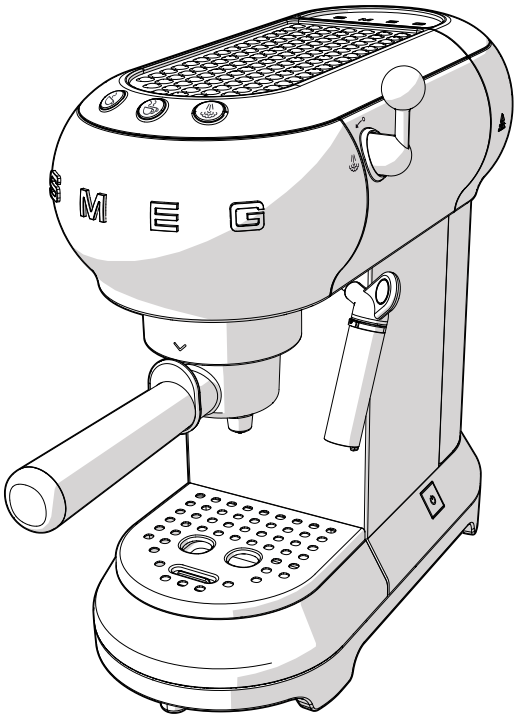

Модель ECF01
Кофеварочная машина

Содержание

1 Меры предосторожности	**180**
1.1 Введение	180
1.2 Руководство по эксплуатации	180
1.3 Назначение эксплуатации	180
1.4 Общие меры безопасности	180
1.5 Ответственность производителя	183
1.6 Идентификационная табличка	183
1.7 Утилизация	183
2 Описание	**184**
2.1 Описание изделия	184
3 Использование	**185**
3.1 Перед первым использованием	185
3.2 Первое использование	186
3.3 Как приготовить кофе-эспрессо	187
3.4 Как приготовить капучино	189
3.5 Как подавать горячую воду	190
3.6 Доступ в меню программирования и изменение настроек	190
3.7 Как охладить нагревательный котел	193
4 Чистка и уход	**194**
4.1 Меры предосторожности	194
4.2 Очистка корпуса кофемашины	194
4.3 Очистка компонентов кофемашины	194
4.4 Удаление накипи	196
4.5 Что делать, если...	197

RU

Рекомендуем внимательно прочитать данное руководство, в котором содержатся все указания для сохранения неизменными внешнего вида и функций купленного прибора.
Более подробную информацию о продукции вы можете посмотреть на сайте: www.smeg.com

1 Меры предосторожности

1.1 Введение

Важная информация для пользователя:

Меры предосторожности



Общая информация об этом руководстве по эксплуатации, о мерах безопасности и конечной утилизации прибора.

Описание



Назначение прибора

Использование



Информация по использованию прибора.

Чистка и уход



Информация для правильной чистки и технического обслуживания прибора.



Меры предосторожности



Информация



Рекомендации

1.2 Руководство по эксплуатации

Данное руководство по эксплуатации является неотъемлемой частью прибора. Необходимо хранить его в целости и сохранности в доступном месте на протяжении всего срока службы прибора.

1.3 Назначение эксплуатации

Прибор можно использовать для приготовления кофе-эспрессо или капучино с использованием молотого кофе или кофе в чалдах. Любое другое использование считается ненадлежащим. Запрещается использовать прибор в целях, отличных от тех, для которых он предназначен.

1.4 Общие меры безопасности

- Данный прибор не могут использовать лица (включая детей) с ограниченными физическими, психическими или умственными способностями, либо не имеющие опыта или не знающие, как использовать электрические приборы, за исключением случаев, если они были соответствующим образом проинструктированы или находятся под наблюдением взрослых, ответственных за их безопасность.
- Дети не должны оставаться без присмотра, чтобы не допускать их игр с электроприбором.
- Очистка и уход не должны осуществляться детьми без присмотра взрослых.

Меры предосторожности

- Никогда не погружайте прибор в воду.
- Этот прибор предназначен исключительно для домашнего использования. Кроме того, прибор нельзя использовать:
  - в рабочих кухнях для сотрудников в магазинах, в офисах и других рабочих помещениях;
  - на фермах/в агритуристических отелях;
  - в гостиницах, мотелях и жилых резиденциям гостями и клиентами;
  - в структурах «B&B».
- Если шнур электрического питания поврежден, свяжитесь с технической сервисной службой для проведения замены, чтобы избежать опасностей любого рода.

Только для европейских рынков:

- Данным аксессуаром могут пользоваться дети от 8-ми лет, если они находятся под присмотром или были обучены правилам безопасного использования прибора и понимают связанные с этим риски.
- Очистку и уход могут выполнять дети от 8-ми лет, если они находятся под присмотром взрослых.
- Храните прибор и кабель в недоступном для детей младше 8 лет месте.
- Следите, чтобы дети не играли с прибором.
- Прибором могут пользоваться лицами с ограниченными физическими, сенсорными или умственными способностями, либо при отсутствии у них опыта или знаний, когда их действия контролируются другими лицами, либо их обучили правилам использования прибора, и они знают о связанных с ним опасностях.
- Необходимо отсоединять прибор от сети электропитания перед выполнением любых операций по монтажу, демонтажу, очистки.

RU



Горячие поверхности

- Поверхности, на которых имеется этот символ, нагреваются во время использования прибора. Символ присутствует только на некоторых моделях.

Меры предосторожности

Для этого прибора

- Следуйте всем предписаниям по мерам безопасности для обеспечения безопасной эксплуатации прибора.
- Перед использованием прибора следует внимательно прочитать данную инструкцию.
- Выключайте прибор сразу же после окончания использования.
- Не оставляйте работающий прибор без присмотра.
- Обязательно отключайте кофемашины из электрической розетки перед установкой и снятием аксессуаров или перед очисткой.
- Вынимайте вилку кофемашины из электрической розетки перед его очисткой и в случае поломки.
- Перед выполнением очистки кофемашины дождитесь ее охлаждения.
- Не используйте кофемашину, если в бачке нет воды или без бачка.
- Оставьте пространство минимум 3 см между кофемашиной и боковыми или задними стенами, а также пространство минимум 15 см над кофемашиной.
- Опасность ожогов! Кофемашина генерирует тепло и производит горячую воду и горячий пар во время работы.
- Опасность ожогов! Не касайтесь полки для нагрева чашек во время работы.
- Не используйте кофемашину в сочетании с частями и аксессуарами других производителей.
- Используйте только оригинальные запчасти от производителя. Использование не рекомендованных производителем запасных частей может привести к пожару, поражению электрическим током и травмированию.
- Устанавливайте кофемашину только на ровные и сухие поверхности.
- Старайтесь не мочить и не брызгать жидкость на кофемашину. При попадании жидкости на кофемашину немедленно выньте шнур электропитания из розетки и тщательно протрите машину. Опасность удара электрическим током!
- Не используйте агрессивные моющие средства или режущие предметы для очистки кофемашины.
- Не вносите изменения в прибор.
- Ни в коем случае не пытайтесь погасить пламя/пожар водой: выключите прибор, извлеките штепсельную вилку из розетки и накройте пламя крышкой или покрывалом из огнестойкого материала.
- Избегайте контакта провода электропитания с острыми краями.
- Не ставьте прибор на или рядом с включенными газовыми или электрическими плитами, внутрь печей или поблизости от источников тепла.
- Не устанавливайте аппарат вблизи водопроводных кранов или мойки.

1.5 Ответственность производителя

Производитель снимает с себя всякую ответственность за причиненный людям и имуществу ущерб в случае:

- ненадлежащего использования прибора;
- непрочтения руководства по эксплуатации;
- нарушения целостности какой-либо части прибора;
- использования неоригинальных запчастей;
- несоблюдения мер предосторожности.

1.6 Идентификационная табличка

Идентификационная табличка с техническими данными, паспортным номером и маркировкой. Никогда не снимайте идентификационную табличку.

1.7 Утилизация



Данный прибор должен утилизироваться отдельно от других отходов (директива 2012/19/EU). Данный прибор не содержит каких-либо веществ в количествах, считающихся опасными для здоровья и окружающей среды, в соответствии с действующими европейскими директивами.



Электрическое напряжение
Опасность удара электрическим током

- Отключите общее электрическое питание.
- Отключите шнур электропитания от электрической сети.

- **Старые электрические приборы не должны утилизироваться вместе с бытовыми отходами!** В соответствии с действующим законодательством после истечения срока службы электроприборов их необходимо сдавать в специализированные центры дифференцированного сбора электрических и электронных отходов. Таким образом возможно повторно переработать ценные материалы, которые использовались в старых приборах, и защитить окружающую среду от загрязнения Более подробную информацию вы можете узнать в местных органах самоуправления или в центрах дифференцированного сбора отходов.

Хотим подчеркнуть, что для упаковки прибора используются безвредные материалы, пригодные для повторного использования.

- Сдавайте упаковочные материалы в соответствующие центры дифференцированного сбора отходов.



Пластиковые упаковки
Опасность удушения

- Запрещается оставлять без присмотра упаковку или ее части.
- Не позволяйте детям играть с пластиковыми упаковочными пакетами.

RU

2 Описание

2.1 Описание изделия

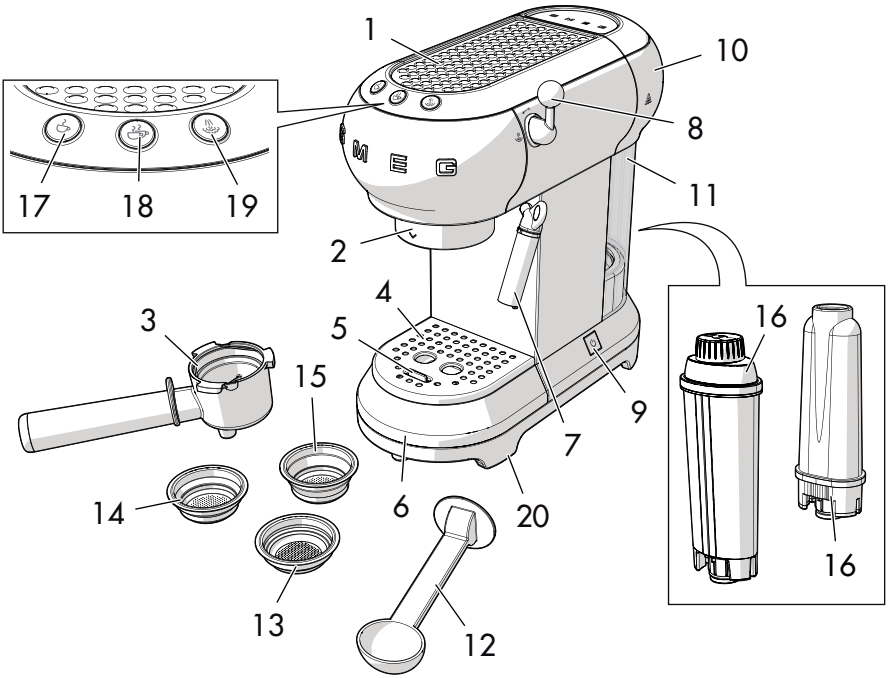

Модель ECF01 - Кофеварочная машина

1 Полочка для нагрева чашек

2 Сопло отопительного котла

3 Держатель фильтра

4 Стальная подставка для чашек

5 Поплавок

6 Лоток для сбора капель из н/ж стали

7 Носик подачи горячей воды-пара/ Насадка для приготовления капучино

8 Ручка пара

9 Выключатель ВКЛ/ВЫКЛ

10 Крышка бачка для воды

11 Бачок для воды (1 литр)

12 Дозатор/Придавливатель

13 Фильтр для кофе в чалдах

14 Фильтр для молотого кофе на 1 чашку

15 Фильтр для молотого кофе на 2 чашки

16 Фильтр для смягчения воды (опция)

17 Кнопка приготовления одной чашки (белый индикатор)

18 Кнопка приготовления двух чашек (белый индикатор)

19 Кнопка подачи пара (белый индикатор)/Кнопка удаления накипи (оранжевый индикатор)

20 Нескользящие ножки

3 Использование

Опасность удара электрическим током

- Вставьте штепсельную вилку в розетку, соответствующую требованиям и с заземлением.
- Розетка должна иметь заземление.
- Не следует пользоваться переходниками.
- Не следует пользоваться удлинителями.
- Несоблюдение данных мер может привести к смертельному исходу, пожару или поражению электрическим током.

3.1 Перед первым использованием

1. Удалите имеющиеся этикетки и наклейки с кофемашины.
2. Вымойте и протрите насухо компоненты кофемашины (см. «4 Чистка и уход»).
3. Снимите крышку (**1**), потянув ее верх, а затем вытащите бачок (**2**).

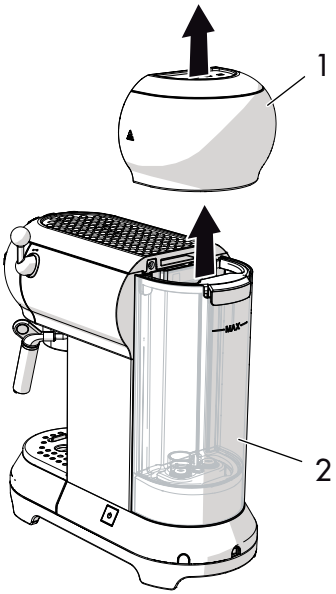

4. Заполните бачок (**2**) свежей чистой водой из под крана, или используя кувшин. Следите за тем, чтобы не перелить воду выше максимального уровня, указанного на бачке.

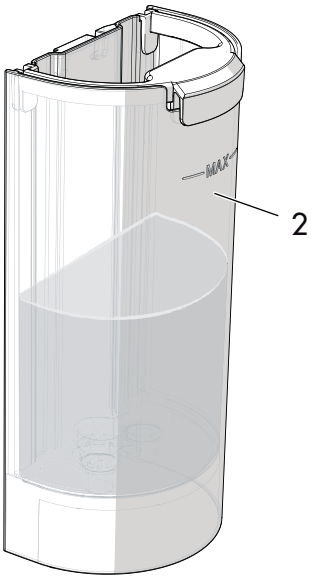

Опасность поломки

- Не запускайте кофемашину в работу, если в бачке нет воды или без установленного бачка.

Части, которые могут соприкасаться с пищевыми продуктами, изготовлены из материалов, соответствующих нормам действующего законодательства.

RU

3.2 Первое использование

1. Включите кофемашину, нажав на выключатель ВКЛ/ВЫКЛ (**1**): индикаторы трех кнопок (**2**), (**3**) и (**4**) начнут последовательно мигать.

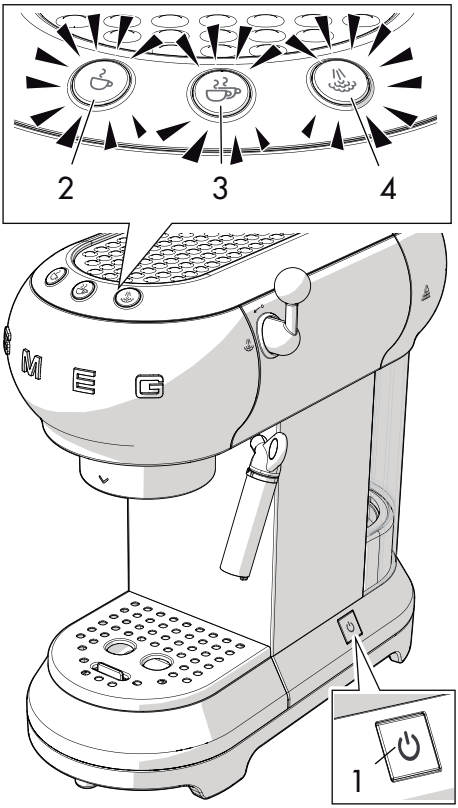

2. Мигание индикаторов (**2**) и (**3**) означает, что идет достижение заданной температуры. Как только индикаторы загорятся немигающим светом, кофемашина готова к использованию.

При первом использовании необходимо ополоснуть все внутренние контуры:

- Установите держатель фильтра в кофемашину.
- Установите контейнер под носиками подачи кофе и нажмите на кнопку .
- Повторите эту операцию 5 раз.

Промывка внутренних контуров рекомендуется также в случае долгого простоя кофемашины.

3. Установите емкость под соплом подачи горячей воды/пара (**4**).
4. Поверните ручку пара (**5**) в положение и налейте 100 мл воды.

5. Поверните ручку пара (**5**) в положение ↙°.

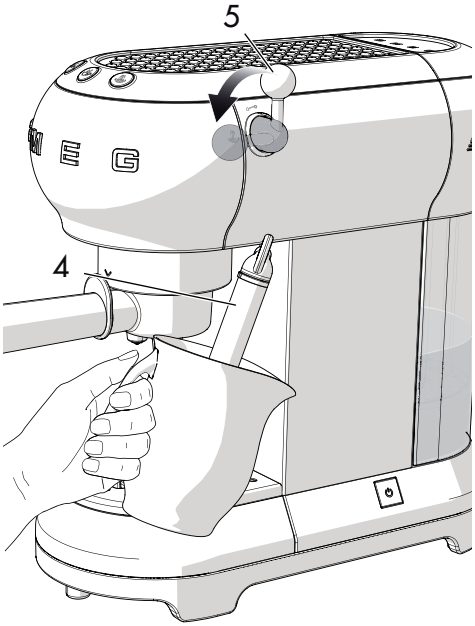

Приготовьте 4-5 чашек кофе или 4-5 чашек капучино для достижения удовлетворительного результата.

Фильтры

Кофемашина оснащена тремя фильтрами: фильтром для чашки, фильтром для двух чашек и фильтром для таблетированного кофе. Под каждым фильтром оттиснут соответствующий символ.

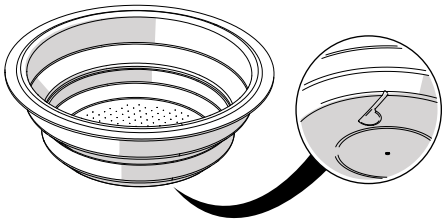

3.3 Как приготовить кофе-эспрессо

Молотый кофе:

1. Вставьте фильтр для молотого кофе (**1**) в держатель фильтра (**2**). Вы можете выбрать фильтр для одной чашки ☕ или для двух чашек ☕☕.

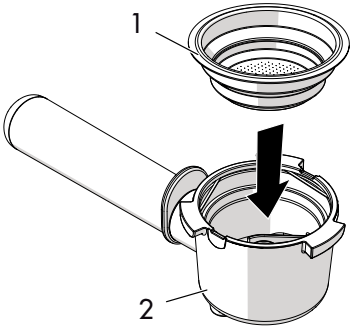

2. Прижмите молотый кофе специальным придавливателем (**3**).

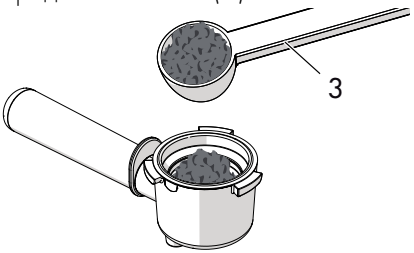

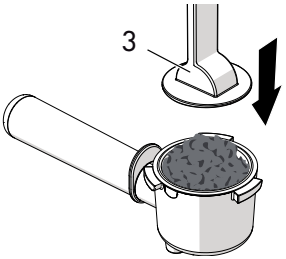

RU

3. Уберите излишки кофе с краев держателя фильтра. Установите держатель фильтра, выровняв ручку относительно ^ и повернув вправо до положения v.

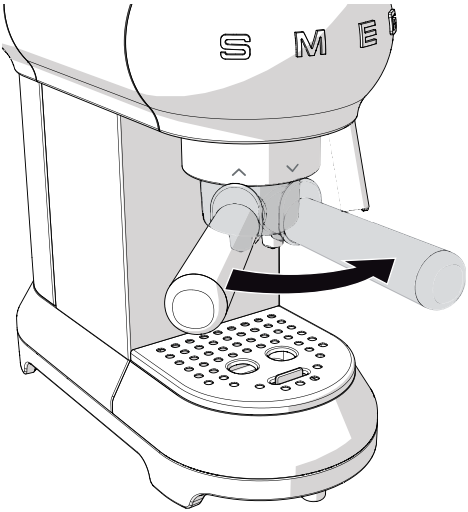

- Для приготовления одной чашки следует положить в фильтр содержимое дозатора без горки (примерно 7 грамм).
- Для приготовления двух чашек в фильтр закладывается содержимое двух дозаторов без горки.
- Для приготовления крепкого кофе сильно прижмите молотый кофе придавливателем.
- Для приготовления не очень крепкого кофе слегка прижмите молотый кофе придавливателем.

4. Расположите одну или две чашки под носиками держателя фильтра и нажмите кнопку подачи ☕ или ☕.

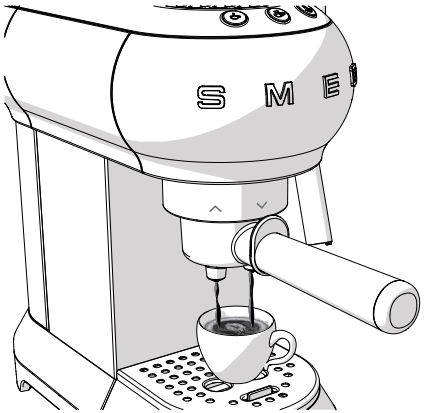

Опасность ожогов

- Чтобы не обрызгаться, не отцепляйте держатель фильтра во время подачи, а после завершения подачи подождите несколько секунд.

Если после продолжительной неработы машины (паузы более 30 минут) температура первых сделанных кофе оказывается несоответствующей, это считается нормальным явлением.

Чтобы сразу же приготовить горячий кофе, смотрите рекомендации, приведенные в разделе «4.5 Что делать, если...»

Кофе в чалдах:

1. Вставьте фильтр для кофе в чалдах в держатель фильтра.
2. Вставьте чалду в держатель фильтра, стараясь разместить его максимально по центру.
3. Далее действуйте так же, как и для приготовления молотого кофе.

Опасность ожогов

- Чтобы не обрызгаться, не отцепляйте держатель фильтра во время подачи, а после завершения подачи подождите несколько секунд.

- Подачу кофе можно прервать в любой момент, нажав на кнопку подачи.
- Чтобы увеличить количество кофе в чашке, удерживайте нажатой кнопку подачи.

3.4 Как приготовить капучино

1. Приготовьте кофе-эспрессо в больших чашках,
2. Нажмите кнопку : индикатор начнет мигать.
3. Налейте в емкость частично обезжиренное молоко в расчете 100 мл на каждую чашку капучино, которую вы хотите приготовить.
4. Когда индикатор начнет гореть немигающим светом, установите пустую емкость под насадкой для приготовления капучино (**1**) и откройте ручку пара (**2**) в положении , чтобы слить возможные остатки воды, а затем закройте ручку.
5. Установите емкость с молоком под насадкой для приготовления капучино (**1**) и погрузите носик насадки в молоко на несколько миллиметров. Поверните ручку (**2**) в положение и медленно перемещайте емкость снизу вверх, чтобы получить максимально кремообразную пену.

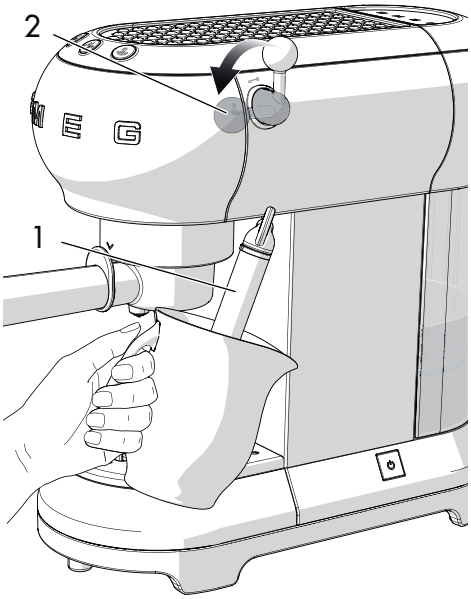

RU

6. После того как объем молока увеличится вдвое, погрузите насадку вглубь и нагрейте молоко до 60°C. Остановите подачу пара, повернув ручку пара по часовой стрелке.
7. Налейте молоко в чашки с приготовленным кофе-эспрессо.



- Чтобы приготовить несколько капучино, сначала приготовьте все кофе-эспрессо, а затем взбейте молоко для всех капучино.
- Для поддержания гигиены рекомендуется очищать насадку для капучино после каждого использования.
- Удалите остатки молока, повернув ручку пара, чтобы выпустить пар.
- Выпускайте пар в течение максимум 60 секунд.

3.5 Как подавать горячую воду

1. Включите машину с выключателя ВКЛ/ВЫКЛ и дождитесь, пока все индикаторы подачи кофе начнут гореть непрерывным светом.
2. Разместите емкость под насадкой для приготовления капучино.
3. Поверните ручку пара в положение , чтобы дать выйти горячей воде.

- Выпускайте пар в течение максимум 60 секунд.

3.6 Доступ в меню программирования и изменение настроек

1. Удостоверьтесь, что машина готова к использованию и удерживайте нажатой кнопку в течение 10 секунд, пока три кнопки не начнут мигать: кофемашина готова к режиму программирования.
2. Настройте машину согласно вашим предпочтениям.
3. Чтобы выйти из меню, подождите 15 секунд перед тем, как нажимать какую-либо кнопку.

Настройки температуры кофе

1. Войдите в меню программирования.
2. Нажмите кнопку (☕), чтобы выбрать температуру воды. Вы получаете доступ к текущим настройкам:

Индикаторы	Настройки температуры
	Низкая
	Средняя
	Высокая

3. Индикаторы начнут последовательно мигать.
4. Нажмите кнопку, соответствующую желаемой температуре: низкой (☕), средней (☕☕) или высокой (♨).
5. Мигающая кнопка (☕) означает внесение в память выбора.

Настройки количества кофе

Чтобы изменить количество кофе, подаваемого кофемашиной:

1. Расположите одну или две чашки под носиками держателей фильтров.
2. Нажмите кнопку для одной чашки (☕) или для двух чашей кофе (☕☕) и удерживайте ее нажатой.
3. Машина начнет подавать кофе.
4. Отпустите кнопку, как только будет достигнут желаемый уровень кофе.
5. Мигающий индикатор означает, что выбранное количество было внесено в память.

Настройки жесткости воды

1. Войдите в меню программирования.
2. Нажмите кнопку (☕☕), чтобы выбрать жесткость воды. Вы получаете доступ к текущим настройкам:

Индикаторы	Настройки воды
	Мягкая
	Средняя
	Жесткая

3. Индикаторы начнут последовательно мигать.

RU

4. Нажмите кнопку, соответствующую жесткости воды:

мягкая	средняя	жесткая
<10°dH	10°dH - 20°dH	> 20°dH
<18°fH	18°fH - 36°fH	> 36°fH
< 180 мг/л CaCo3	180-300 мг/л CaCo3	360 мг/л CaCo3

5. Мигающая кнопка () означает внесение в память выбора.

Настройки времени автоматического выключения

Для обеспечения энергосбережения в кофемашине имеется функция автоматического выключения в случае длительного неиспользования.

Чтобы снова включить прибор, нажмите на любую кнопку на панели управления.

Чтобы настроить время автоматического выключения:

1. Войдите в меню программирования.
2. Нажмите кнопку (), чтобы выбрать время автоматического выключения. Вы получаете доступ к текущим настройкам:

Индикаторы	Настройки времени
	9 минут
	30 минут
	3 часа

3. Индикаторы начнут последовательно мигать.
4. Нажмите кнопку, соответствующую времени, которое вы хотите задать, выбрав 9 минут (), 30 минут () или 3 часа ().
5. Мигающая кнопка () означает внесение в память выбора.

Восстановление фабричных настроек

Чтобы восстановить фабричные настройки:

1. Войдите в меню программирования.
2. Поверните ручку пара в положение .
3. Нажмите кнопку : три мигающих индикатора означают, что идет восстановление заводских настроек.
4. Верните ручку пара в положение .

3.7 Как охладить нагревательный котел

Если вы хотите приготовить кофе сразу же после того, как взбили молоко для капучино, нагревательный котел следует охладить.

Если котел не охладить, то кофе будет пригоревшим.

1. Установите емкость под насадкой для приготовления капучино от откройте ручку пара, чтобы выпустить горячую воду.

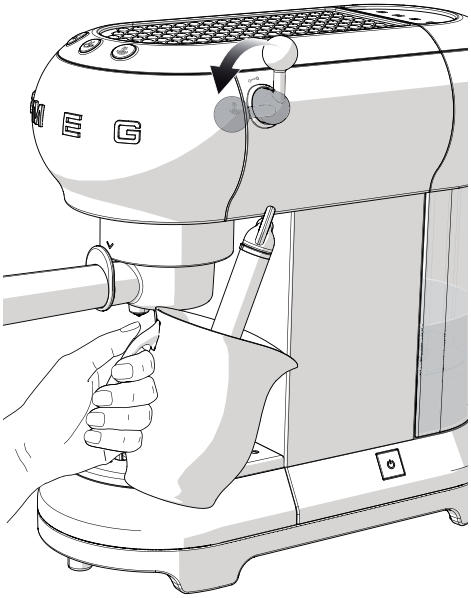

2. Как только котел остынет, горячая вода перестанет выходить.
3. Закройте ручку пара и начните приготовление кофе.

RU

4 Чистка и уход

4.1 Меры предосторожности

Неправильное использование
Опасность удара электрическим током

- Перед очисткой кофемашины вынимайте вилку из электрической розетки.
- Не погружайте кофемашину в воду или в другие жидкости.
- Перед выполнением очистки кофемашины дождитесь ее охлаждения.

Неправильное использование
Риск повреждения поверхностей

- Не используйте струи пара для очистки кофемашины.
- Для чистки компонентов с металлическим покрытием (например, анодированных, никелированных, хромированных) не используйте чистящие средства, содержащие хлор, нашатырный спирт или отбеливатель.
- Не используйте абразивные или разъедающие чистящие средства (например, порошки, пятновыводители и металлические губки).
- Не используйте грубые или абразивные материалы, а также острые металлические скребки.

4.2 Очистка корпуса кофемашины

Чтобы поверхности прибора хорошо сохранились, необходимо их регулярно чистить по окончании каждого использования, после того как они остынут. Очищайте их мягкой влажной тряпкой.

4.3 Очистка компонентов кофемашины

Очистка лотка для сбора капель

Лоток для сбора капель оснащен поплавком красного цвета (**1**), который выступает из подставки для чашек, как только будет достигнут максимальный уровень жидкости.

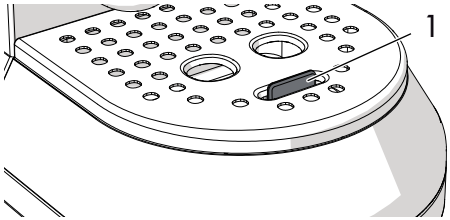

1. Выньте подставку для чашек (**2**), а затем и лоток для сбора капель (**3**), чтобы вылить из него воду.

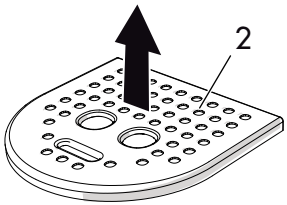

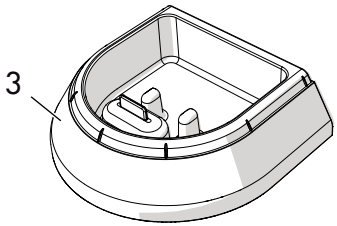

2. Очистите лоток тряпкой и установите на место вместе с подставкой для чашек.

Очистка фильтров для кофе

Регулярно промывайте фильтры для кофе под проточной водой. Если отверстия окажутся забитыми, очистите их шпилькой или щеткой.

Очистка насадки для приготовления капучино

Очищайте насадку для капучино сразу же после окончания использования.

1. Поверните ручку пара, чтобы выпустить немного пара и очистить насадку от остатков молока внутри нее.
2. Выключите кофемашину, нажав выключатель ВКЛ/ВЫКЛ.
3. Удерживайте неподвижной трубку насадки (**1**) одной рукой, а второй поверните насадку для капучино (**2**) против часовой стрелки и снимите ее, потянув вниз.

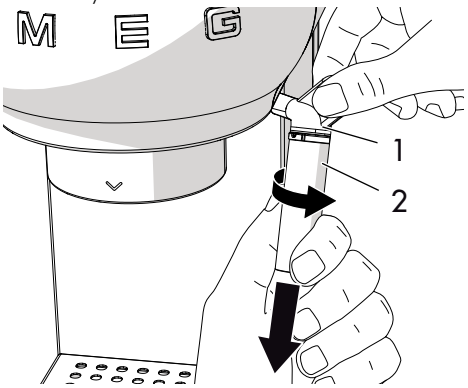

4. Снимите резиновый распылитель (**3**) с трубки насадки капучино, потянув его вниз.

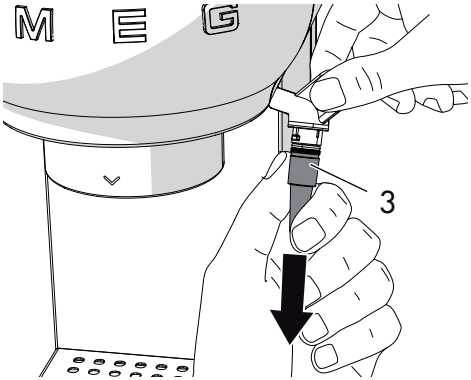

5. Аккуратно промойте насадку для капучино и распылитель теплой водой.
6. Проверьте, чтобы отверстие (**4**) было не засорено.

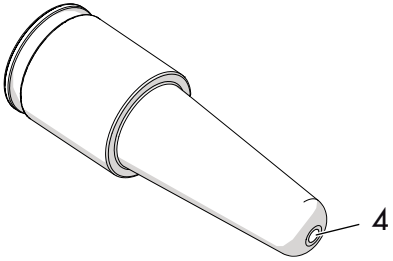

7. Установите распылитель (**3**) внутрь трубки насадки для капучино (**1**) и разместите насадку на месте (**2**), надев ее снизу вверх и повернув против часовой стрелки.
8. Обратный монтаж насадки для приготовления капучино в свое гнездо выполняется в порядке, обратном демонтажу во время очистки.

Очистка сопла отопительного котла

Сопло отопительного котла следует ополаскивать каждые 200 приготовленных кофе с использованием примерно 500 мл воды. Для этого нажмите на кнопку подачи кофе, не засыпая молотый кофе и не вставляя чалду.

Очистка бачка для воды

Очищайте бачок для воды раз в месяц мягкой тканью и деликатным моющим средством.

RU

4.4 Удаление накипи

Удаление накипи в кофемашине следует выполнять, когда загорается оранжевый индикатор кнопки .

1. Заполните бачок для воды раствором воды и средством для удаления накипи в концентрации, рекомендованной производителем.
2. Нажмите на выключатель ВКЛ/ВЫКЛ.
3. Снимите держатель фильтра и разместите емкость под насадкой для приготовления капучино.
4. Дождитесь, пока индикаторы или не начнут гореть немигающим светом.
5. Удерживайте нажатой кнопку в течение 10 секунд, пока три кнопки не начнут последовательно мигать.
6. Поверните ручку пара в положение .
7. Нажмите , чтобы запустить цикл удаления накипи.
8. Цикл удаления накипи автоматически выполнит ряд ополаскиваний с паузами, чтобы удалить накипь из кофемашины, пока емкость полностью не опустошится.
9. Цикл удаления накипи прерывается, и оранжевый индикатор начинает мигать.
10. Уберите бачок для воды, вылейте из него жидкость и ополосните его.
11. Заполните бачок водой до максимального уровня и установите его на свое место.
12. Разместите пустую емкость под насадкой для приготовления капучино и удостоверьтесь, что ручка пара находится в положении .
13. Снова нажмите на кнопку подачи пара, чтобы запустить цикл промывки.
14. Когда емкость пустая, это значит, что цикл ополаскивания завершен, и оранжевый индикатор выключается.
15. Поверните ручку пара в положение .

Опасность получения телесных повреждений

- Средство от удаления накипи содержит кислоты, которые могут вызвать раздражение кожи и глаз.
- Тщательно соблюдайте инструкции производителя и предупреждения по технике безопасности, приведенные на упаковке, в случае попадания средства на кожу или в глаза.
- Используйте средства от накипи, рекомендованные Smeg, чтобы не повредить кофемашину.

Удаление накипи и ополаскивание сопла нагревательного котла

Во время цикла удаления накипи периодически закрывайте и открывайте ручку пара, чтобы дать выйти средству против накипи из сопла нагревательного котла.

Во время цикла удаления накипи периодически закрывайте и открывайте ручку пара, чтобы ополоснуть нагревательный котел.



4.5 Что делать, если...

Неисправность	Возможная причина	Способ устранения
Кофе не выходит	Нет воды в бачке	Заполните бачок водой.
	Забиты отверстия фильтра.	Очистите фильтр при помощи шпильки или щетки.
	Бачок вставлен неправильно.	Правильно вставьте бачок для воды в гнездо.
	Наличие накипи.	Выполните цикл удаления накипи.
Кофе капает из держателя фильтра, а не из носика	Держатель фильтра зацеплен неправильно или грязный.	Правильно зацепите держатель фильтра и поверните его до упора. Очистите держатель фильтра.
	Изношена прокладка сопла нагревательного котла	Обратитесь в авторизованный сервисный центр для замены.
	Забиты отверстия носиков.	Очистите отверстия носиков.
Держатель фильтра не зацепляется в кофемашине	Фильтр заполнен чрезмерно.	Используйте правильный фильтр и специальный дозатор.
Кофемашина не работает, и мигают все индикаторы	Возможная неисправность.	Отключите кофемашину и обратитесь в официальный сервисный центр.

RU

Неисправность	Возможная причина	Способ устранения
Кофейная пенка слишком светлая и слишком быстро стекает из носика	Плохо прижат молотый кофе.	Прижмите молотый кофе сильнее.
	Недостаточное количество кофе.	Увеличьте количество.
	Кофе слишком грубого помола.	Используйте только кофе помола для кофеварочной машины эспрессо.
	Неудовлетворительное качество молотого кофе.	Поменяйте марку молотого кофе.
Кофейная пенка слишком темная и слишком медленно стекает из носика	Молотый кофе был сильно прижат.	Прижмите молотый кофе не так сильно.
	Чрезмерное количество кофе.	Уменьшите количество.
	Забито сопло нагревательного котла или фильтр.	Очистите сопло и фильтр.
	Кофе слишком мелкого помола.	Используйте только кофе помола для кофеварочной машины эспрессо.
	Наличие накипи.	Выполните цикл удаления накипи.

Неисправность	Возможная причина	Способ устранения
Индикаторы и мигают в течение нескольких секунд	Открыта ручка пара	Закройте ручку пара.
	Повышенная температура нагревательного котла.	Охладите нагревательный котел.
	Наличие накипи.	Выполните цикл удаления накипи.
	Нет воды в бачке	Заполните бачок водой.
	Забито сопло нагревательного котла или фильтр.	Очистите сопло котла и фильтр.
	Бачок вставлен неправильно.	Правильно вставьте бачок для воды в гнездо.
Кофе не горячий	Продолжительная неработа кофемашины.	Увеличьте температуру кофе в меню программирования, следуя указаниям из параграфа «Настройки температуры кофе». Подайте горячую воду в чашку, в которой будет приготовлено кофе, чтобы разогреть ее.

Если проблема не была устранена, либо по другим видам неисправностей обращайтесь в местную сервисную службу.

Согласно дате изготовления, указанной на паспортной табличке.
Дата изготовления представлена первыми пятью знаками серийного номера (SN), указанного в идентификационной табличке. Дата представлена в формате «гммдд», а именно:
- г, год (1 знак);
- м, месяц (2 знака);
- д, день (2 знака).

Пример
SN 4030500011
Дата изготовления: 40305, то есть 5 марта 2014 г

продюсер
СМЕГ СпАВиа Леонардо да Винчи 4, Гуасталла, 42016, Италия

место производства
Де Лонги Кенвуд Апплайансис (Донггуанг) Ко, Лтд 2 индастиал зон, Куингхи таун 523659, Донггуан сити, Китай

RU

Kære kunde
Tak for dit køb af kaffemaskinen Smeg Style 50-design.
Med valget af et af vores produkter har du valgt en løsning, hvor æstetik og innovativ teknologisk forskning tilbyder unikke produkter, som bliver en del af boligens indretning.
Smegs husholdningsapparater er altid perfekt kombinerede med de andre produkter i serien, og med tiden kan de blive til designobjekter i dit køkken.
Vi håber, du vil få den fulde glæde af dit husholdningsapparats funktioner.
Hvis du ønsker at vide mere om produktet, kan du besøge: www.smeg.com eller www.smeg50style.com.

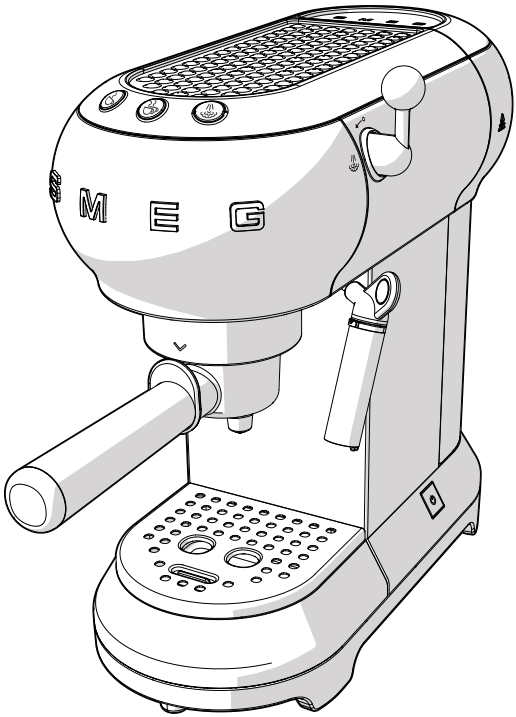

Model ECF01
Kaffemaskine

Indholdsfortegnelse

1 Advarsler	**202**
1.1 Introduktion	202
1.2 Denne brugermanual	202
1.3 Tilsigtet anvendelse	202
1.4 Generelle sikkerhedsanvisninger	202
1.5 Producentens ansvar	205
1.6 Identifikationsskilt	205
1.7 Bortskaffelse	205
2 Beskrivelse	**206**
2.1 Beskrivelse af produktet	206
3 Anvendelse	**207**
3.1 Inden første brug	207
3.2 Første anvendelse	208
3.3 Sådan tilbereder du en espressokaffe	209
3.4 Sådan tilbereder du en cappuccino	211
3.5 Sådan udledes varmt vand	212
3.6 Sådan åbner du programmeringsmenuen og ændrer indstillingerne	212
3.7 Afkøling af kedlen	215
4 Rengøring og vedligeholdelse	**216**
4.1 Advarsler	216
4.2 Rengøring af maskinhuset	216
4.3 Rengøring af kaffemaskinens dele	216
4.4 Afkalkning	218
4.5 Hvad gør jeg hvis...	219

DA

Vi anbefaler, at du nøje læser denne vejledning, som indeholder alle anvisninger til at holde det købte apparat i perfekt funktionsmæssig og æstetisk stand.
For yderligere informationer om produktet: www.smeg.com

1 Advarsler

1.1 Introduktion

Vigtig information til brugeren:

Advarsler



Generelle informationer om denne brugermanual, om sikkerheden og om den endelige bortskaffelse.

Beskrivelse



Beskrivelse af apparatet.

Anvendelse



Information om brugen af apparatet.

Rengøring og vedligeholdelse



Informationer om korrekt rengøring og vedligeholdelse af apparatet.



Sikkerhedsanvisninger



Information



Forslag

1.2 Denne brugermanual

Denne brugermanual udgør en integreret del af apparatet og skal opbevares i hel stand på et lettilgængeligt sted for brugeren under hele apparatets levetid.

1.3 Tilsigtet anvendelse

Apparatet kan bruges til at tilberede espresso og cappuccino med kaffepulver eller pods. Enhver anden anvendelse er ukorrekt. Brug ikke apparatet til andre formål end den tilsigtede anvendelse.

1.4 Generelle sikkerhedsanvisninger

- Apparatet må ikke benyttes af personer (herunder børn) med nedsatte fysiske, sensoriske eller mentale evner, eller med manglende erfaring og viden, medmindre de er under opsyn eller blevet instrueret i sikker brug af apparatet af en person, som er ansvarlig for deres sikkerhed.
- Børn skal være under opsyn for at sikre, at de ikke leger med apparatet.
- Rengøring og vedligeholdelse må ikke udføres af børn uden opsyn.

- Sænk aldrig apparatet ned i vand.
- Dette apparat er udelukkende beregnet til husholdningsbrug. Desuden må det ikke anvendes:
  - i personalekøkkener i forretninger, kontorer og andre arbejdsmiljøer
  - i bondegårdsferieboliger og lign
  - af kunder på hoteller, moteller og beboelsesområder
  - i bed & breakfast.
- Hvis el-ledningen er beskadiget skal det tekniske servicecenter kontaktes med anmodning om udskiftning, så mulige farer kan undgås.

Kun for de europæiske markeder:

- Brugen af dette apparat er tilladt for børn fra 8 år, hvis de er overvåget eller instrueret i sikker brug af apparatet, og hvis de forstår de involverede risici.
- Rengøring og vedligeholdelse kan udføres af børn fra 8 år, hvis de er overvåget.
- Hold apparatet og det ledning uden for børns rækkevidde, som ikke er fyldt 8 år.
- Børn må ikke lege med apparatet.
- Apparatet må anvendes af personer med nedsatte fysiske, sensoriske eller mentale evner, eller med manglende erfaring og viden, hvis de er under opsyn eller instrueret i sikker brug af apparatet og farerne, som er forbundet hermed.
- Afbryd apparatet fra strømstikket inden afmontering og montering og rengøring.



Varme overflader

- Overfladerne, som er markeret med dette tegn, bliver varme under brug. Symbolet findes kun på nogle modeller.

Advarsler

For dette apparat

- Overhold alle sikkerhedsadvarslerne for at bruge apparatet sikkert.
- Læs denne manual grundigt inden du bruger apparatet første gang.
- Sluk for apparatet straks efter brug.
- Lad ikke apparatet være uden opsyn, mens det er i funktion.
- Afbryd altid kaffemaskinen fra stikket før komponenterne afmonteres og monteres eller før rengøring.
- Fjern stikket fra stikkontakten inden apparatet gøres rent, eller hvis det er defekt.
- Lad kaffemaskinen afkøle, inden den gøres rent.
- Brug ikke kaffemaskinen uden vand i beholderen eller uden beholder.
- Hold altid en afstand på mindst 3 cm mellem kaffemaskinen og eventuelle side- eller bagvægge, og hold mindst 15 cm frirum over kaffemaskinen.
- Fare for forbrænding! Kaffemaskinen bliver varm, og producerer varmt vand og damp, når den er i funktion.
- Fare for forbrænding! Rør ikke ved kopvarmepladen, mens apparatet er tændt.
- Brug ikke kaffemaskinen i kombination med dele eller tilbehør fra andre producenter.
- Brug kun originale reservedele fra producenten. Brugen af reservedele, som ikke er anbefalet af producenten, kan forårsage brand, elektriske stød eller personkvæstelser.
- Stil kun kaffemaskinen på plane og tørre overflader.
- Undgå, at kaffemaskinen bliver våd eller ramt af væskesprøjt. I tilfælde af kontakt med væsker skal el-ledningen omgående trækkes ud af stikkontakten, og apparat tørres omhyggeligt. Fare for elektrisk stød!
- Brug ikke aggressive rengøringsmidler eller skarpe genstande til rengøring af kaffemaskinen.
- Udfør aldrig ændringer ved apparatet.
- Forsøg aldrig at slukke en flamme/ild med vand: Sluk apparatet, fjern stikket fra stikkontakten, og dæk flammen med et låg eller brandhæmmende tæppe.
- Undgå, at el-ledningen kommer i kontakt med skarpe kanter.
- Placer aldrig apparatet over eller i nærheden af tænde gas- eller el-blus, inde i en ovn eller i nærheden af varmekilder.
- Placer ikke apparatet i nærheden af vandhaner eller køkkenvaske.

1.5 Producentens ansvar

Fabrikanten fraskriver sig ethvert ansvar for skader på personer eller ejendom, som skyldes:

- En anden anvendelse af apparatet end den foreskrevne
- manglende gennemlæsning af anvisningerne i betjeningsvejledningen
- manipulering, også af en enkelt del af apparatet
- anvendelse af ikke-originale reservedele
- manglende overholdelse af sikkerhedsadvarslerne.

1.6 Identifikationsskilt

Identifikationsskiltet bærer tekniske data, serienummeret og mærkningen. Identifikationsskiltet må aldrig fjernes.

1.7 Bortskaffelse



Dette apparat skal bortskaffes separat fra andet affald (direktivet 2012/19/EU). Dette apparat indeholder ikke stoffer i en sådan mængde, at de betragtes som sundheds- og miljøskadelige, ifølge gældende europæiske direktiver.



Elektrisk spænding
Fare for livsfarligt elektrisk stød

- Deaktiver hovedstrømforsyningen.
- Fjern strømforsyningskablet fra det elektriske anlæg.

- **Brugte elektriske apparater må ikke bortskaffes med almindeligt husholdningsaffald!** Gamle apparater skal bortskaffes i overensstemmelse med gældende bestemmelser og afleveres til indsamlingscentre for separat indsamling af affald fra elektrisk og elektronisk udstyr. På denne måde er det muligt at genbruge værdifulde materialer fra de gamle apparater og beskytte miljøet. Du bedes kontakte de lokale myndigheder eller personalet på indsamlingscentrene for mere information.

Det præciseres at der til emballage anvendes materialer, som ikke forurener, og som kan genanvendes.

- Bring emballagematerialerne til en genbrugsplads.



Plastikemballage
Fare for kvælning

- Efterlad ikke emballagen eller dele af den uden opsyn.
- Lad ikke børn bruge emballagens plastikposer til leg.

DA

2 Beskrivelse

2.1 Beskrivelse af produktet

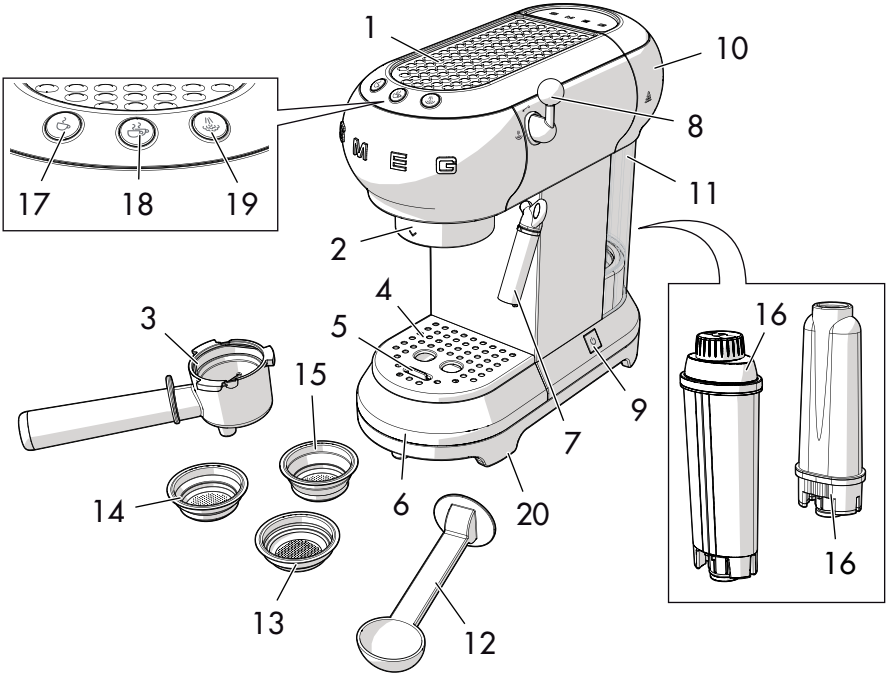

Model ECF01 - Kaffemaskine

1 Kopvarmeplade
2 Kogerens si
3 Filterholder
4 Kopbakke i rustfrit stål
5 Indikator for fuld drypbakke
6 Drypbakke i rustfrit stål
7 Varmtvands-damphane/cappuccinator
8 Damphåndtag
9 Afbryder ON/OFF
10 Låg til vandbeholder
11 Vandbeholder (1 liter)
12 Måleske/stempel
13 Filter til pods
14 Filter til 1 kop kaffe tilberedt med kaffepulver
15 Filter til 2 kopper kaffe tilberedt med kaffepulver
16 Vandfilter (ekstraudstyr)
17 Kaffeknap til 1 kop kaffe (hvid kontrollampe)
18 Kaffeknap til 2 kopper kaffe (hvid kontrollampe)
19 Dampknap (hvid kontrollampe)/knap til afkalkning (orange kontrollampe)
20 Skridsikre fødder

3 Anvendelse

Fare for livsfarligt elektrisk stød

- Sæt stikket i en passende stikkontakt med jordforbindelse.
- Pil ikke ved jordforbindelsen.
- Brug ikke en adapter.
- Brug ikke en forlængerledning.
- Manglende overholdelse af disse advarsler kan være livsfarlig og forårsage brand eller elektrisk stød.

3.1 Inden første brug

1. Fjern eventuelle etiketter og klistermærker fra kaffemaskinen.
2. Vask og tør omhyggeligt kaffemaskinens dele (se „4 Rengøring og vedligeholdelse".)
3. Fjern låget (**1**) ved at trække det op, og træk vandbeholderen (**2**) ud.

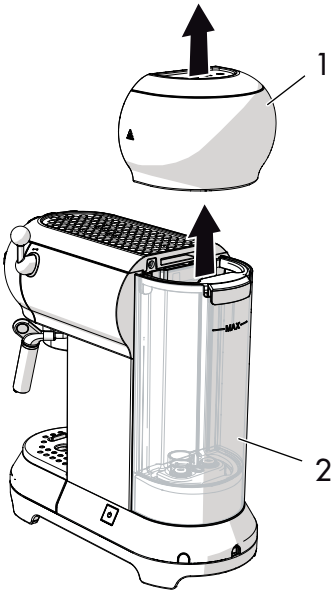

4. Fyld vandbeholderen (**2**) med frisk vand direkte fra hanen, eller brug en kande. Pas på, at maksimumniveauet, som er anført på beholderen, ikke overskrides.

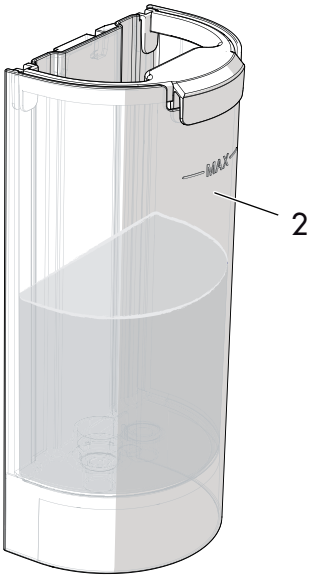

Fare for skader på maskinen

- Brug ikke kaffemaskinen uden vand i beholderen eller uden indsat beholder.

Delene, som kan komme i kontakt med levnedsmidler, er fremstillet af materialer, som opfylder kravene i lovgivningen.

DA

3.2 Første anvendelse

1. Tænd for kaffemaskinen ved at trykke på afbryderen ON/OFF (**1**): De tre kontrollamper (**2**), (**3**) og (**4**) blinker i rækkefølge.

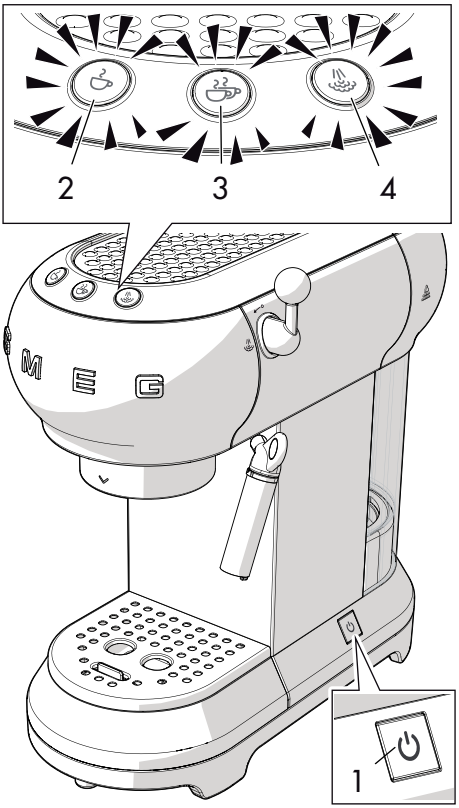

2. Kontrollamperne (**2**) og (**3**) blinker for at angive, at maskinen varmer op til den forindstillede temperatur. Kaffemaskinen er klar til brug, når kontrollamperne lyser fast.

Inden apparatet tages i brug første gang skal alle indvendige kredsløb skylles grundigt:

- Sæt filterholderen i kaffemaskinen.
- Placér en beholder under kaffeudløbende, og tryk på knappen .
- Gentag denne procedure 5 gange.

Det anbefales også at udføre denne skylning af de indvendige kredsløb, hvis kaffemaskinen har stået ubrugt i længere tid.

3. Placer en beholder under varmtvands-/ damphanen (**4**).
4. Drej damphåndtaget (**5**) til positionen , og lad 100 ml vand løbe ud.

5. Drej damphåndtaget (**5**) tilbage til positionen ↙°.

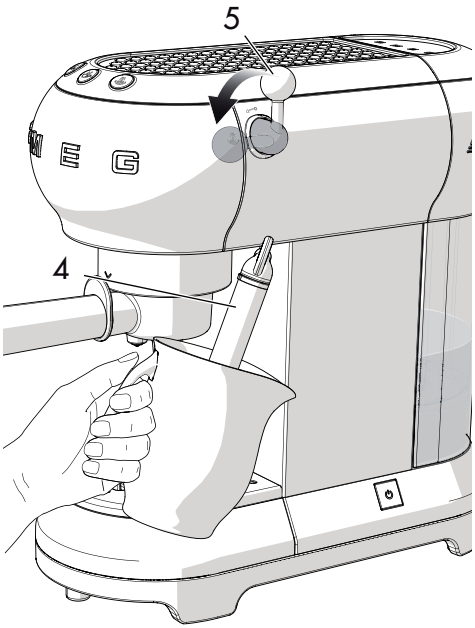

Bryg 4/5 kopper kaffe eller 4/5 cappuccinoer for at opnå et tilfredsstillende resultat.

Filtre

Kaffemaskinen er forsynet med tre filtre: et filter til en kop, et filter til to kopper og et filter til kaffepods. Det tilsvarende symbol er præget under hvert filter.

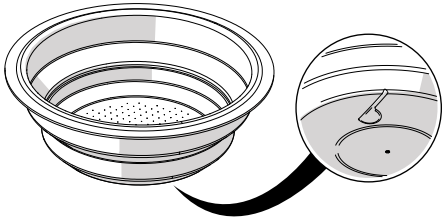

3.3 Sådan tilbereder du en espressokaffe

Med kaffepulver:

1. Sæt filteret til kaffepulver (**1**) i maskinens filterholder (**2**); vælg mellem filteret til en kop ☕ eller til to kopper ☕☕.

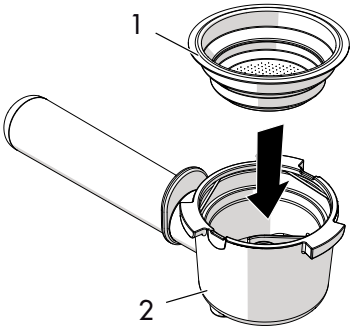

2. Pres kaffepulveret med stemplet (**3**).

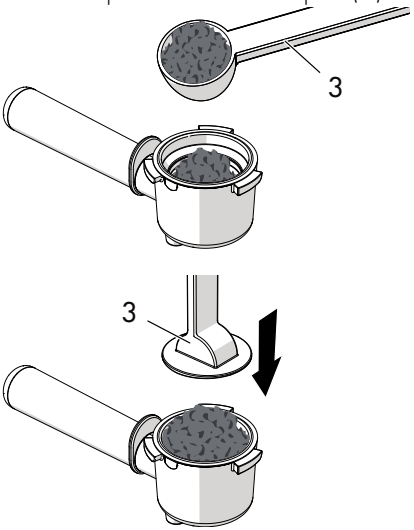

DA

3. Fjern eventuelt overskydende kaffepulver fra filterholderens kant. Sæt filterholderes ind med håndtaget på linje med ^, og drej det til højre, til det er i positionen v.

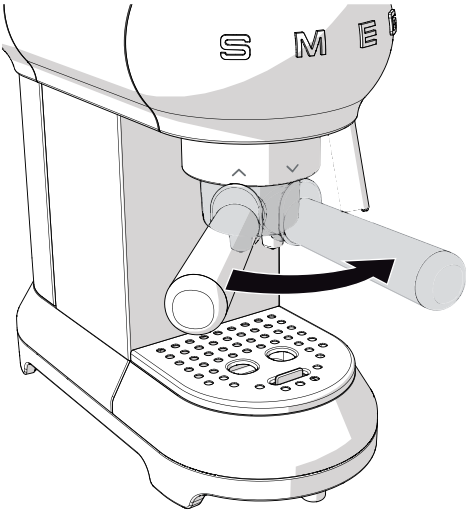

- Kom en strøget måleske kaffepulver i filteret (ca. 7 gram) til at brygge en kop kaffe.
- Kom to strøgne måleskeer i filteret til to kopper kaffe.
- Hvis du ønsker meget stærk kaffe, skal du trykke pulveret hårdt med stemplet.
- Hvis du ønsker mild kaffe, skal du trykke pulveret let med stemplet.

4. Sæt koppen eller kopperne under filterholderens udløb, og tryk på knappen ☕ eller ☕.

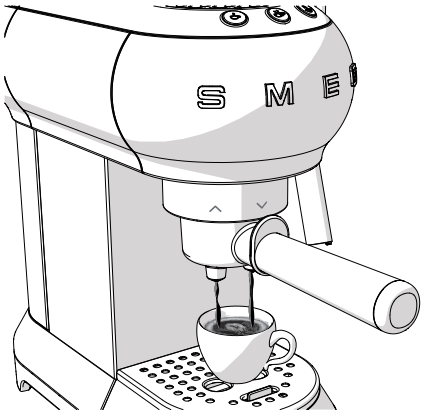

Fare for forbrænding!

- For at undgå sprøjt, må filterholderen ikke fjernes, mens vandet løber ud. Vent et par sekunder til vandet er løbet helt ud.

Det er helt normalt at de første kopper kaffe ikke når den rette temperatur, hvis maskinen har været inaktiv i længere tid (en pause på mere end 30 min).

Gode råd til hvordan du får en varm kop kaffe med det samme er anført i afsnittet „4.5 Hvad gør jeg hvis..."

Med kaffepods:

1. Sæt kaffepod'en i filterholderen.
2. Sæt pod'en så centralt som muligt i filterholderen.
3. Forsæt som for brygning af kaffe med kaffepulver.

Fare for forbrænding!

- For at undgå sprøjt, må filterholderen ikke fjernes, mens vandet løber ud. Vent et par sekunder til vandet er løbet helt ud.

- Vandudløbet kan afbrydes på et hvilket som helst tidspunkt ved at trykke på udløbsknappen.
- Hold udløbsknappen trykket, hvis du ønsker at øge mængden af kaffe i koppen.

3.4 Sådan tilbereder du en cappuccino

1. Tilbered espressokaffen i en stor kop.
2. Tryk på knappen : Kontrollampen blinker.
3. Fyld en beholder med 100 gram kold letmælk for hver cappuccino, som du ønsker at tilberede.
4. Når kontrollampen lyser fast, placer en tom beholder under cappuccinatoren (**1**), og åbn damphanen (**2**) i positionen for at udlede evt. vand. Derefter lukkes håndtaget.
5. Placer beholderen med mælk under cappuccinatoren (**1**) ved at sænke cappuccinatoren nogle millimeter ned i mælken. Drej håndtaget (**2**) til positionen , og bevæg langsomt beholderen op og ned for at opnå et cremet skum.

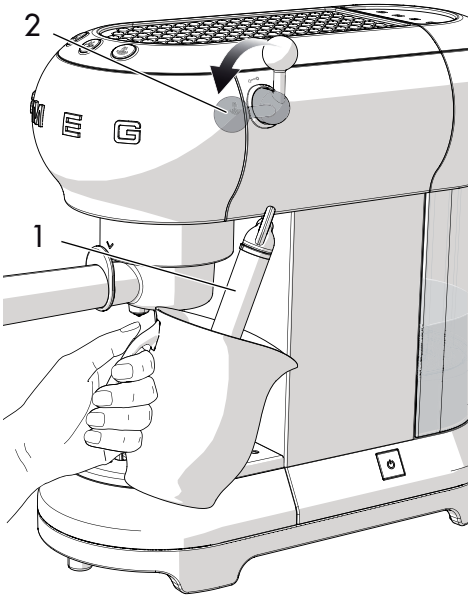

DA

6. Når mælkens volumen er fordoblet, sænk cappuccinatoren helt ned i beholderen, og varm mælken op til 60 °C. Luk for dampen ved at dreje damphåndtaget med uret.
7. Hæld mælken i kopperne med espressokaffen.



- Hvis du ønsker at tilberede flere cappuccinoer, skal du først tilberede det ønskede antal kopper kaffe, og derefter skumme mælken til alle cappuccinoer.
- Af hygiejniske grunde anbefales det at rengøre damphanen efter hver brug.
- Fjern mælkeresterne ved at dreje på damphåndtaget og lade damp løbe ud.
- Lad damp løbe ud i maksimalt 60 sekunder.

3.5 Sådan udledes varmt vand

1. Tænd maskinen på afbryderen ON/OFF og vent, til kontrollamperne for kaffeudløb lyser fast.
2. Placer en beholder under cappuccinatoren.
3. Drej damphåndtaget til positionen for at lade varmt vand løbe ud.

- Lad damp løbe ud i maksimalt 60 sekunder.

3.6 Sådan åbner du programmeringsmenuen og ændrer indstillingerne

1. Sørg for, at maskinen er klar til brug, og hold knappen trykket i 10 sekunder, indtil de tre knapper begynder at blinke: Maskinen er i programmeringstilstand.
2. Indstil maskinen, så den passer til dine behov.
3. Menuen forlades ved at vente i 15 sekunder uden at trykke på nogen knap.

Indstilling af kaffetemperaturen

1. Åbn programmeringsmenuen.
2. Tryk på knappen for at vælge kaffetemperaturen. Kontrollamperne for den aktuelle indstilling tænder:

Kontrollampe	Temperaturindstilling
	Lav
	Middel
	Høj

3. Kontrollamperne begynder at blinke i rækkefølge.
4. Tryk på knappen ud for den ønskede temperatur: lav, middel eller høj.
5. Knappen blinker for at angive, at indstillingen er gemt i hukommelsen.

Indstilling af kaffemængden

Sådan ændrer du den indstillede kaffemængde:

1. Placér en eller to kopper under filterholderens udløb.
2. Tryk på knappen for en eller to kopper, og hold den.
3. Maskinen begynder at udlede kaffe.
4. Slip knappen, når den ønskede kaffemængde er nået.
5. Kontrolrlampen blinker for at angive, at den indstillede mængde er gemt i maskinens hukommelse.

Indstilling af vandets hårdhedsgrad

1. Åbn programmeringsmenuen.
2. Tryk på knappen for at vælge vandets hårdhedsgrad. Kontrollamperne for den aktuelle indstilling tænder:

Kontrollampe	Indstilling af vandets hårdhedsgrad
	Blødt
	Middel
	Hårdt

3. Kontrollamperne begynder at blinke i rækkefølge.

DA

4. Tryk på knappen for vandets hårdhedsgrad:

blødt	middel	hårdt
<10 °dH	10 °dH - 20 °dH	> 20 °dH
<18 °fH	18 °fH - 36 °fH	<36 °fH
< 180 mg/l CaCo3	180-300 mg/l CaCo3	360 mg/l CaCo3

5. Knappen blinker for at angive, at indstillingen er gemt i hukommelsen.

Indstilling af tiden til automatisk slukning

Af strømbesparende grunde er kaffemaskinen udstyret med en automatisk slukkefunktion, hvis den ikke anvendes i længere tid.

Apparatet tændes igen ved at trykke en vilkårlig knap på betjeningspanelet.

Sådan indstiller du tiden til automatisk slukning:

1. Åbn programmeringsmenuen.
2. Tryk på knappen for at vælge tiden til automatisk slukning. Kontrollamperne for den aktuelle indstilling tænder:

Kontrollampe	Indstilling af tidspunkt
	9 minutter
	30 minutter
	3 timer

3. Kontrollamperne begynder at blinke i rækkefølge.
4. Tryk på knappen ud for den tid, som du ønsker at indstille; vælg mellem 9 minutter, 30 minutter eller 3 timer.
5. Knappen blinker for at angive, at indstillingen er gemt i hukommelsen.

Genoprettelse af fabriksindstillingerne

Sådan genopretter du fabriksindstillingerne:

1. Åbn programmeringsmenuen.
2. Drej damphåndtaget tilbage til positionen .
3. Tryk på knappen : De tre kontrollamper blinker for at angive, at fabriksindstillingerne er genoprettet.
4. Drej damphåndtaget tilbage til positionen .

3.7 Afkøling af kedlen

Kedlen skal være afkølet, hvis du ønsker at tilberede en kaffe straks efter, du har skummet mælk til cappuccino.

Hvis kedlen ikke afkøler, bliver kaffen brændt.

1. Placer en beholder under cappuccinatoren, og åbn damphåndtaget for at udlede varmt vand.

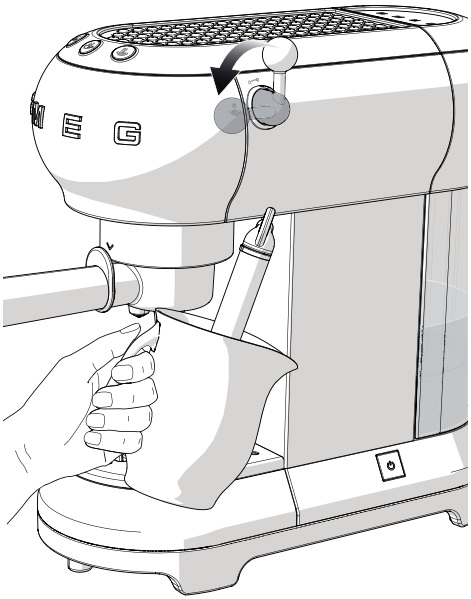

2. Det varme vand holder op med at løbe ud, så snart kedlen er afkølet.
3. Luk damphåndtaget, og fortsæt med at tilberede kaffen.

4 Rengøring og vedligeholdelse

4.1 Advarsler

Forkert anvendelse
Fare for livsfarligt elektrisk stød

- Fjern stikket fra stikkontakten inden kaffemaskinen gøres rent.
- Sænk ikke kaffemaskinen i vand eller andre væsker.
- Lad kaffemaskinen afkøle, inden den gøres rent.

Forkert anvendelse
Risiko for skader på overfladerne

- Brug ikke dampstråler til rengøring af kaffemaskinen.
- Brug ikke produkter, som indeholder klor, ammoniak eller blegemiddel til rengøringen af dele, som er overfladebehandlede (f.eks. anodiseringer, forniklinger og forkromninger).
- Brug ikke rengøringsmidler, som ridser eller ætser (f.eks. produkter i pulverform, pletrensere eller metalsvampe).
- Anvend ikke materialer som er ru eller slibende, eller skarpe metalskrabere.

4.2 Rengøring af maskinhuset

For at sikre velbevarede udvendige overflader skal de gøres rent efter hver brug. Vent til overfladerne er afkølede. Anvend en blød, fugtig klud.

4.3 Rengøring af kaffemaskinens dele

Rengøring af drypbakken

Drypbakken er udstyret med en rød indikator for fyld drypbakke(**1**), som stikker frem af kopbakken, så snart det maksimale niveau er overskredet.

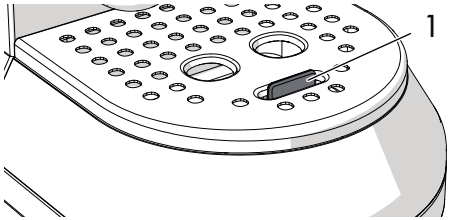

1. Fjern kopbakken (**2**) og derefter drypbakken (**3**), og tøm den.

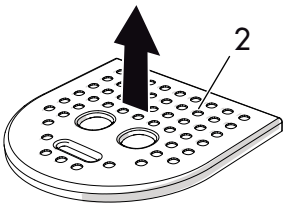

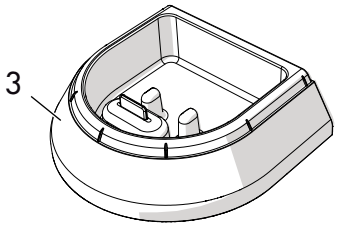

2. Gør bakken rent med en klud, og sæt den tilbage sammen med kopbakken.

Rengøring af kaffefiltre

Skyl jævnligt kaffefiltrene under rindende vand. Hvis hullerne er tilstoppede, skal de renses med en knappenål eller en børste.

Rengøring af cappuccinatoren

Gør cappuccinatoren rent straks efter brug.

1. Drej damphåndtaget for at lade lidt damp løbe ud og skylle mælkeresterne bort fra røret.
2. Sluk kaffemaskinen ved at trykke på afbryderen ON/OFF.
3. Hold cappuccinatorens rør (**1**) fast med en hånd og drej med den anden cappuccinatoren (**2**) mod urets retning og træk den ud nedad.

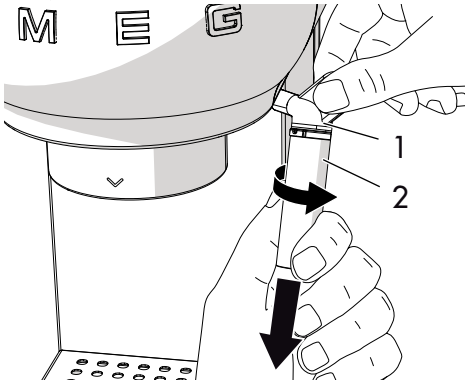

4. Fjern gummidysen (**3**) fra cappuccinatorens rør ved at trække den nedad.

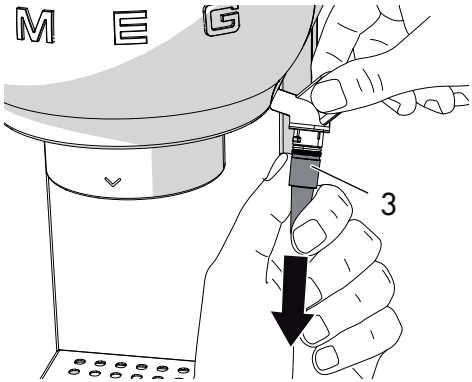

5. Vask omhyggeligt cappuccinatoren og dysen med lunkent vand.
6. Kontroller, at hullet (**4**) ikke er tilstoppet.

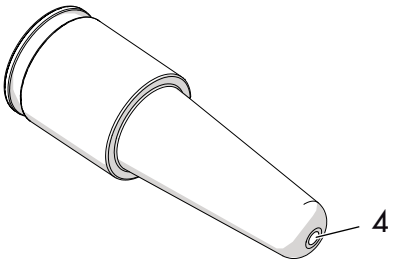

7. Sæt dysen (**3**) ind i cappuccinatorens rør (**1**), og sæt cappuccinatoren (**2**) i ved at stikke den ind og dreje den mod uret.
8. Sæt cappuccinatoren i dens leje, og følg instruktionerne rengøring i omvendt rækkefølge.

Rengøring af kogerens si

Kogerens si skal skylles for hver 200 kopper tilberedt kaffe. Lad cirka 500 ml vand løbe ud ved at trykke på kaffeknappen uden at komme kaffepulver eller pods i filteret.

Rengøring af vandbeholderen

Gør vandbeholderen rent med en fugtig klud og mild sæbe ca. en gang om måneden.

4.4 Afkalkning

Kaffemaskinen skal afkalkes, når den orange kontrollampe i knappen tænder.

1. Fyld vandbeholderen op med en opløsning med vand og afkalkningsmiddel i de doser, som anbefales af producenten.
2. Tryk på afbryderen ON/OFF.
3. Fjern filterholderen, og placer en beholder under cappuccinatoren.
4. Vent til kontrollamperne eller lyser fast.
5. Hold knappen nede i 10 sekunder til de tre knapper begynder at blinke i rækkefølge.
6. Drej damphåndtaget tilbage til positionen .
7. Tryk på for at starte afkalkningen.
8. Afkalkningscyklussen udfører automatisk en række skylninger med intervaller for at fjerne kalkaflejringer inden i kaffemaskinen, indtil beholderen er tom.
9. Afkalkningscyklussen stopper, og den orange kontrollampe blinker.
10. Fjern vandbeholderen, tøm og skyl den.
11. Fyld beholderen med vand til det maksimale niveau, og sæt den tilbage i maskinen.
12. Placer en tom beholder under cappuccinatoren og kontroller, at damphåndtaget er i positionen .
13. Tryk igen på dampknappen for at starte skyllecyklussen.
14. Når vandbeholderen er tom, betyder det, at skylningen er gennemført, og den orange kontrollampe slukker.
15. Drej damphåndtaget til positionen .

Fare for kvæstelser!

- Afkalkningsmidlet indeholder syrer, som kan irritere hud og øjne.
- Følg nøje producentens anvisninger, og overhold sikkerhedsanvisningerne på pakken i tilfælde af kontakt med hud eller øjne.
- Brug kun afkalkningsmidler anbefalet af Smeg for at undgå skader på kaffemaskinen.

Afkalkning og skylning af kogerens si

Under afkalkningscyklussen skal damphåndtaget lukkes fra tid til anden for at lade afkalkningsopløsningen løbe ud af kogerens si.

Under skyllecyklussen skal damphåndtaget lukkes fra tid til anden for at skylle kogerens si.

4.5 Hvad gør jeg hvis...

Problem	Mulig årsag	Afhjælpning
Kaffen løber ikke ud	Der mangler vand i beholderen.	Fyld vandbeholderen.
	Filterets huller er tilstoppede.	Rens filteret med en børste eller en knappenål
	Vandbeholderen er ikke sat korrekt i maskinen.	Sæt vandbeholderen korrekt på plads.
	Kalkaflejringer.	Udfør en afkalkningscyklus.
Kaffen drypper fra filterholderen og ikke fra udløbene	Filterholderen er ikke sat korrekt i maskinen, eller den er snavset.	Sæt filterholderen i maskinen, og drej den helt i bund. Gør filterholderen rent.
	Pakningen på kogerens si er slidt.	Lad pakningen udskifte på et autoriseret servicecenter.
	Udløbenes huller er tilstoppede.	Rens udløbenes huller.
Filterholderen kan ikke sættes i maskinen	Filteret er overfyldt.	Brug den medfølgende måleske, og brug filteret korrekt.
Kaffemaskinen fungerer ikke, og alle kontrollamperne blinker	Mulig defekt.	Afbryd kaffemaskine, og kontakt et autoriseret servicecenter.

Problem	Mulig årsag	Afhjælpning
Kaffecremen er klar og løber hurtigt ud af udløbet	Kaffepulveret er ikke presset tilstrækkeligt sammen.	Tryk kaffepulveret hårdere med stemplet.
	Kaffepulvermængden er for ringe.	Øg mængden.
	Kaffen er for groft malet.	Brug kun kaffe, som er malet til espressomaskiner.
	Kaffepulverets kvalitet er ikke korrekt.	Skift kaffepulvermærke.
Kaffecremen er mørk og løber langsomt ud af udløbet	Kaffepulveret er presset for hårdt sammen.	Tryk lettere på kaffepulveret.
	Kaffepulvermængden er for stor.	Reducer mængden.
	Kogerens si eller filteret er tilstoppede.	Rens sien og filteret.
	Kaffen er for fint malet.	Brug kun kaffe, som er malet til espressomaskiner.
	Kalkaflejringer.	Udfør en afkalkningscyklus.

Problem	Mulig årsag	Afhjælpning
Kontrollamperne og blinker i nogle sekunder	Damphåndtaget er åbent.	Luk damphåndtaget.
	Kedeltemperaturen er for høj.	Lad kedlen afkøle.
	Kalkaflejringer.	Udfør en afkalkningscyklus.
	Der mangler vand i beholderen.	Fyld vandbeholderen.
	Kogerens si eller filteret er tilstoppede.	Rens kogerens si og filteret.
	Vandbeholderen er ikke sat korrekt i maskinen.	Sæt vandbeholderen korrekt på plads.
Kaffe ikke varm	Maskinen har været inaktiv i længere tid.	Øg temperaturen på kaffen i programmeringsmenuen ved at følge angivelserne i afsnit „Indstilling af kaffetemperaturen". Brug den samme kop som du laver kaffe i, og udled varmt vand så koppen opvarmes.

Hvis problemet fortsætter, eller i tilfælde af andre defekter, bedes du kontakte dit lokale servicecenter.

Szanowny Kliencie,
Dziękujemy za zakup ekspresu do kawy z Linii Lata 50 Smeg.
Wybierając naszych produkt, wybrali Państwo rozwiązanie, w którym walory estetyczne oraz innowacyjne wzornictwo techniczne oferują unikalne przedmioty wyposażenia wnętrz.
Urządzenia gospodarstwa domowego firmy Smeg doskonale komponują się z innymi produktami tej samej linii stając się jednocześnie prawdziwą ozdobą Waszej kuchni.
Mamy nadzieję, że będą Państwo mogli w pełni docenić zalety swojego nowego urządzenia.
Dodatkowe informacje o produkcie dostępne na stronie: www.smeg.com lub www.smeg50style.com.

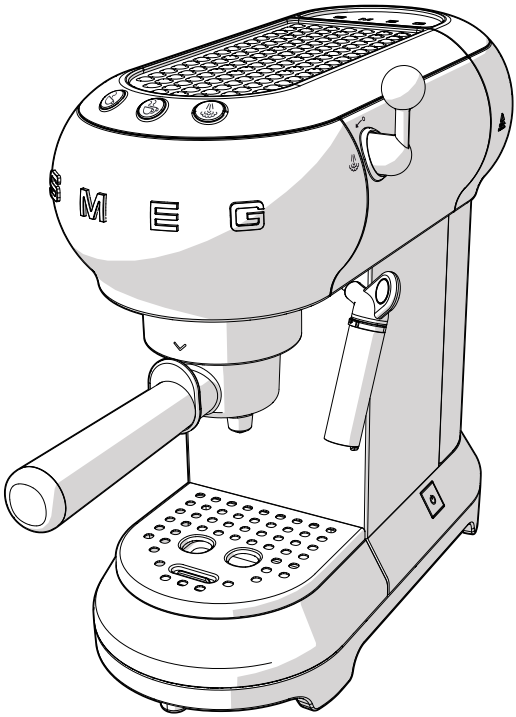

Model ECF01
Ekspres do kawy

Spis treści

1 Ostrzeżenia	**224**
1.1 Wprowadzenie	224
1.2 Instrukcja obsługi	224
1.3 Przeznaczenie	224
1.4 Ogólne zalecenia dotyczące bezpieczeństwa	224
1.5 Odpowiedzialność producenta	227
1.6 Tabliczka znamionowa	227
1.7 Utylizacja	227
2 Opis	**228**
2.1 Opis produktu	228
3 Użytkowanie	**229**
3.1 Przed pierwszym użyciem	229
3.2 Pierwsze użycie	230
3.3 Jak przygotować kawę espresso	231
3.4 Jak przygotować kawę cappuccino	233
3.5 Jak uzyskać gorącą wodę	234
3.6 Dostęp do menu programowania i zmiana ustawień	234
3.7 Jak ostudzić bojler	237
4 Czyszczenie i konserwacja	**238**
4.1 Ostrzeżenia	238
4.2 Czyszczenie korpusu ekspresu do kawy	238
4.3 Czyszczenie komponentów ekspresu do kawy	238
4.4 Odkamienianie	240
4.5 Co robić, jeżeli...	241

PL

Zalecamy uważne przeczytanie niniejszej instrukcji, ponieważ zawiera ona wskazówki, dzięki którym będzie możliwe zachowanie jakości estetycznej i funkcjonalnej zakupionego urządzenia.
Dodatkowe informacje o produkcie dostępne na stronie: www.smeg.com

1 Ostrzeżenia

1.1 Wprowadzenie

Ważne informacje dla użytkownika:

Ostrzeżenia



Ogólne informacje dotyczące instrukcji, bezpieczeństwa i końcowej utylizacji.

Opis



Opis urządzenia.

Użytkowanie



Informacje na temat użytkowania.

Czyszczenie i konserwacja



Informacje dotyczące prawidłowego czyszczenia i konserwacji urządzenia.



Ostrzeżenia dotyczące bezpieczeństwa



Informacja



Porada

1.2 Instrukcja obsługi

Niniejsza instrukcja stanowi integralną część urządzenia i powinna być przechowywana w całości oraz w zasięgu ręki użytkownika przez cały okres eksploatacji.

1.3 Przeznaczenie

Urządzenie może być stosowane do przygotowywania kawy espresso i cappuccino z kawy mielonej lub kawy w saszetkach. Każde inne użycie jest nieprawidłowe. Nie używać urządzenia do celów innych niż te, do których zostało przeznaczone.

1.4 Ogólne zalecenia dotyczące bezpieczeństwa

- Urządzenia nie mogą używać osoby (w tym dzieci) o ograniczonych zdolnościach fizycznych, zmysłowych lub psychicznych, lub osoby nieposiadające doświadczenia chyba, że będą one nadzorowane lub zostaną pouczone na temat bezpiecznego użytkowania przez osobę odpowiadającą za ich bezpieczeństwo.
- Należy pilnować dzieci, aby nie bawiły się urządzeniem.
- Czynności związane z czyszczeniem i konserwacją nie powinny być wykonywane przez dzieci bez nadzoru.

Ostrzeżenia

- Nigdy nie zanurzać urządzenia w wodzie.
- Urządzenie jest przeznaczone wyłącznie do użytku domowego. Poza tym nie można go stosować:
  - w kuchni dla pracowników sklepów, biur i w innym otoczeniu pracy;
  - w gospodarstwach rolniczych/agroturystycznych;
  - w hotelach, motelach i residence do użytku klientów;
  - w pokojach do wynajęcia.
- Jeśli kabel zasilania elektrycznego jest uszkodzony, celem uniknięcia możliwego ryzyka należy skontaktować się z serwisem technicznym, który dokona jego wymiany.

dotyczy wyłącznie rynku europejskiego:

- Urządzenia mogą używać dzieci powyżej 8 roku życia pod warunkiem, że są one nadzorowane lub zostały pouczone o bezpiecznym użytkowaniu i związanym z nim ryzykiem.
- Dzieci powyżej 8 roku życia mogą czyścić i konserwować urządzenie pod warunkiem, że są nadzorowane.
- Trzymać urządzenie i jego kabel zasilający poza zasięgiem dzieci poniżej 8 roku życia.
- Urządzenie nie służy do zabawy.
- Urządzenia mogą używać osoby o ograniczonych zdolnościach fizycznych, zmysłowych lub psychicznych lub osoby nieposiadające doświadczenia pod warunkiem, że będą one nadzorowane lub zostały pouczone na temat bezpiecznego użytkowania oraz są świadome związanego z tym ryzyka.
- Przed przystąpieniem do montażu, demontażu lub czyszczenia wyłączyć urządzenie z gniazdka prądu.



Gorące powierzchnie

- Powierzchnie oznaczone takim symbolem stają się gorące podczas użytkowania. Symbol jest obecny tylko na niektórych modelach.

PL

Ostrzeżenia

Informacje na temat niniejszego urządzenia

- W celu zapewnienia bezpiecznego użytkowania zastosować się do wszystkich ostrzeżeń dotyczących bezpieczeństwa.
- Przed użyciem urządzenia należy uważnie przeczytać niniejszą instrukcję.
- Po zakończeniu pracy należy wyłączyć urządzenie.
- Podczas eksploatacji urządzenia nie należy pozostawiać go bez nadzoru.
- Przed montażem i demontażem komponentów oraz przed czyszczeniem ekspresu do kawy należy ją zawsze odłączyć od gniazdka prądu.
- Przed rozpoczęciem czyszczenia i w razie usterki wyjąć wtyczkę z gniazdka.
- Przed rozpoczęciem czyszczenia należy poczekać, aż ekspres do kawy ostygnie.
- Nigdy nie używać ekspresu do kawy bez zbiornika lub, gdy nie ma w nim wody.
- Pozostawić przynajmniej 3 cm przestrzeni pomiędzy ekspresem do kawy a ewentualnymi bocznymi lub tylnymi ścianami oraz przynajmniej 15 cm nad urządzeniem.
- Ryzyko oparzenia! Podczas funkcjonowania ekspres do kawy wytwarza ciepło i produkuje gorącą wodę oraz parę.
- Ryzyko oparzenia! Nie dotykać podgrzewacza filiżanek podczas funkcjonowania.
- Nie stosować ekspresu do kawy w połączeniu z częściami lub akcesoriami innego produktu.
- Używać wyłącznie oryginalnych części zamiennych dostarczonych przez producenta. Zastosowanie nieoryginalnych części zamiennych może być przyczyną pożaru, porażenia prądem lub innych obrażeń.
- Ustawić ekspres do kawy wyłącznie na płaskiej i suchej powierzchni.
- Nie zmoczyć ekspresu do kawy i nie spryskiwać cieczami. W przypadku kontaktu z cieczą, natychmiast wyjąć kabel z gniazdka elektrycznego i dokładnie wytrzeć: Niebezpieczeństwo porażenia prądem!
- Nie stosować żrących detergentów lub tnących przedmiotów do czyszczenia ekspresu do kawy.
- Nie modyfikować urządzenia.
- Nigdy nie próbować gasić płomienia i/lub pożaru wodą: wyłączyć urządzenie, wyjąć wtyczkę z gniazdka i nakryć płomień pokrywką lub kocem gaśniczym.
- Nie dopuścić, aby kabel zasilający wchodził w kontakt z ostrymi krawędziami.
- Nie umieszczać urządzenia na kuchni gazowej lub elektrycznej, lub w jej pobliżu, wewnątrz piekarnika lub w pobliżu źródeł ciepła.
- Nie umieszczać urządzenia w pobliżu kranów lub zlewozmywaków.

1.5 Odpowiedzialność producenta

Producent nie ponosi żadnej odpowiedzialności za szkody osobowe lub rzeczowe powstałe w wyniku:

- użycia urządzenia w sposób niezgodny z przeznaczeniem;
- nieprzeczytania instrukcji użytkowania;
- naruszenia chociaż jednej części urządzenia;
- używania nieoryginalnych części zamiennych;
- nieprzestrzegania ostrzeżeń dotyczących bezpieczeństwa.

1.6 Tabliczka znamionowa

Tabliczka znamionowa zawiera dane techniczne, numer seryjny i oznaczenie. Nie wolno zdejmować tabliczki znamionowej.

1.7 Utylizacja



Urządzenie należy poddać utylizacji oddzielnie od innych odpadów (Dyrektywa 2012/19/WE). Urządzenie nie zawiera substancji w ilości niebezpiecznej dla zdrowia i środowiska, zgodnie z obowiązującymi dyrektywami europejskimi.



Napięcie elektryczne

Niebezpieczeństwo porażenia prądem

- Odłączyć główne zasilanie elektryczne.
- Odłączyć kabel zasilający od instalacji elektrycznej.

- **Stare urządzenia elektryczne nie mogą być utylizowane wraz z odpadami gospodarstwa domowego!** Zgodnie z obowiązującymi przepisami, zużyte urządzenia elektryczne należy oddać do centrum selektywnej zbiórki odpadów elektrycznych i elektronicznych. Dzięki temu będzie możliwy recykling cennych materiałów pochodzących ze starych urządzeń i ochrona środowiska. Aby uzyskać więcej informacji prosimy o skontaktowanie się z lokalnymi władzami lub pracownikami punktów selektywnej zbiórki odpadów.

Opakowanie urządzenia zostało wykonane z materiałów, które nie zanieczyszczają środowiska i nadają się do recyklingu.

- Materiały z opakowania należy oddać do odpowiednich punktów selektywnej zbiórki odpadów.



Opakowania z tworzyw sztucznych

Niebezpieczeństwo uduszenia się

- Nie pozostawiać opakowania i jego elementów bez nadzoru.
- Dzieci nie powinny bawić się plastikowymi torebkami opakowania.

PL

2 Opis

2.1 Opis produktu

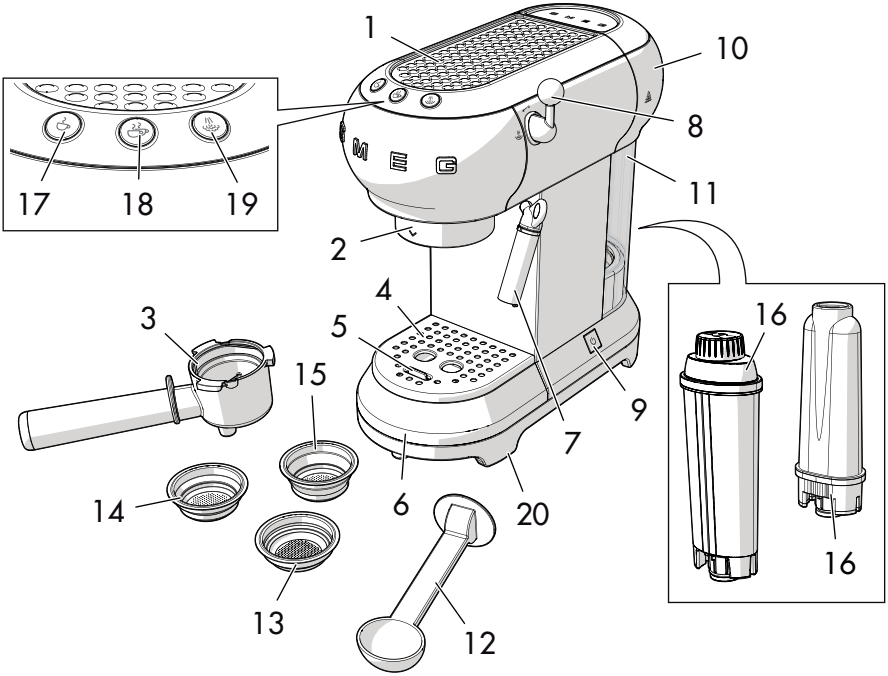

Model ECF01 - Ekspres do kawy

1 Podgrzewacz filiżanek
2 Sitko bojlera
3 Uchwyt na filtr
4 Stalowa podstawka na filiżanki
5 Wskaźnik poziomu
6 Tacka ociekowa ze stali nierdzewnej
7 Dysza gorącej wody-pary/Dysza do spieniania mleka
8 Pokrętło pary
9 Wyłącznik ON/OFF
10 Pokrywa zbiornika na wodę
11 Zbiornik na wodę (1 litr)
12 Miarka/praska
13 Filtr na saszetki
14 Filtr kawy mielonej na 1 filiżankę
15 Filtr kawy mielonej na 2 filiżanki
16 Filtr zmiękczający wodę (opcja)
17 Przycisk 1 filiżanka (biała kontrolka)
18 Przycisk 2 filiżanek (biała kontrolka)
19 Przycisk Pary (biała kontrolka)/Przycisk Odkamieniania (pomarańczowa kontrolka)
20 Nóżki antypoślizgowe

3 Użytkowanie

Niebezpieczeństwo porażenia prądem

- Włożyć wtyczkę do gniazdka o odpowiedniej charakterystyce, posiadającego uziemienie.
- Nie przerabiać uziemienia.
- Nie stosować przejściówki.
- Nie używać przedłużacza.
- Nieprzestrzeganie takich zaleceń może być przyczyną śmierci, pożaru lub porażenia prądem.

3.1 Przed pierwszym użyciem

1. Usunąć ewentualne etykiety i naklejki z ekspresu do kawy.
2. Umyć i dokładnie wytrzeć komponenty (patrz „4 Czyszczenie i konserwacja").
3. Pociągnąć pokrywkę (**1**) do góry i zdjąć ją ze zbiornika (**2**).

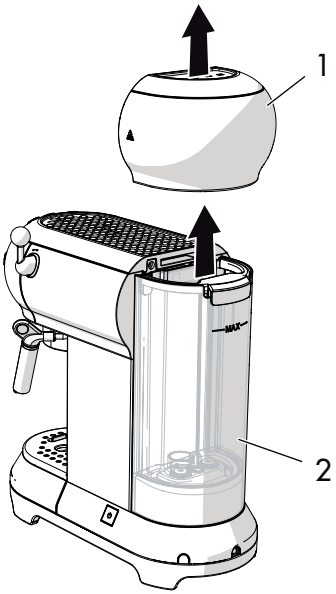

4. Napełnić zbiornik (**2**) czystą, zimną wodą bezpośrednio z kranu lub za pomocą dzbanka uważając, aby nie przekroczyć wskazanego na nim maksymalnego poziomu.

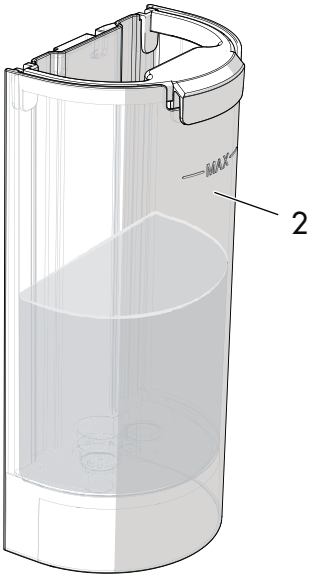

Niebezpieczeństwo usterki

- Nigdy nie włączać ekspresu do kawy bez zbiornika lub, gdy nie ma w nim wody.

Części, które mają styczność z żywnością są wykonane z odpowiednich materiałów, zgodnych z obowiązującymi normami.

PL

3.2 Pierwsze użycie

1. Włączyć ekspres do kawy wciskając wyłącznik ON/OFF (**1**): kontrolki trzech przycisków (**2**), (**3**) i (**4**) będą kolejno migać.

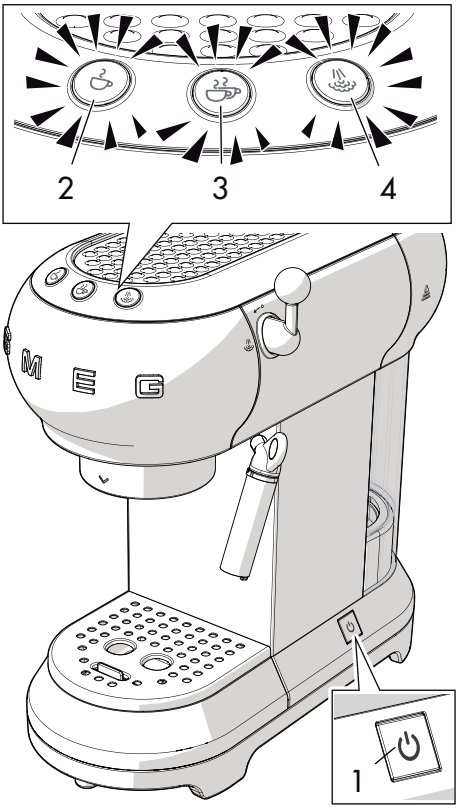

2. Kontrolki (**2**) i (**3**) migają wskazując, że urządzenie nagrzewa się do ustawionej temperatury. Ekspres do kawy jest gotowy do użycia, jak tylko kontrolki przestaną migać i zapalą się na stałe.

Przed pierwszym użyciem wypłukać wewnętrzny obwód:

- Zaczepić uchwyt filtra w ekspresie do kawy.
- Pod otworami, z których wypływa kawa umieścić pojemnik i wcisnąć przycisk .
- Powtórzyć taką procedurę 5 razy.

Również w przypadku długiego nieużytkowania ekspresu do kawy zaleca się przeprowadzenie płukania obwodu wewnętrznego.

3. Umieścić naczynie pod dyszą gorącej wody/pary (**4**).
4. Przekręcić pokrętło pary (**5**) na pozycję i wylać 100 ml wody.

5. Ustawić pokrętło pary (**5**) na pozycji ↙°.

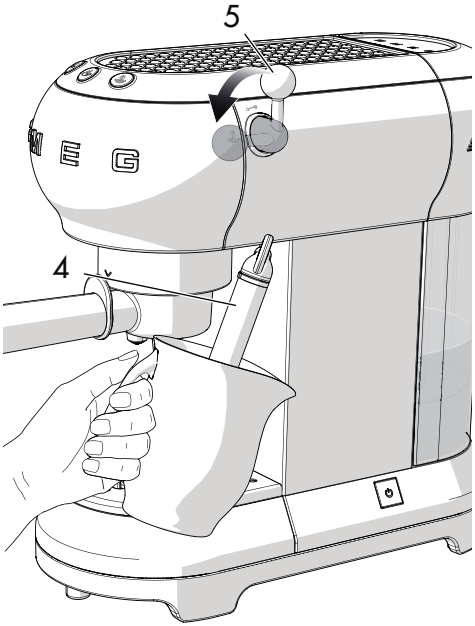

Przygotować 4-5 kaw lub 4-5 kaw cappuccino w celu uzyskania zadowalającego rezultatu.

Filtry

Ekspres do kawy jest wyposażony w trzy filtry: filtr na jedną filiżankę, filtr na dwie filiżanki i filtr na saszetki. Pod każdym filtrem jest wytłoczony odpowiedni symbol.

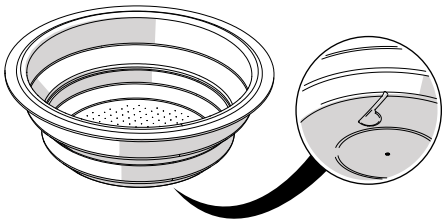

3.3 Jak przygotować kawę espresso

Kawa mielona w proszku:

1. Włożyć filtr do kawy mielonej (**1**) do uchwytu filtra (**2**), wybrać filtr na jedną ☕ lub na dwie filiżanki ☕☕.

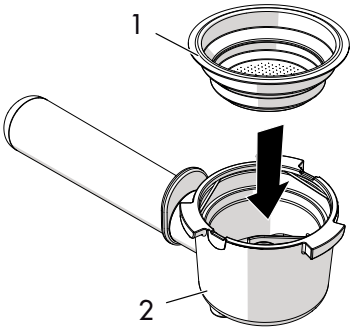

2. Docisnąć kawę mieloną za pomocą praski (**3**).

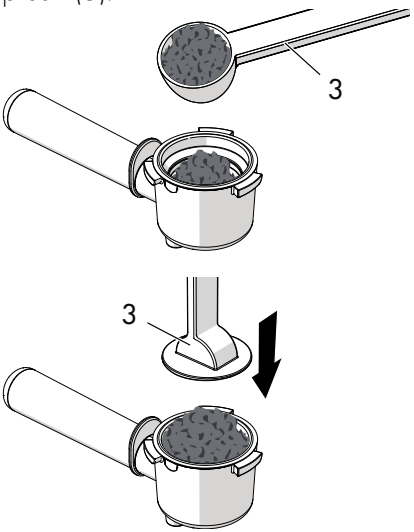

PL

3. Usunąć nadmiar kawy z krawędzi uchwytu filtra. Zaczepić uchwyt filtra wyrównując rączkę do ^ i przekręcić w prawo, na pozycję v.

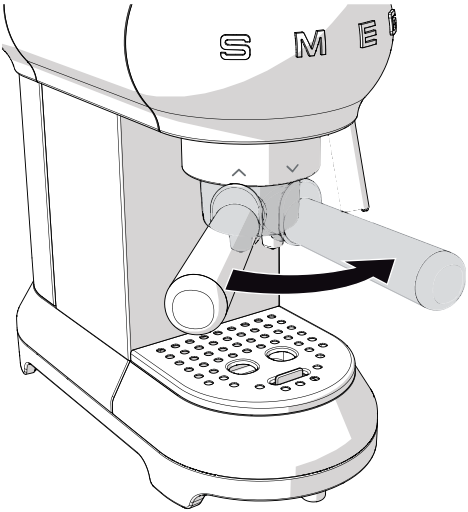

- Aby przygotować jedną filiżankę, napełnić filtr jedną płaską miarką kawy (około 7 gramów.)
- W celu przygotowania dwóch filiżanek użyć dwóch płaskich miarek.
- Aby kawa była mocna, dobrze docisnąć kawę mieloną za pomocą praski.
- Aby kawa była łagodna, lekko docisnąć kawę mieloną za pomocą praski.

4. Pod otworami uchwytu filtra umieścić filiżankę lub filiżanki i wcisnąć przycisk wytwarzania (☕) lub (☕☕).

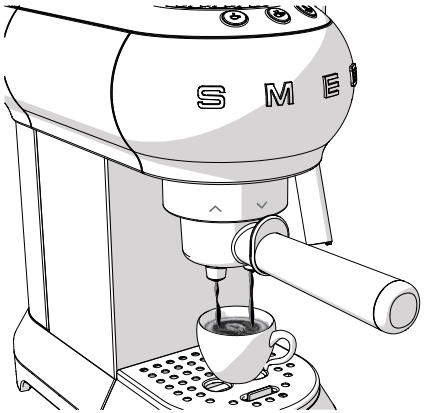

Ryzyko oparzenia

- Aby uniknąć rozpryskiwania, nie odczepiać uchwytu filtra podczas wytwarzania kawy, poczekać kilka sekund na zakończenie procesu.

Zupełnie normalne jest, że po dłuższym nieużytkowaniu urządzenia (przerwy przekraczające 30 min) pierwsze kawy nie mają odpowiedniej temperatury.

Porady dotyczące tego, jak uzyskać od razu ciepłą kawę, zamieszczono w punkcie „4.5 Co robić, jeżeli...”

Kawa w saszetkach:

1. Włożyć filtr do kawy w saszetkach do uchwytu na filtr.
2. Włożyć saszetkę do uchwytu filtra, umieszczając ją możliwie jak najbardziej na środku.
3. Postępować jak w przypadku kawy mielonej.

Ryzyko oparzenia

- Aby uniknąć rozpryskiwania, nie odczepiać uchwytu filtra podczas wytwarzania kawy, poczekać kilka sekund na zakończenie procesu.

- W każdej chwili można przerwać parzenie kawy wciskając przycisk wytwarzania.
- Aby zwiększyć ilość kawy w filiżance należy wcisnąć i przytrzymać przycisk wytwarzania.

3.4 Jak przygotować kawę cappuccino

1. Przygotować kawę espresso w dużej filiżance.
2. Wcisnąć przycisk : miga kontrolka.
3. Wlać do pojemnika 100 gramów półtłustego zimnego mleka na każdą kawę cappuccino, którą chce się przygotować.
4. Gdy kontrolka włączy się na stałe, umieścić pusty pojemnik pod dyszą do spieniania mleka (**1**) i ustawić pokrętło pary (**2**) na pozycję aby usunąć ewentualną wodę i zakręcić pokrętło.
5. Umieścić pojemnik z mlekiem pod dyszą do spieniania mleka (**1**) zanurzając ją w nim na kilka milimetrów. Ustawić pokrętło (**2**) na pozycji i powoli poruszać pojemnikiem z dołu do góry w celu uzyskania bardziej kremowej pianki.

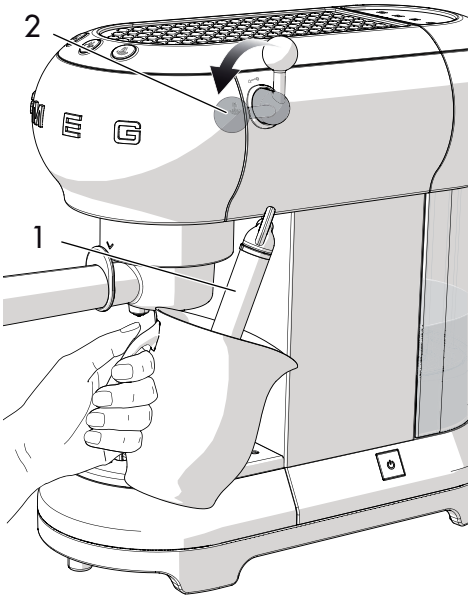

PL

6. Gdy objętość mleka zwiększy się dwukrotnie, głęboko zanurzyć dyszę i podgrzać mleko do 60°C. Wyłączyć wytwarzanie przekręcając pokrętło pary w prawo.
7. Wlać spienione mleko do filiżanki z kawą espresso.



- Do przygotowania kilku kaw cappuccino, należy wcześniej przygotować wszystkie kawy espresso a następnie spienić mleko do wszystkich kaw cappuccino.
- Ze względów higienicznych zaleca się czyszczenie dyszy do spieniania mleka po każdym użyciu.
- Usunąć resztki mleka przekręcając pokrętło w celu wypuszczenia pary.
- Wytwarzać parę przez maksymalnie 60 sekund.

3.5 Jak uzyskać gorącą wodę

1. Włączyć ekspres za pomocą wyłącznika ON/OFF i poczekać, aż kontrolki wytwarzania kawy włączą się na stałe.
2. Pod dyszą do spieniania mleka umieścić pojemnik.
3. Ustawić pokrętło pary na pozycji , aby wylać gorącą wodę.

- Wytwarzać parę przez maksymalnie 60 sekund.

3.6 Dostęp do menu programowania i zmiana ustawień

1. Upewnić się, że ekspres jest gotowy do użycia i przytrzymać przez 10 sekund przycisk , dopóki trzy przyciski nie zaczną migać: ekspres znajduje się w trybie programowania.
2. Ustawić ekspres do kawy według własnych wymagań.
3. Aby wyjść z menu poczekać i nie wciskać żadnych przycisków przez 15 sekund.

Ustawienie temperatury kawy

1. Wejść do menu programowania.
2. Wcisnąć przycisk (☕) w celu wybrania temperatury kawy. Włączą się kontrolki aktualnego ustawienia:

Kontrolki	Ustawienie temperatury
	Niska
	Średnia
	Wysoka

3. Kontrolki zaczną kolejno migać.
4. Wcisnąć przycisk odpowiadający żądanej temperaturze: niska (☕), średnia (☕) lub wysoka (♨).
5. Miga przycisk (☕) wskazując, że wybór został zapisany.

Ustawienie ilości kawy

Aby zmienić ilość wytwarzanej przez ekspres kawy:

1. Pod otworami uchwytu filtra umieścić jedną lub dwie filiżanki.
2. Wcisnąć i przytrzymać przycisk jednej (☕) lub dwóch filiżanek (☕).
3. Ekspres rozpocznie wytwarzanie kawy.
4. Puścić przycisk jak tylko uzyska się żądaną ilość kawy w filiżance.
5. Kontrolka miga wskazując, że wybrana ilość została zapisana.

Ustawienie twardości wody

1. Wejść do menu programowania.
2. Wcisnąć przycisk (☕) w celu wybrania twardości wody. Włączą się kontrolki aktualnego ustawienia:

Kontrolki	Ustawienie twardości wody
	Miękka
	Średnia
	Twarda

3. Kontrolki zaczną kolejno migać.

PL

4. Wcisnąć przycisk odpowiadający twardości wody:

miękka	średnia	twarda
<10°dH	10°dH - 20°dH	> 20°dH
<18°fH	18°fH - 36°fH	> 36°fH
< 180 mg/l CaCo3	180-300 mg/l CaCo3	360 mg/l CaCo3

5. Miga przycisk wskazując, że wybór został zapisany.

Ustawienie czasu automatycznego wyłączania

Z uwagi na oszczędność energetyczną, ekspres do kawy posiada funkcję automatycznego wyłączania, uaktywnianą w przypadku długiego nieużywania.

W celu ponownego włączenia urządzenia, wcisnąć jakikolwiek przycisk na panelu sterowania.

Aby ustawić czas automatycznego wyłączania:

1. Wejść do menu programowania.
2. Wcisnąć przycisk , aby wybrać czas atematycznego wyłączenia. Włączą się kontrolki aktualnego ustawienia:

Kontrolki	Ustawienie czasu
	9 minut
	30 minut
	3 godziny

3. Kontrolki zaczną kolejno migać.
4. Wcisnąć przycisk odpowiadający czasowi, który chce się ustawić wybierając 9 minut , 30 minut lub 3 godziny .
5. Miga przycisk wskazując, że wybór został zapisany.

Przywrócenie wartości fabrycznych

Aby przywrócić ustawienia fabryczne:

1. Wejść do menu programowania.
2. Ustawić pokrętło pary na pozycji .
3. Wcisnąć przycisk : trzy kontrolki zaczną migać wskazując przywrócenie oryginalnych ustawień.
4. Ponownie ustawić pokrętło pary na pozycji .

3.7 Jak ostudzić bojler

Jeżeli chce się przygotować kawę zaraz po przygotowaniu mleka do kawy cappuccino, należy ostudzić bojler.

Jeżeli nie zostanie on ostudzony, wytworzona kawa będzie przypalona.

1. Umieścić pojemnik pod dyszą do spieniania mleka i otworzyć pokrętło pary w celu wytworzenia pary.

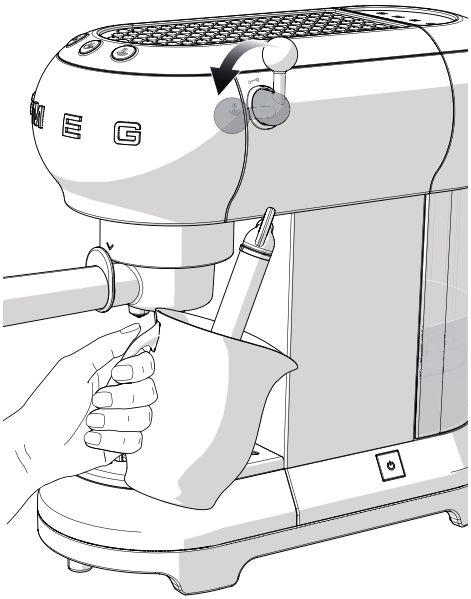

2. Jak tylko bojler ostygnie, gorąca woda przestanie wypływać.
3. Zamknąć pokrętło pary i przystąpić do przygotowywania kawy.

PL

4 Czyszczenie i konserwacja

4.1 Ostrzeżenia

Niedozwolone użycie
Niebezpieczeństwo porażenia prądem

- Przed przystąpieniem do czyszczenia ekspresu do kawy wyjąć wtyczkę z gniazdka.
- Nie zanurzać ekspresu w wodzie lub innych płynach.
- Przed rozpoczęciem czyszczenia należy poczekać, aż ekspres do kawy ostygnie.

Niedozwolone użycie
Ryzyko uszkodzenia powierzchni

- Do czyszczenia ekspresu nie stosować strumienia pary.
- Nie stosować produktów czyszczących zawierających chlor, amoniak lub wybielacze na wykończonych metalową powłoką częściach (np. anodowane, niklowane, chromowane).
- Nie stosować ściernych lub agresywnych detergentów (np. produktów z granulkami, odplamiaczy i gąbek metalowych).
- Nie stosować materiałów chropowatych, ściernych lub ostrych metalowych skrobaków.

4.2 Czyszczenie korpusu ekspresu do kawy

Aby utrzymać zewnętrzne powierzchnie w dobrym stanie należy regularnie je czyścić po każdym użyciu. Zawsze poczekać, aż urządzenie ostygnie. Czyścić miękką i wilgotną szmatką.

4.3 Czyszczenie komponentów ekspresu do kawy

Czyszczenie tacki ociekowej

Tacka ociekowa posiada czerwony czujnik poziomu (**1**), który wystaje z podstawki na filiżanki w momencie przekroczenia maksymalnego poziomu płynu.

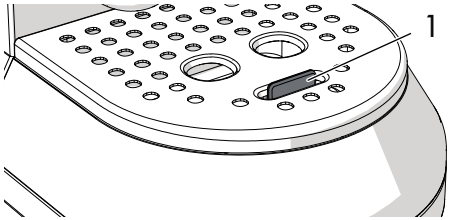

1. Wyjąć podstawkę na filiżanki (**2**) a następnie tackę ociekową (**3**) w celu jej opróżnienia.

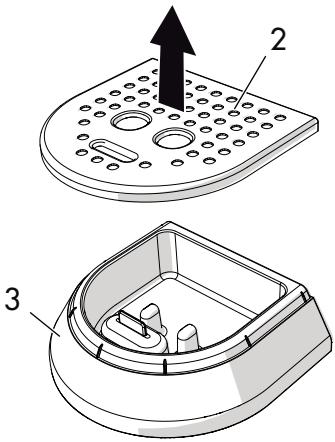

2. Wyczyścić ją szmatką i umieścić na miejscu razem z podstawką na filiżanki.

Czyszczenie filtrów kawy

Regularnie czyścić filtry kawy pod bieżącą wodą. Jeżeli otwory są zatkane wyczyścić je szpilką lub szczotką.

Czyszczenie dyszy do spieniania mleka

Wyczyścić dyszę do spieniania mleka natychmiast po użyciu.

1. Przekręcić pokrętło pary, aby wytworzyć odrobinę pary i wylać pozostające wewnątrz mleko.
2. Wyłączyć ekspres wciskając wyłącznik ON/OFF.
3. Przytrzymać jedną ręką rurkę dyszy do spieniania mleka (**1**) a drugą przekręcić dyszę do spieniania mleka (**2**) w kierunku przeciwnym do ruchu wskazówek zegara i wysunąć ją w dół.

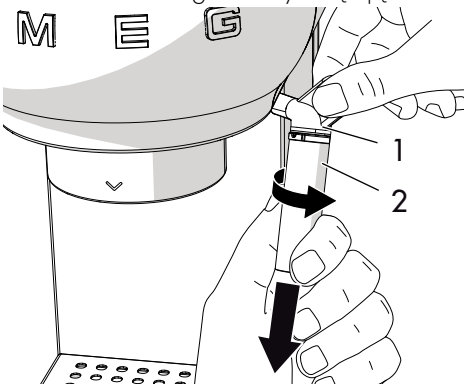

4. Zdjąć gumową tulejkę (**3**) z rurki dyszy do spieniania mleka pociągając ją na dół.

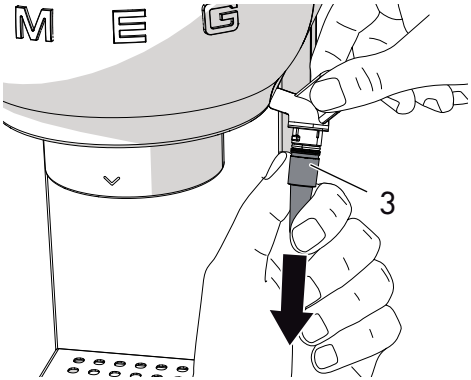

5. Dokładnie wymyć dyszę do spieniania mleka i tulejkę letnią wodą.
6. Sprawdzić, czy otwór (**4**) nie jest zatkany.

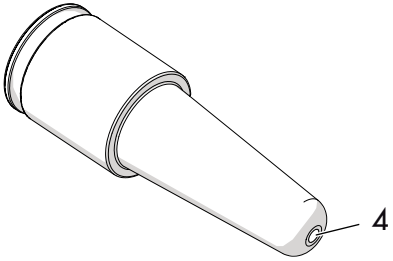

7. Włożyć tulejkę (**3**) do rurki (**1**) i założyć dyszę do spieniania mleka (**2**) wsuwając ją do góry i przekręcając w lewo.
8. Zamontować dyszę do spieniania mleka na miejscu wykonując wskazane wcześniej instrukcje w odwrotnej kolejności.

Czyszczenie sitka bojlera

Sitko bojlera należy wypłukać po około 200 przygotowanych kawach wykorzystując 500 ml wody. Należy wcisnąć przycisk kawy nie wsypując kawy mielonej i nie wkładając saszetki z kawą.

Czyszczenie zbiornika na wodę

Około raz w miesiącu czyścić zbiornik na wodę wilgotną szmatką i delikatnym detergentem.

PL

4.4 Odkamienianie

Gdy włączy się pomarańczowa kontrolka przycisku, należy przeprowadzić odkamienianie ekspresu.

1. Napełnić zbiornik roztworem wody i odkamieniacza w stosunku zalecanym przez jego producenta.
2. Wcisnąć wyłącznik ON/OFF.
3. Zdjąć uchwyt filtra i umieścić pojemnik pod dyszą do spieniania mleka.
4. Poczekać, aż kontrolki lub włączą się na stałe.
5. Przytrzymać wciśnięty przez 10 sekund przycisk, dopóki trzy przyciski nie zaczną kolejno migać.
6. Ustawić pokrętło pary na pozycji .
7. Wcisnąć, aby uaktywnić proces odkamieniania.
8. Cykl odkamieniania wykonuje automatycznie całą serię płukań, w celu usunięcia kamienia z wnętrza ekspresu do kawy, aż do całkowitego opróżnienia zbiornika.
9. Następuje przerwanie cyklu odkamieniania i zaczyna migać kontrolka.
10. Wyjąć zbiornik z wodą, opróżnić go i wypłukać.
11. Napełnić zbiornik wodą aż do maksymalnego poziomu i włożyć go na miejsce.
12. Pod dyszą do spieniania mleka umieścić pojemnik i sprawdzić, czy pokrętło pary znajduje się na pozycji .
13. Ponownie nacisnąć przycisk pary, aby uruchomić cykl płukania.
14. Gdy zbiornik opróżni się, będzie to oznaczało, że cykl odkamieniania zakończył się i wyłączy się pomarańczowa kontrolka.
15. Ustawić pokrętło pary na pozycji .

Niebezpieczeństwo obrażeń ciała

- Odkamieniacz zawiera kwasy, które mogą podrażnić skórę i oczy.
- Dokładnie stosować się do instrukcji producenta i w przypadku kontaktu ze skórą lub oczami do wskazówek bezpieczeństwa wskazanych na opakowaniu.
- Aby uniknąć uszkodzenia ekspresu do kawy, używać odkamieniaczy zalecanych przez firmę Smeg.

Odkamienianie i płukanie sitka bojlera

Podczas cyklu odkamieniania, od czasu do czasu zamykać pokrętło pary, aby wylać odkamieniać przez sitko bojlera.

Podczas cyklu płukania, od czasu do czasu zamykać pokrętło pary, aby wypłukać sitko bojlera.



4.5 Co robić, jeżeli...

Problem	Możliwa przyczyna	Rozwiązanie
Kawa nie wypływa	Brak wody w zbiorniku.	Napełnić zbiornik.
	Otwory filtra są zatkane.	Wyczyścić filtr szczotką lub szpilką.
	Zbiornik jest nieprawidłowo włożony.	Prawidłowo umieścić zbiornik na swoim miejscu.
	Obecność kamienia.	Przeprowadzić cykl odkamieniania.
Kawa kapie z uchwytu filtra a nie z jego otworów	Uchwyt filtra jest źle założony lub jest brudny.	Prawidłowo założyć uchwyt filtra i przekręcić do oporu. Wyczyścić uchwyt filtra.
	Uszczelka sitka bojlera jest zużyta.	Wymienić zwracając się do autoryzowanego Centrum Serwisowego.
	Otwory są zatkane.	Wyczyścić otwory.
Nie można zaczepić uchwytu filtra w ekspresie do kawy	Filtr jest zbyt napełniony.	Użyć miarki znajdującej się w wyposażeniu i prawidłowego filtra.
Ekspres do kawy nie działa i migają wszystkie kontrolki	Możliwa usterka.	Odłączyć ekspres do kawy i skontaktować się z autoryzowanym Centrum Serwisowym.

PL

Problem	Możliwa przyczyna	Rozwiązanie
Pianka na kawie jest jasna i szybko wydobywa się z otworu	Kawa mielona nie jest dobrze dociśnięta.	Mocniej dociskać kawę.
	Wsypano zbyt małą ilość kawy mielonej.	Zwiększyć ilość kawy.
	Kawa jest zbyt grubo zmielona.	Używać kawy mielonej przeznaczonej do ekspresów do kawy espresso.
	Kawa mielona jest nieodpowiedniej jakości.	Zmienić rodzaj stosowanej kawy mielonej.
Pianka na kawie jest ciemna i powoli wydobywa się z otworu	Zbyt mocno dociśnięto kawę mieloną.	Delikatniej dociskać kawę.
	Wsypano zbyt dużą ilość kawy mielonej.	Zmniejszyć ilość.
	Sitko bojlera lub filtr są zatkane.	Wyczyścić sitko i filtr.
	Kawa jest zbyt drobno zmielona.	Używać kawy mielonej przeznaczonej do ekspresów do kawy espresso.
	Obecność kamienia.	Przeprowadzić cykl odkamieniania.

Czyszczenie i konserwacja

Problem	Możliwa przyczyna	Rozwiązanie
Przez kilka sekund migają kontrolki ☕ i ☕	Pokrętło pary jest otwarte	Zamknąć pokrętło pary.
	Wysoka temperatura bojlera.	Ostudzić bojler.
	Obecność kamienia.	Przeprowadzić cykl odkamieniania.
	Brak wody w zbiorniku.	Napełnić zbiornik.
	Sitko bojlera lub filtr są zatkane.	Wyczyścić sitko bojlera i filtr.
	Zbiornik jest nieprawidłowo włożony.	Prawidłowo umieścić zbiornik na swoim miejscu.
Niecieplа kawa	Nieużytkowanie urządzenia przez dłuższy czas.	Zwiększyć temperaturę kawy w menu programowania zgodnie ze wskazówkami podanymi w punkcie „Ustawienie temperatury kawy”. Korzystając z tej samej filiżanki, do której zostanie wlana kawa, gorącą wodą z ekspresu podgrzać filiżankę.

Jeżeli problem nie został rozwiązany lub w razie innych nieprawidłowości skontaktować się z najbliższym serwisem technicznym.

PL

Arvoisa Asiakas,
Kiitämme sinua Smegin 50-luvun mallistoon kuuluvan kahvinkeittimen hankinnan johdosta.
Valitsemalla tuotteemme valitset ratkaisun, jossa muotoilu yhdistettynä innovatiiviseen tekniseen suunnitteluun saa aikaan yksilöllisiä esineitä, jotka muuttuvat sisustuselementeiksi.
Smeg-kodinkone sopii aina täydellisesti yhteen muiden valikoimaan kuuluvien tuotteiden kanssa toimien samanaikaisesti design-tuotteena keittiössä.
Toivomme, että voit nauttia täysin siemauksin kodinkoneesi toiminnoista.
Tuotteeseen liittyviä lisätietoja löytyy osoitteesta www.smeg.com tai www.smeg50style.com.

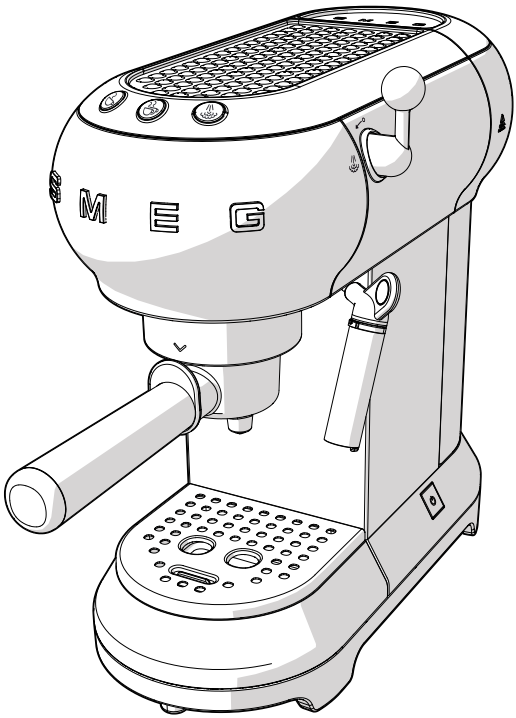

Malli ECF01
Kahvinkeitin

Sisällys

1 Varoituksia	**246**
1.1 Johdanto	246
1.2 Tämä käyttöopas	246
1.3 Käyttötarkoitus	246
1.4 Turvallisuuteen liittyvät yleiset varoitukset	246
1.5 Valmistajan vastuu	249
1.6 Tyyppikilpi	249
1.7 Hävittäminen	249
2 Kuvaus	**250**
2.1 Tuotteen kuvaus	250
3 Käyttö	**251**
3.1 Ennen ensimmäistä käyttökertaa	251
3.2 Ensimmäinen käyttökerta	252
3.3 Miten espressokahvi valmistetaan	253
3.4 Miten cappuccino valmistetaan	255
3.5 Miten kuumaa vettä annostellaan	256
3.6 Ohjelmointivalikkoon meno ja asetusten muuttaminen	256
3.7 Miten säiliö jäähdytetään	259
4 Puhdistus ja hoito	**260**
4.1 Varoituksia	260
4.2 Kahvinkeittimen rungon puhdistus	260
4.3 Kahvinkeittimen osien puhdistus	260
4.4 Kalkinpoisto	262
4.5 Mitä tehdä, jos..	263

FI

Lue tämä käyttöopas huolellisesti. Ohjeita noudattamalla taataan laitteen oikeaoppinen ylläpito ja sen ominaisuuksien säilyvyys.
Tuotteeseen liittyviä lisätietoja löytyy osoitteesta www.smeg.com

1 Varoituksia

1.1 Johdanto

Tärkeitä tietoja käyttäjälle:

Varoituksia



Yleistietoja liittyen tähän käyttöoppaaseen, turvallisuuteen ja hävittämiseen.

Kuvaus



Laitteen kuvaus.

Käyttö



Laitteen käyttöön liittyvää tietoa.

Puhdistus ja hoito



Laitteen oikeaan puhdistukseen ja huoltoon liittyvää tietoa.



Turvallisuuteen liittyvät varoitukset



Tietoa



Neuvo

1.2 Tämä käyttöopas

Tämä käyttöopas on kiinteä osa laitetta, ja siksi sitä tulee säilyttää kokonaisuudessaan helposti saatavilla laitteen koko käyttöiän ajan.

1.3 Käyttötarkoitus

Laitetta voidaan käyttää espressokahvin ja cappuccinon valmistukseen kahvijauheesta tai -podeista. Kaikenlainen muu käyttö on sopimatonta. Älä käytä laitetta sen käyttötarkoituksesta poikkeavalla tavalla.

1.4 Turvallisuuteen liittyvät yleiset varoitukset

- Laitetta eivät saa käyttää henkilöt (mukaan lukien lapset), joilla on fyysisiä, henkisiä tai älyllisiä rajoitteita, tai joilla ei ole kokemusta ja tietoa laitteen käytöstä, ellei heitä valvo tai ohjaa aikuiset henkilöt, jotka ovat vastuussa heidän turvallisuudestaan.
- Lapsia tulee valvoa, jotta voidaan varmistaa etteivät he leiki laitteella.
- Lapset eivät saa suorittaa puhdistus- ja huoltotoimenpiteitä ilman valvontaa.

- Älä koskaan upota laitetta veteen.
- Tämä laite on tarkoitettu yksinomaan kotikäyttöön. Sitä ei saa käyttää:
  - kaupan työntekijöille tarkoitetun keittiön alueella, toimistoissa ja muissa työtiloissa
  - maatiloissa/ maatilamatkailupaikoissa
  - hotelleissa, motelleissa ja vuokrahuoneistoissa asiakkaiden toimesta
  - aamiaismajoituspaikoissa (B&B).
- Jos virtajohto on vahingoittunut, ota välittömästi yhteyttä tekniseen huoltoon pyytääksesi sen vaihtoa ja välttääksesi mahdollisten vaarojen syntymistä.

Vain Euroopan markkinoille:

- Alle 8-vuotiaat lapset eivät saa käyttää laitetta ellei heidän toimintaansa valvota tai laitteen turvallista käyttöä opeteta ja käyttöön liittyviä riskejä ymmärretä.
- 8-vuotiaat lapset voivat suorittaa laitteen puhdistuksen ja huollon jos heidän toimintaansa valvotaan.
- Pidä laite ja siihen kuuluva johto pois alle 8-vuotiaiden lasten ulottuvilta.
- Lapset eivät saa leikkiä laitteella.
- Laitetta voivat käyttää henkilöt, joilla on fyysisiä, henkisiä tai älyllisiä rajoitteita, tai joilla ei ole kokemusta ja tietoa sen käytöstä jos heitä valvotaan tai ohjataan laitteen turvalliseen käyttöön ja jos he ymmärtävät siitä koituvat vaarat.
- Kytke laite irti pistorasiasta ennen asennus-, purku- ja puhdistustoimenpiteitä.



Kuumat pinnat

- Tällä symbolilla merkityt pinnat tulevat kuumiksi käytön aikana. Symboli esiintyy vain joissakin malleissa.

FI

Varoituksia

Laitteeseen liittyen

- Noudata kaikkia turvallisuuteen liittyviä varoituksia laitteen turvallisessa käytössä.
- Ennen laitteen käyttöä lue tämä käyttöopas huolellisesti läpi.
- Sammuta laite välittömästi käytön jälkeen.
- Älä jätä laitetta valvomatta kun se toimii.
- Kytke kahvinkeitin irti pistorasiasta ennen osien asennus- ja purkutoimenpiteitä ja ennen puhdistustoimenpiteiden suorittamista.
- Kytke pistoke irti pistorasiasta ennen sen puhdistamista ja vian syntyessä.
- Anna kahvinkeittimen jäähtyä ennen sen puhdistamista.
- Älä käytä kahvinkeitintä jos vettä ei ole säiliössä tai ilman säiliötä.
- Jätä kahvinkeittimen ja mahdollisten sivulla tai takana olevien seinien väliin vähintään 3 cm ja päälle vähintään 15 cm tyhjää tilaa.
- Palovammojen vaara! Kahvinkeitin kuumenee toiminnan aikana ja kehittää kuumaa vettä ja höyryä.
- Palovammojen vaara! Älä koske kuppien lämmitystasoa toiminnan aikana.
- Älä käytä kahvinkeitintä yhdessä muiden valmistajien toimittamia osia tai lisävarusteita.
- Käytä vain valmistajan toimittamia alkuperäisiä lisävarusteita. Muiden kuin valmistajan suosittelemien lisävarusteiden käyttö voi aiheuttaa tulipaloja, sähköiskuja tai henkilövahinkoja.
- Aseta kahvinkeitin vain tasaisille ja kuiville pinnoille.
- Vältä kahvinkeittimen kastamista tai nesteiden ruiskuttamista keittimen päälle. Jos laite joutuu kosketuksiin nesteiden kanssa, irrota johto välittömästi irti pistorasiasta ja kuivaa se huolella: Sähköiskujen vaara!
- Älä käytä aggressiivisia pesuaineita tai leikkaavia esineitä kahvinkeittimen puhdistamiseen.
- Älä tee muutoksia laitteeseen.
- Älä koskaan yritä sammuttaa liekkiä/ tulipaloa vedellä: sammuta laite, ota pistoke irti pistorasiasta ja peitä liekki kannella tai sammutuspeitteellä.
- Vältä virtajohdon joutumista kosketuksiin terävien kulmien kanssa.
- Älä aseta laitetta päällä olevien kaasu- tai sähköliesien päälle, uunin sisälle tai lämmönlähteiden läheisyyteen.
- Älä sijoita laitetta vesihanojen tai pesualtaiden läheisyyteen.

1.5 Valmistajan vastuu

Valmistaja ei ota vastuuta henkilö- tai omaisuusvahingoista, jotka aiheutuvat:

- käyttötarkoitukseen nähden poikkeavasta käytöstä
- käyttöoppaan lukematta jättämisestä
- jonkin laitteen osan muuttamisesta
- muiden kuin laitteen alkuperäisten varaosien käytöstä
- turvaohjeiden noudattamatta jättämisestä.

1.6 Tyyppikilpi

Laitteen tyyppikilpi sisältää tekniset tiedot, sarjanumeron ja merkinnän. Tyyppikilpeä ei saa koskaan irrottaa.

1.7 Hävittäminen



Laite tulee hävittää erillään muista jätteistä (direktiivit 2012/19/EY). Tämä laite ei sisällä siinä määrin terveydelle ja ympäristölle haitallisia aineita, että sitä voitaisiin pitää vaarallisena voimassa olevien Euroopan neuvoston direktiivien mukaisesti.



Sähkövirta
Sähköiskun vaara

- Kytke pääkatkaisin pois päältä.
- Irrota virtajohto sähköjärjestelmästä.

- **Vanhoja sähkölaitteita ei saa hävittää yhdessä kotitalousjätteiden kanssa!** Vallitsevien lakien mukaisesti, käyttöiän lopun saavuttaneet sähkölaitteet on toimitettava sähkö- ja elektroniikkalaitteiden hävittämisestä huolehtivaan erilliskierrätykseen. Tällä tavoin vanhoihin laitteisiin kuuluvat arvokkaat materiaalit voidaan kierrättää ja suojata näin ympäristöä. Lisätietoja varten ota yhteyttä toimivaltaisiin paikallisiin viranomaisiin tai kierrätyskeskuksen toimihenkilöihin.

Laitteen pakkausmateriaalit ovat ympäristöystävällisiä ja kierrätettäviä.

- Toimita pakkausmateriaalit tarkoituksenmukaiseen erilliskeräykseen.



Muovipakkaukset
Tukehtumisen vaara

- Pakkausmateriaaleja tai niiden osia ei saa jättää ilman valvontaa.
- Älä anna lasten leikkiä pakkausmateriaaleihin kuuluvilla muovipusseilla.

2 Kuvaus

2.1 Tuotteen kuvaus

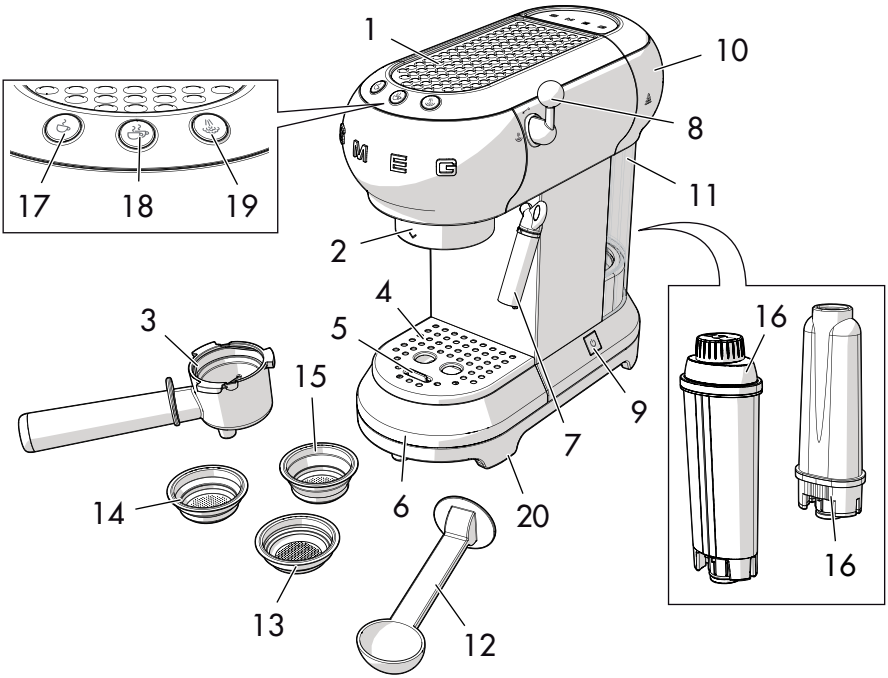

Malli ECF01 - Kahvinkeitin

1 Lämmitystaso kupeille
2 Säiliön vesikanava
3 Suodatinkuppi
4 Teräksinen kuppialusta
5 Koho
6 Tippa-alusta ruostumatonta terästä
7 Kuuman veden-höyryn/ Cappuccinatoren suutin
8 Höyrynuppi
9 ON/OFF -kytkin
10 Vesisäiliön kansi
11 Vesisäiliö (1 litra)
12 Mittalusikka/tampperi
13 Kahvipodin suodatin
14 Kahvijauheen suodatin 1 kuppi
15 Kahvijauheen suodatin 2 kuppia
16 Veden pehmennyssuodatin (valinnainen)
17 Kahvinäppäin 1 kuppi (valkoinen merkkivalo)
18 Kahvinäppäin 2 kuppia (valkoinen merkkivalo)
19 Höyrynäppäin (valkoinen merkkivalo)/ Kalkinpoistonäppäin (oranssi merkkivalo)
20 Liukumista estävät jalat

3 Käyttö

Sähköiskun vaara

- Laita pistoke vaatimuksenmukaiseen pistorasiaan, jossa on maadoitus.
- Älä peukaloi maadoitusta.
- Älä käytä sovitinta.
- Älä käytä jatkojohtoa.
- Näiden varoitusten noudattamatta jättäminen voi aiheuttaa kuoleman, tulipalon tai sähköiskun.

3.1 Ennen ensimmäistä käyttökertaa

1. Poista mahdolliset tarrat ja merkit kahvinkeittimestä.
2. Pese ja kuivaa huolella kahvinkeittimen osat (ks. "4 Puhdistus ja hoito").
3. Ota kansi pois (**1**) vetämällä sitä ylöspäin ja ota sitten säiliö pois (**2**).

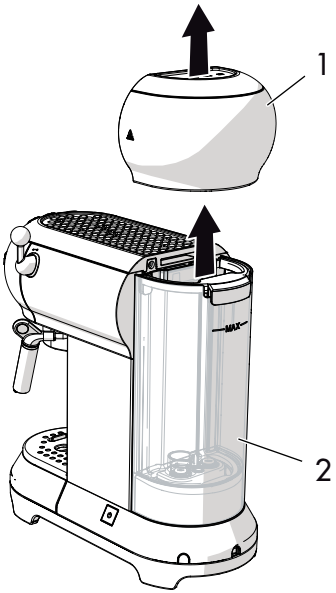

4. Täytä säiliö (**2**) raikkaalla ja puhtaalla vedellä suoraan vesihanan alla tai käyttämällä kannua varomalla ylittämästä säiliössä osoitettua maksimitasoa.

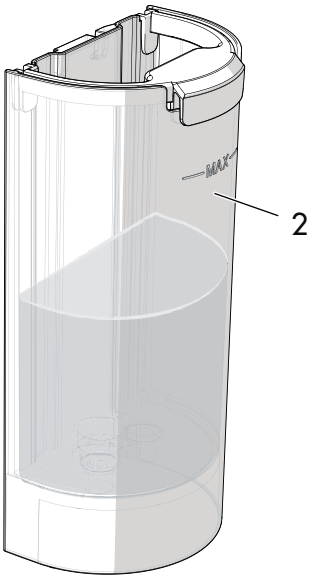

Vian vaara

- Älä käytä kahvinkeitintä jos vettä ei ole säiliössä tai jos säiliötä ei ole asetettu paikoilleen.

Elintarvikkeiden kanssa kosketuksiin joutuvat osat on valmistettu käyttämällä voimassa olevien lakien mukaisia materiaaleja.

FI

3.2 Ensimmäinen käyttökerta

1. Käynnistä kahvinkeitin painamalla ON/OFF-kytkintä (**1**): kolmen näppäimen merkkivalot (**2**), (**3**) ja (**4**) vilkkuvat peräkkäin.

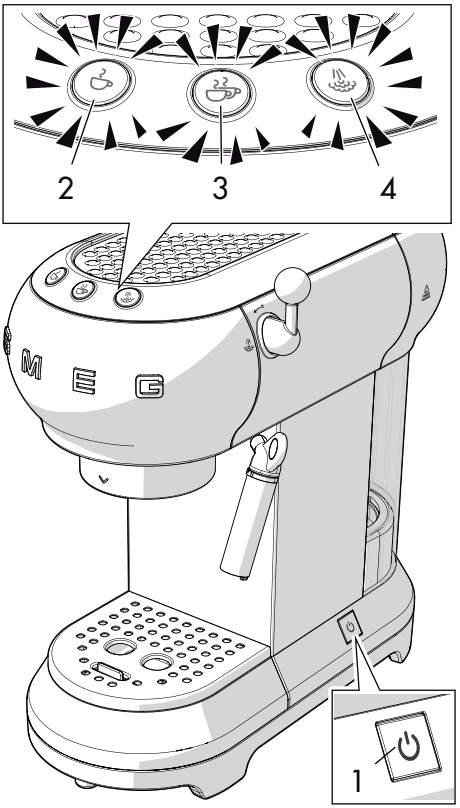

2. Merkkivalot (**2**) ja (**3**) vilkkuvat osoittaen, että ollaan saavuttamassa esiasetettu lämpötila. Kahvinkeitin on käyttövalmis heti kun merkkivalot muuttuvat kiinteiksi.

Ensimmäisen käytön yhteydessä huuhtele sisäiset piirit:

- Kiinnitä suodatinkuppi kahvinkeittimeen.
- Aseta astia kahvisuuttimien alle ja paina näppäintä .
- Toista tämä menettely 5 kertaa.

Sisäisten piirien huuhtelua suositellaan myös jos kahvinkeitin on pois käytöstä pitkään.

3. Aseta astia kuumavesi/höyrysuuttimen alle (**4**).

4. Käännä höyrynuppi (**5**) asentoon 100 ml veden annostelua varten.

5. Käännä höyrynuppi (**5**) takaisin asentoon ↙°.

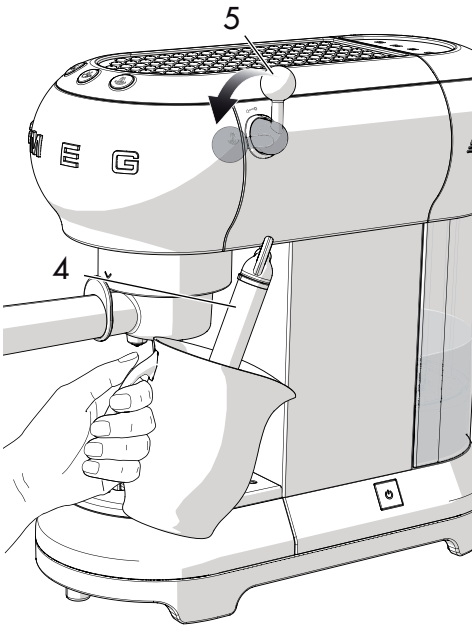

Valmista 4/5 kahvikupillista tai 4/5 cappuccinoa tyydyttävän tuloksen saamiseksi.

Suodattimet

Kahvinkeittimeen kuuluu kolme suodatinta: suodatin yhdelle kahvikupilliselle, kahdelle kahvikupilliselle ja kahvipodille. Jokaisen suodattimen alle on merkitty vastaava symboli.

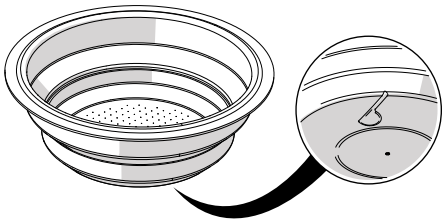

3.3 Miten espressokahvi valmistetaan

Kahvijauhe:

1. Aseta kahvijauheen suodatin (**1**) suodatinkuppiin (**2**), valitsemalla yhden kahvikupillisen suodattimen ☕ ja kahden kahvikupillisen suodattimen väliltä ☕☕.

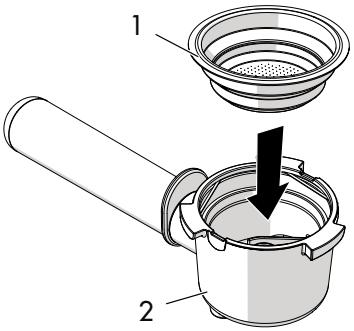

2. Paina kahvijauhetta tampperia käyttämällä (**3**).

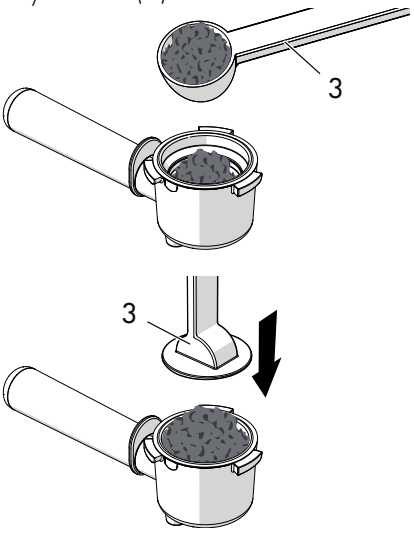

FI

3. Ota ylimääräinen kahvijauhe pois suodatinkupin reunoilta. Kiinnitä kahvikuppi kohdistamalla kahva ^ kanssa ja kääntämällä sitä oikealle, asentoon v asti.

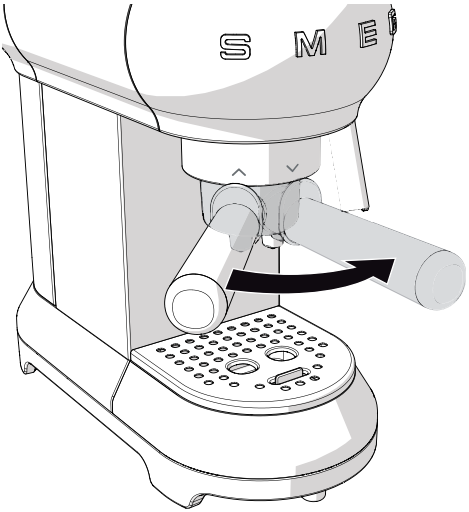

- Yhtä kupillista varten, täytä suodatin yhdellä tasaisella mittalusikallisella kahvijauhetta (noin 7 grammaa).
- Kahta kupillista varten, täytä suodatin kahdella tasaisella mittalusikallisella kahvijauhetta.
- Vahvan kahvin saamiseksi, paina kahvijauhetta voimakkaasti tampperilla.
- Kevyemmän kahvin saamiseksi, paina kahvijauhetta kevyesti tampperilla.

4. Aseta kuppi tai kupit suodatinkupin valutussuuttimien alle ja paina annostelunäppäintä ☕ tai ☕☕.

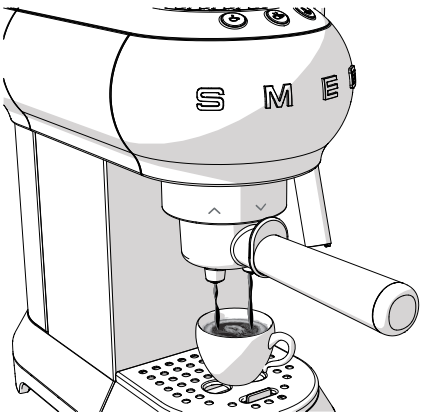

Palovammojen vaara

- Älä irrota suodatinkuppia annostelun aikana, vaan odota muutama sekunti annostelun jälkeen.

Jos keitin on pois käytöstä pitkään (yli 30 min. kestävät tauot) on täysin normaalia, että ensimmäisten kahvien annostelulämpötila ei ole oikea.

Neuvot kuuman kahvin välitöntä annostelua varten löytyvät osasta "4.5 Mitä tehdä, jos.."

Kahvipodi:

1. Aseta suodatin kahvipodia varten suodatinkuppiin.
2. Aseta kahvipodi suodatinkuppiin keskittämällä se mahdollisimman hyvin.
3. Toimi kahvijauheen tavalla.

Palovammojen vaara

- Älä irrota suodatinkuppia annostelun aikana, vaan odota muutama sekunti annostelun jälkeen.

- Annostelu voidaan keskeyttää milloin tahansa painamalla annostelunäppäintä.
- Kahvimäärän lisäämiseksi kupissa, pidä kahvin annostelunäppäintä painettuna.

3.4 Miten cappuccino valmistetaan

1. Valmista espressokahvi käyttämällä suuria kuppeja.
2. Paina näppäintä : merkkivalo vilkkuu.
3. Täytä astia noin 100 grammalla kevytmaitoa jokaista valmistettavaa cappuccinoa kohden.
4. Kun merkkivalo muuttuu kiinteäksi, aseta tyhjä astia cappuccinatoren alle (**1**) ja avaa höyrynuppi (**2**) asentoon tyhjentääksesi paikalla olevan mahdollisen veden ja laita nuppi kiinni.
5. Aseta maitoastia cappuccinatoren (**1**) alle upottamalla cappuccinatore muutamaan millimetriä vettä. Käännä nuppi (**2**) asentoon ja liikuta astiaa hitaasti alhaalta ylöspäin kiinteän vaahdon aikaansaamiseksi.

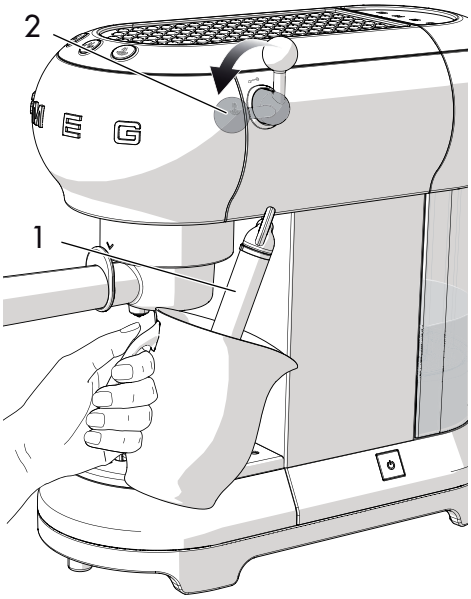

FI

6. Kun maidon tilavuus on kaksinkertaistunut, upota cappuccinatore maitoon ja lämmitä maito 60 °C asti. Pysäytä annostelu kääntämällä höyrynuppia myötäpäivään.
7. Kaada maito espressokahvia sisältäviin kuppeihin.



- Useampien cappuccinojen valmistamiseksi, keitä ensin kaikki kahvit ja vaahdota sitten maito kaikille cappuccinoille.
- Puhdista cappuccinatore aina käytön jälkeen.
- Tyhjennä maitojäämät kääntämällä höyrynuppia saadaksesi höyryn pois.
- Annostele höyryä korkeintaan 60 sekunnin ajan.

3.5 Miten kuumaa vettä annostellaan

1. Käynnistä keitin painamalla ON/OFF - katkaisinta ja odota, että kahvin annostelun merkkivalot palavat kiinteänä.
2. Aseta astia cappuccinatoren alle.
3. Käännä höyrynuppi asentoon saadaksesi kuuman veden ulos.

- Annostele höyryä korkeintaan 60 sekunnin ajan.

3.6 Ohjelmointivalikkoon meno ja asetusten muuttaminen

1. Varmista, että keitin on käyttövalmis ja pidä painettuna näppäintä 10 sekunnin ajan, kunnes kolme näppäintä alkaa vilkkua: keitin on ohjelmointitilassa.
2. Keittimen ohjelmointi omien tarpeiden mukaan.
3. Poistuaksesi valikosta odota 15 sekuntia painamatta näppäimiä.

Kahvin lämpötilan ohjelmointi

1. Ohjelmointivalikkoon meno.
2. Paina näppäintä kahvin lämpötilan valitsemiseksi. Senhetkisen asetuksen merkkivalot syttyvät:

Merkkivalot	Lämpötilan asetus
	Alhainen
	Keskimääräinen
	Korkea

3. Merkkivalot alkavat vilkkua peräkkäin.
4. Paina haluamaasi lämpötilaa vastaavaa näppäintä: alhainen, keskimääräinen tai korkea.
5. Näppäin vilkkuu merkkinä tallennuksen suorittamisesta.

Kahvimäärän asettaminen

Toimi seuraavalla tavalla, mikäli haluat muuttaa annosteltavan kahvin määrää:

1. Aseta kuppi tai kaksi kuppia suodatinkupin valutussuuttimien alle.
2. Paina yhden kupillisen tai kahden kupillisen näppäintä ja pidä sitä painettuna.
3. Keitin alkaa annostella kahvia.
4. Vapauta näppäin kun haluttu kahvimäärä saavutetaan.
5. Merkkivalo vilkkuu osoittaen, että valittu kahvimäärä on tallennettu.

Veden kovuuden ohjelmointi

1. Ohjelmointivalikkoon meno.
2. Paina näppäintä kahvin kovuuden valitsemiseksi. Senhetkisen asetuksen merkkivalot syttyvät:

Merkkivalot	Veden ohjelmointi
	Pehmeä
	Keskimääräinen
	Kova

3. Merkkivalot alkavat vilkkua peräkkäin.

FI

4. Paina veden kovuutta vastaavaa näppäintä:

pehmeä	keskimääräinen	kova
<10°dH	10°dH - 20°dH	> 20°dH
<18°fH	18°fH - 36°fH	> 36°fH
< 180 mg/l CaCo3	180-300 mg/l CaCo3	360 mg/l CaCo3

5. Näppäin vilkkuu merkkinä tallennuksen suorittamisesta.

Automaattisen sammutusajan asetus

Energiansäästön vuoksi kahvinkeittimeen kuuluu automaattinen sammutustoiminto jos kyseessä ei ole pidempiaikainen käyttö.

Käynnistääksesi keittimen uudelleen, paina mitä tahansa ohjauspaneelilla olevaa näppäintä.

Vähentääksesi automaattisen sammutusajan minimiin:

1. Mene ohjelmointivalikkoon.
2. Paina näppäintä automaattisen sammutusajan valitsemiseksi. Senhetkisen asetuksen merkkivalot syttyvät:

Merkkivalot	Ajan ohjelmointi
	9 minuuttia
	30 minuuttia
	3 tuntia

3. Merkkivalot alkavat vilkkua peräkkäin.
4. Paina vastaavaa näppäintä halutun asetusajan kohdalla, valitsemalla 9 minuutin, 30 minuutin tai 3 tunnin väliltä.
5. Näppäin vilkkuu merkkinä tallennuksen suorittamisesta.

Tehdasasetusten palauttaminen

Tehdasasetusten palauttamiseksi:

1. Mene ohjelmointivalikkoon.
2. Käännä höyrynuppi asentoon .
3. Paina näppäintä : kolme merkkivaloa vilkkuvat osoittaen alkuperäisten asetusten palautumista.
4. Käännä höyrynuppi takaisin asentoon .

3.7 Miten säiliö jäähdytetään

Säiliö tulee jäähdyttää jos kahvi halutaan valmistaa heti sen jälkeen kun maito on vaahdotettu cappuccinoa varten.

Jos säiliötä ei jäähdytetä, valmistettu kahvi on palanutta.

1. Aseta astia cappuccinatoren alle ja avaa höyrynuppi kuuman veden annostelemiseksi.

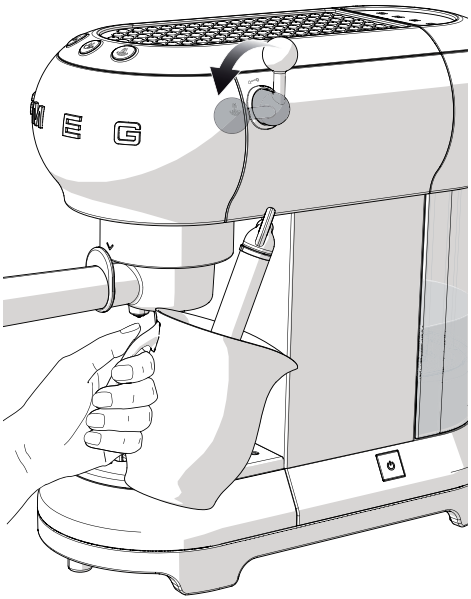

2. Kuuma vesi lakkaa tulemasta ulos kun säiliö on jäähtynyt.
3. Sulje höyrynuppi ja siirry kahvin valmistukseen.

4 Puhdistus ja hoito

4.1 Varoituksia

Väärä käyttö
Sähköiskun vaara

- Irrota pistoke pistorasiasta ennen kahvinkeittimen puhdistamista.
- Älä upota kahvinkeitintä veteen tai muihin nesteisiin.
- Anna kahvinkeittimen jäähtyä ennen sen puhdistamista.

Väärä käyttö
Pinnoille syntyvien vahinkojen vaara

- Älä käytä höyrysuihkeita kahvinkeittimen puhdistamiseksi.
- Älä käytä metallipinnoituksilla käsiteltyjen osien puhdistuksessa (kuten esimerkiksi anodisoinneissa, nikkelöinnissä, kromauksissa) klooria, ammoniakkia tai valkaisuainetta sisältäviä puhdistusaineita.
- Älä käytä hankaavia tai syövyttäviä puhdistusaineita (esim. jauhetuotteita, tahranpoistoaineita ja metallisia sieniä).
- Älä käytä karkeita ja hankaavia materiaaleja tai teräviä, metallisia lastoja.

4.2 Kahvinkeittimen rungon puhdistus

Ulkopintojen hyvän kunnon säilyttämiseksi ne tulee puhdistaa säännöllisesti jokaisen käyttökerran jälkeen. Pintojen tulee antaa jäähtyä ennen niiden puhdistamista. Puhdista pehmeällä ja kostealla liinalla.

4.3 Kahvinkeittimen osien puhdistus

Tippa-alustan puhdistus

Tippa-alustaan kuuluu punainen koho (**1**), joka työntyy kuppialustasta kun nesteen maksimimäärä ylittyy.

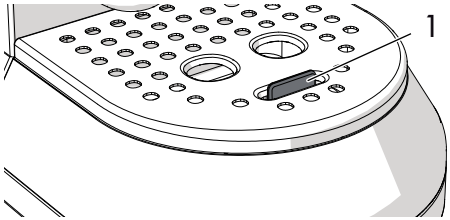

1. Irrota kuppialusta (**2**) ja sitten tippa-alusta (**3**) sen tyhjentämiseksi.

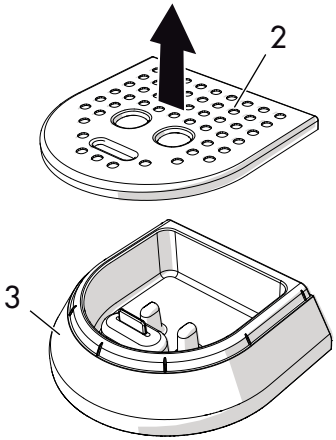

2. Puhdista alusta liinalla ja asemoi se takaisin yhdessä kuppialustan kanssa.

Kahvisuodattimien puhdistus

Puhdista kahvisuodattimet säännöllisesti juoksevan veden alla. Jos aukot ovat tukossa, puhdista ne neulalla tai harjalla.

Cappuccinatoren puhdistus

Puhdista cappuccinatore välittömästi käytön jälkeen

1. Käännä höyrynuppia saadaksesi höyryn ja sen sisälle jääneen maidon pois.
2. Sammuta keitin painamalla ON/OFF-katkaisinta.
3. Pidä cappuccinatoren (**1**) putkea paikoillaan yhdellä kädellä ja käännä toisella cappuccinatorea (**2**) vastapäivään ja vedä sitä alasuuntaan.

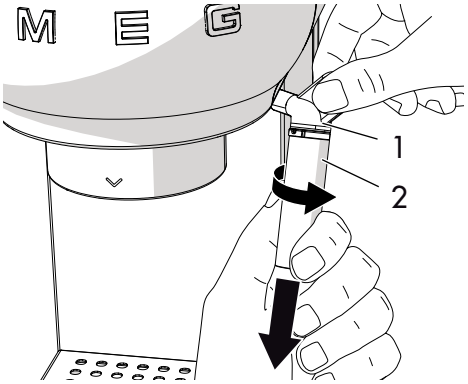

4. Irrota kumisuutin (**3**) cappuccinatoren putkesta vetämällä sitä alasuuntaan.

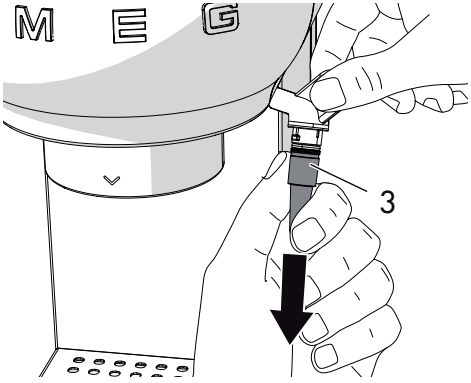

5. Pese cappuccinatore ja suutin huolellisesti haalealla vedellä.
6. Tarkista, että aukko (**4**) ei ole tukossa.

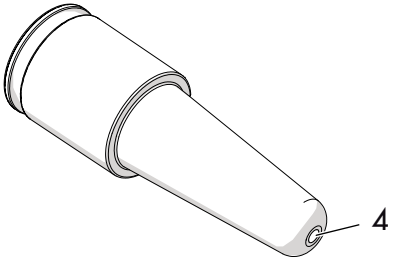

7. Aseta suutin (**3**) cappuccinatore putken sisälle (**1**) ja asemoi cappuccinatore (**2**) työntämällä sitä yläsuuntaan ja kääntämällä vastapäivään.
8. Asenna cappuccinatore paikoilleen noudattamalla puhdistusohjeita päinvastaisessa järjestyksessä.

Säiliön vesikanavan puhdistus

Säiliön vesikanava tulee huuhdella 200 annostellun kahvikupin välein annostelemalla noin 500 ml vettä painamalla kahvinäppäintä asettamatta kuitenkaan kahvijauhetta tai -podia paikoilleen.

Vesisäiliön puhdistus

Puhdista vesisäiliö noin kerran kuukaudessa kostealla liinalla ja miedolla pesuaineella.

4.4 Kalkinpoisto

Kalkinpoisto on suoritettava keittimessä kun näppäimen oranssi merkkivalo syttyy palamaan.

1. Täytä vesisäiliö vesi- ja kalkinpoistoaineesta valmistetulla liuoksella valmistajan antamia annoksia noudattamalla.
2. Paina ON/OFF-katkaisinta.
3. Aseta suodatinkuppi ja asemoi astia cappuccinatoren alle.
4. Odota, että merkkivalot tai palavat kiinteinä.
5. Pidä painettuna näppäintä 10 sekunnin ajan, kunnes kolme näppäintä alkavat vilkkua peräkkäin.
6. Käännä höyrynuppi asentoon .
7. Paina käynnistääksesi kalkinpoiston.
8. Kalkinpoistojakso suorittaa automaattisesti jaksottaisen huuhtelujaksosarjan kahvinkeittimen sisällä olevan kalkin poistamiseksi, kunnes säiliö tyhjenee kokonaan.
9. Kalkinpoistojakso keskeytyy ja oranssi merkkivalo vilkkuu.
10. Irrota vesisäiliö, tyhjennä ja huuhtele se.
11. Täytä säiliö osoitettuun maksimitasoon asti vedellä ja aseta se paikoilleen.
12. Aseta astia cappuccinatoren alle ja tarkista, että höyrynuppi on asennossa .
13. Paina höyrynuppia uudelleen huuhtelujakson käynnistämiseksi.
14. Kun säiliö on tyhjä se merkitsee, että huuhtelujakso on päättynyt ja oranssi merkkivalo sammuu.
15. Käännä höyrynuppi asentoon .

Vakavien henkilövahinkojen vaara

- Kalkinpoistoaine sisältää happoja, jotka voivat ärsyttää ihoa ja silmiä.
- Noudata huolella valmistajan antamia ohjeita ja pakkauksessa lukevia turvallisuusvaroituksia jos se joutuu kosketuksiin ihon tai silmien kanssa.
- Käytä Smegin suosittelemia kalkinpoistoaineita estääksesi kahvinkeittimelle syntyviä vahinkoja.

Säiliön vesikanavan kalkinpoisto ja huuhtelu

Kalkinpoistojakson aikana, sulje höyrynuppi toisinaan saadaksesi kalkinpoistoaineen ulos säiliöstä.

Huuhtelujakson aikana, sulje höyrynuppi toisinaan vesikanavan huuhtelemiseksi.



4.5 Mitä tehdä, jos..

Ongelma	Mahdollinen syy	Ratkaisu
Kahvia ei tule ulos	Säiliössä ei ole vettä.	Täytä säiliö.
	Suodattimen aukot tukossa.	Puhdista suodatin harjaa tai neulaa käyttämällä.
	Säiliötä ei ole asetettu oikein paikoilleen.	Laita säiliö oikein paikoilleen.
	Kalkkia paikalla.	Suorita kalkinpoistojakso.
Kahvia tiputtaa suodatinkupista eikä suuttimista	Suodatinkuppia ei ole kiinnitetty oikein tai se on likainen.	Kiinnitä suodatinkuppi oikein ja käännä se ääriliikkeeseen asti. Puhdista suodatinkuppi.
	Vesikanavan tiiviste on kulunut.	Vaihdata se valtuutetussa huoltokeskuksessa.
	Suuttimien aukot ovat tukossa.	Puhdista suuttimien aukot.
Suodatinkuppi ei kytkeydy kahvinkeittimeen	Suodatinta on täytetty liikaa.	Käytä varustuksiin kuuluvaa mittalusikkaa ja oikeaa suodatinta.
Kahvinkeitin ei toimi ja kaikki merkkivalot vilkkuvat	Mahdollinen vika.	Kytke kahvinkeitin irti ja käänny valtuutetun huoltokeskuksen puoleen.

Ongelma	Mahdollinen syy	Ratkaisu
Kahvin vaahto on vaaleaa ja valuu nopeasti suuttimesta	Kahvijauhetta ei ole puristettu riittävästi.	Purista kahvia enemmän.
	Kahvijauheen määrä on liian pieni.	Lisää määrää.
	Jauhatus on karkeaa.	Käytä ainoastaan espressokeittimelle tarkoitettua kahviseosta.
	Kahvijauheen laatu ei ole oikea.	Vaihda kahvijauheen laatua.
Kahvin vaahto on tummaa ja valuu hitaasti suuttimesta	Kahvijauhetta on puristettu liikaa.	Paina kahvia vähemmän.
	Kahvijauheen määrä on liian suuri.	Vähennä määrää.
	Vesikanava tai suodatin on tukossa.	Puhdista kanava ja suodatin.
	Kahvijauhe on liian hienoa.	Käytä ainoastaan espressokeittimelle tarkoitettua kahviseosta.
	Kalkkia paikalla.	Suorita kalkinpoistojakso.

Ongelma	Mahdollinen syy	Ratkaisu
Merkkivalot ja vilkkuvat muutaman sekunnin	Höyrynuppi auki	Sulje höyrynuppi.
	Säiliön lämpötila korkea.	Jäähdytä säiliö.
	Kalkkia paikalla.	Suorita kalkinpoistojakso.
	Säiliössä ei ole vettä.	Täytä säiliö.
	Vesikanava tai suodatin tukossa.	Puhdista säiliön kanava ja suodatin.
	Säiliötä ei ole asetettu oikein paikoilleen.	Laita säiliö oikein paikoilleen.
Kahvi ei ole kuumaa	Keitin on ollut pitkään pois käytöstä.	Lisää kahvin lämpötilaa ohjelmointivalikosta noudattamalla kappaleessa "Kahvin lämpötilan ohjelmointi" annettuja ohjeita. Käyttämällä samaa kahvinvalmistuksessa käytettyä kuppia, annostele kuumaa vettä siten, että kuppi lämpenee.

Jos ongelma ei ole ratkennut tai jos kyseessä on muunlainen vika, ota yhteys alueella toimivaan huoltokeskukseen.

Kjære kunde,
Tusen takk for at du har valg en kaffemaskin fra Smegs 50-tallslinje.
Ved å velge et av våre produkter har du bestemt deg for løsninger med nyskapende teknisk design, som med sin estetiske kvalitet, utgjør unike innredningselementer.
Et husholdningsapparat fra Smeg koordineres nemlig alltid perfekt med de andre produktene i serien, og samtidig kan det utgjøre et designobjekt i kjøkkenet.
Vi håper at du vil sette pris på alle funksjonene til husholdningsapparatet ditt.
For ytterligere informasjon om produktet kan du besøke: www.smeg.com eller www.smeg50style.com.

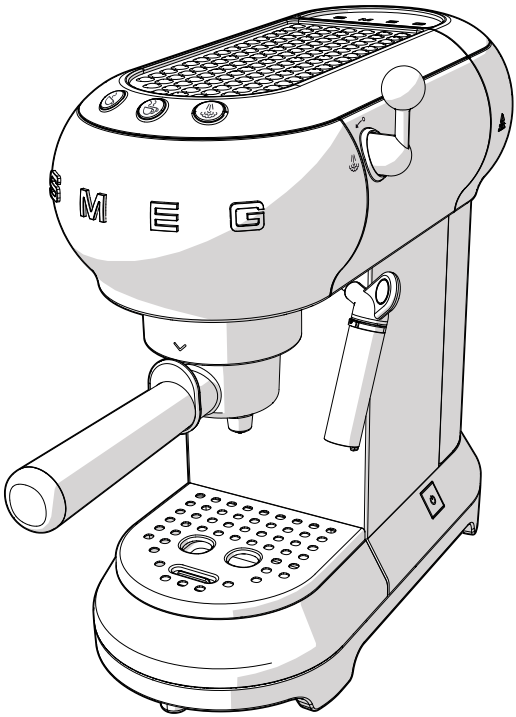

Modell ECF01
Kaffemaskin

Innholdsfortegnelse

1	**Advarsler**	**268**
1.1	Innledning	268
1.2	Denne bruksanvisningen	268
1.3	Bruksformål	268
1.4	Generelle sikkerhetsregler	268
1.5	Produsentens ansvar	271
1.6	Typeskilt	271
1.7	Kassering	271
2	**Beskrivelse**	**272**
2.1	Beskrivelse av produktet	272
3	**Bruk**	**273**
3.1	Før første gangs bruk	273
3.2	Første gangs bruk	274
3.3	Hvordan tilberede espressokaffe	275
3.4	Hvordan tilberede cappuccino	277
3.5	Hvordan føre ut varmt vann	278
3.6	Adgang til programmeringsmenyen og endring av innstillingene	278
3.7	Hvordan avkjøle kokeenheten.	281
4	**Rengjøring og vedlikehold**	**282**
4.1	Advarsler	282
4.2	Rengjøring av hoveddelen av kaffemaskinen	282
4.3	Rengjøring av komponentene i kaffemaskinen	282
4.4	Avkalking	284
4.5	Hva gjør man hvis...	285

NO

Vi anbefaler deg å lese nøye gjennom bruksanvisningen. Den inneholder alle nødvendige anvisninger for å bevare produktets estetiske og funksjonelle egenskaper over tid.
For mer informasjon om produktet besøker du: www.smeg.com

1 Advarsler

1.1 Innledning

Viktig informasjon for brukeren:

Advarsler



Generell informasjon om denne bruksanvisningen, om sikkerhet og kassering etter endt levetid.

Beskrivelse



Beskrivelse av produktet.

Bruk



Informasjon om bruken av produktet.

Rengjøring og vedlikehold



Informasjon om riktig rengjøring og vedlikehold av produktet.



Sikkerhetsregler



Informasjon



Råd

1.2 Denne bruksanvisningen

Denne bruksanvisningen er en viktig del av produktet og må derfor oppbevares intakt og på et sted som er lett tilgjengelig for brukeren, under hele produktets levetid.

1.3 Bruksformål

Produktet kan brukes til å tilberede espressokaffe og cappuccino ved brukt av malt kaffe eller kaffeputer. Enhver annen bruk er feilaktig bruk. Ikke bruk produktet til andre formål enn det er laget for.

1.4 Generelle sikkerhetsregler

- Produktet må ikke brukes av personer (inkludert barn) med reduserte fysiske, sansemessige eller mentale evner, eller som har manglende erfaring eller kjennskap til produktet, med mindre de overvåkes av eller får opplæring i sikker bruk av produktet av en person som er ansvarlig for deres sikkerhet.
- Hold øye med barna for å passe på at de ikke leker med produktet.
- Rengjøring og vedlikehold må ikke utføres av barn uten oppsyn.

- Legg aldri produktet i vann.
- Dette produktet er kun laget for å brukes i hjemmet. Det kan ikke brukes:
  - På kjøkken i butikker, kontorer eller andre arbeidsmiljøer.
  - på gårder/gårdsturisme
  - av gjester på hoteller, moteller eller andre overnattingssteder
  - på bed and breakfast.
- Hvis strømkabelen er skadet, må du kontakte teknisk service som vil sørge for å skifte den ut for å unngå alle former for farer.

Kun for europeiske markeder:

- Dette produktet kan brukes av barn som er eldre enn 8 år hvis de er under oppsyn av eller har fått instrukser i bruken av produktet og forstår risikoen forbundet med dette.
- Rengjøring og vedlikehold kan utføres av barn over 8 år, så fremt de overvåkes av voksne.
- Hold produktet og strømkabelen utenfor rekkevidden til barn som er under 8 år.
- Barn må ikke leke med produktet.
- Produktet kan benyttes av personer med reduserte fysiske, sansemessige eller mentale evner, eller som har manglende erfaring eller kjennskap til produktet, hvis de overvåkes av eller får opplæring i sikker bruk av produktet og hvis de er oppmerksomme på farene knyttet til dette.
- Koble produktet fra strømforsyningen før alle operasjoner som angår montering, demontering og rengjøring.



Varme overflater

- Overflater med dette symbolet blir varme under bruk. Symbolet finnes bare på enkelte modeller.

NO

Advarsler

For dette produktet

- Følg alle sikkerhetsinstruksjonene for trygg bruk av produktet.
- Les denne bruksanvisningen nøye før du bruker produktet.
- Slå av produktet straks etter bruk.
- Ikke etterlat produktet uten overvåkning når det er i funksjon.
- Koble alltid mikseren fra strømkontakten hvis den etterlates uten tilsyn, før montering og demontering av komponenter, og før rengjøring.
- Ta ut strømkabelen før du foretar rengjøring og ved eventuelle feil.
- La kaffemaskinen avkjøles før rengjøring.
- Ikke bruk kaffemaskinen uten vann i beholderen eller uten beholderen.
- La det være minst 3 cm mellom kaffemaskinen og eventuelle side- eller bakvegger, og la det være minst 15 cm over kaffemaskinen.
- Fare for forbrenning! Kaffemaskinen blir varm og produserer varmt vann og damp under bruk.
- Fare for forbrenning! Ikke ta på koppevarmeren mens produktet er i bruk.
- Ikke bruk kaffemaskinen sammen med deler eller tilbehør til andre produkter.
- Bruk kun originale reservedeler fra produsenten. Bruk av reservedeler som ikke er anbefalt av produsenten kan føre til brann, elektrisk støt eller personskader.
- Sett kaffemaskinen kun på flate og tørre overflater.
- Unngå å fukte eller sprute væske på kaffemaskinen. Ved kontakt med væsker må du straks trekke strømkabelen ut fra stikkontakten og tørke grundig: Fare for elektrisk støt!
- Ikke bruk aggressive rengjøringsmidler eller skarpe gjenstander for å rengjøre kaffemaskinen.
- Ikke foreta endringer på produktet.
- Forsøk aldri å slukke flammer/ branntilløp med vann. Slå av produktet, trekk ut strømkabelen og dekk til flammen med et lokk eller et brannteppe.
- Unngå at strømkabelen kommer i kontakt med skarpe kanter.
- Ikke plasser produktet over eller i nærheten av tente gassbrennere eller elektriske plater, inne i en ovn eller i nærheten av varmekilder.
- Ikke plasser produktet i nærheten av kraner eller vasker.

1.5 Produsentens ansvar

Produsenten er ikke ansvarlig for skader på personer eller eiendom forårsaket av:

- bruk av produktet til annen bruk enn den som er beskrevet,
- manglende lesning av brukerhåndboken,
- tukle med noen del av produktet,
- bruk av uoriginale reservedeler
- manglende respekt for sikkerhetsadvarslene

1.6 Typeskilt

Tekniske data, serienummeret og merkingen er oppført på typeskiltet. Typeskiltet må ikke fjernes.

1.7 Kassering



Dette produktet må kasseres adskilt fra annet avfall (Direktiv 2012/19/EU). I henhold til gjeldende EU-direktiver, inneholder dette produktet ingen stoffer i slike konsentrasjoner, at de kan vurderes som farlige for helse og miljø.



Elektrisk spenning
Fare for elektrisk støt

- Slå av hovedstrømforsyningen.
- Koble strømkabelen fra strømforsyningen.

- **Gamle elektriske apparater må ikke kasseres sammen med husholdningsavfallet!** I overensstemmelse med gjeldende lover, må elektriske apparater ved endt levetid leveres inn til avfallshåndteringsstasjoner for elektrisk og elektronisk avfall. På denne måten kan man resirkulere dyrebare materialer som kommer fra gamle apparater, og dermed beskytte miljøet. For ytterligere informasjon, kontakt lokale myndigheter eller autoriserte avfallshåndteringsselskaper.

Som emballasje for våre produkter benytter vi gjenbrukbare materialer som ikke forurenser miljøet.

- Lever emballasjen til en gjenbruksstasjon.



Plastemballasje
Fare for kvelning

- Ta vare på emballasjen på en forsvarlig måte.
- Ikke la barn leke med plastemballasjen.

NO

2 Beskrivelse

2.1 Beskrivelse av produktet

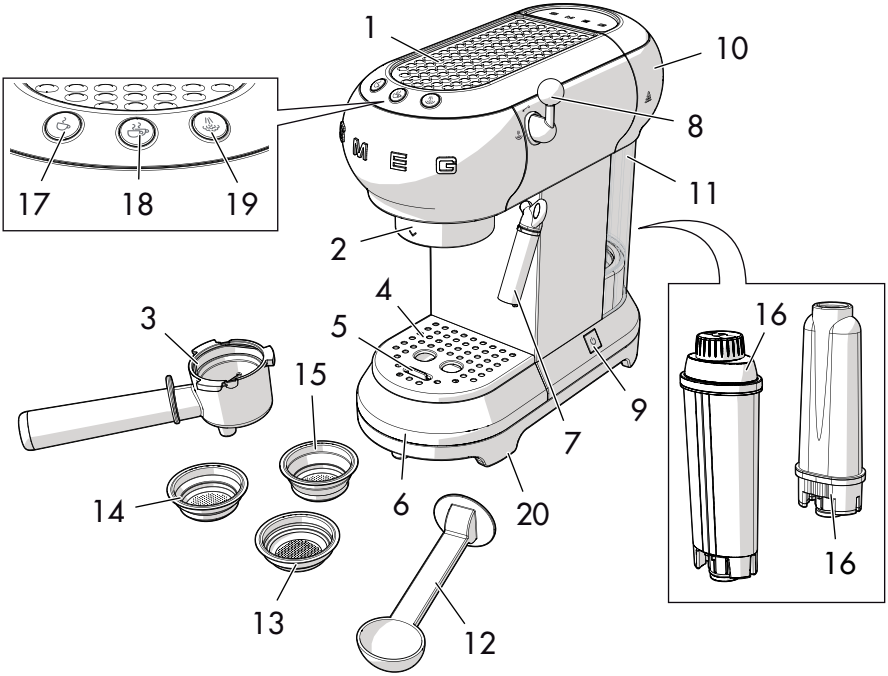

Modell ECF01 - Kaffemaskin

1 Koppevarmer
2 Varmtvannsdyse
3 Filterholder
4 Koppebrett i stål
5 Flottør
6 Dryppeskål i rustfritt stål
7 Varmtvanns-/damputtak/ Cappuccinatore
8 Dampbryter
9 ON/OFF-bryter
10 Lokk til vannbeholder
11 Vannbeholder (1 liter)
12 Måleskje/tamper
13 Filter for kaffepute
14 Filter for malt kaffe 1 kopp
15 Filter for malt kaffe 2 kopper
16 Filter mykgjøring av vann (tilbehør)
17 Kaffetast 1 kopp (hvit kontrollampe)
18 Kaffetast 2 kopper (hvit kontrollampe)
19 Damptast (hvit kontrollampe)/ Avkalkingstast (oransje kontrollampe)
20 Sklisikre føtter

3 Bruk

Fare for elektrisk støt

- Sett støpselet inn i en godkjent, jordet stikkontakt.
- Ikke tukle med jordingen.
- Ikke bruk adaptere.
- Ikke bruk skjøteledning.
- Manglende overholdelse av disse instruksjonene kan føre til dør, brann eller elektrisk støt.

3.1 Før første gangs bruk

1. Fjern eventuelle etiketter eller klistremerker fra kaffemaskinen.
2. Vask og tørk alle delene av kaffemaskinen grundig (se «4 Rengjøring og vedlikehold»).
3. Fjern lokket (**1**) ved å dra det oppover og trekk deretter ut beholderen (**2**).

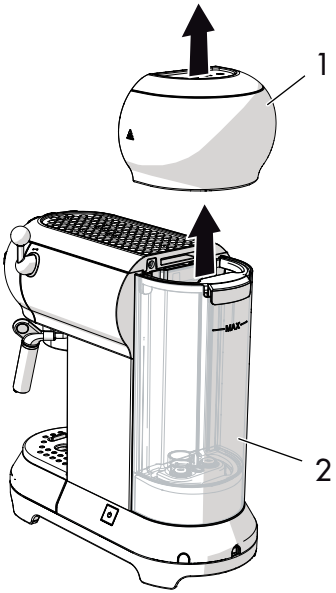

4. Fyll beholderen (**2**) med friskt og rent vann rett fra kranen eller bruk en karaffel, men pass på at du ikke overstiger maksimalnivået som er angitt på beholderen.

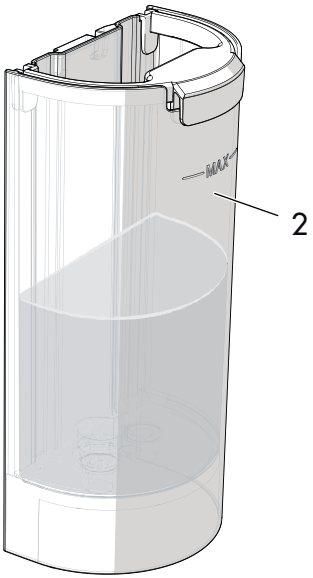

Fare for skader

- Ikke bruk kaffemaskinen uten vann i beholderen eller uten at beholderen er satt inn.

De delene som kan komme i kontakt med næringsmidler er laget av materialer som samsvarer med forskriftene i gjeldende lovgivning.

NO

3.2 Første gangs bruk

1. Slå på kaffemaskinen ved å trykke på bryteren ON/OFF (**1**): kontrollampene til de tre tastene (**2**), (**3**) og (**4**) blinker i rekkefølge.

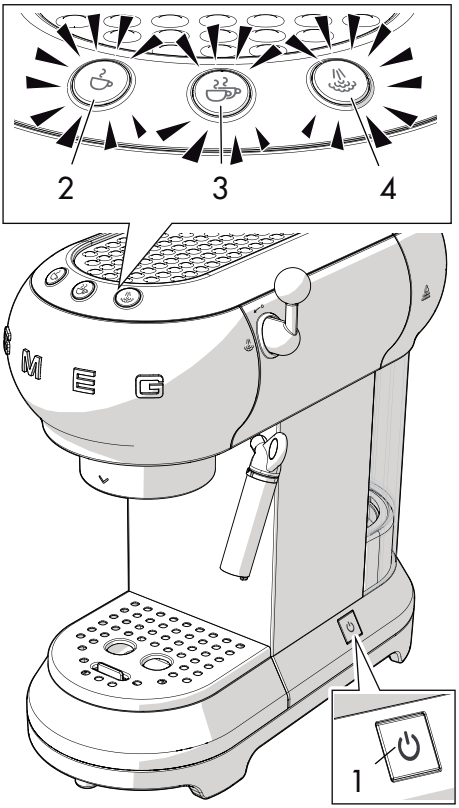

2. Kontrollampene (**2**) og (**3**) blinker for å indikere at maskinen varmes opp til den forhåndsinnstilte temperaturen. Kaffemaskinen er klar til bruk så snart kontrollampene slutter å blinke.

Ved første gangs bruk må du sørge for å skylle de innvendige kretsene:

- Fest filterholderen til kaffemaskinen.
- Plasser en beholder under kaffeuttaket og trykk på tasten .
- Gjenta denne framgangsmåten 5 ganger.

Skylling av de innvendige kretsene anbefales også i tilfeller der kaffemaskinen ikke har vært i bruk over lengre tid.

3. Sett en beholder under varmtvanns-/ damputtaket (**4**).
4. Vri dampbryteren (**5**) i posisjonen og før ut 100 ml vann.

5. Sett dampbryteren (**5**) tilbake i posisjonen ↙°.

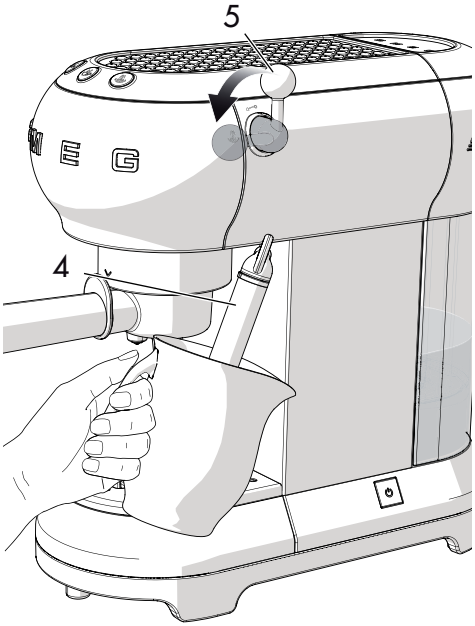

Tilbered 4/5 kaffe eller 4/5 cappuccino for å oppnå et optimalt resultat.

Filtre

Kaffemaskinen er utstyrt med tre filtre: filter for en kopp, filter for to kopper og filter for kaffepute. Under hver filter finner du det tilhørende symbolet.

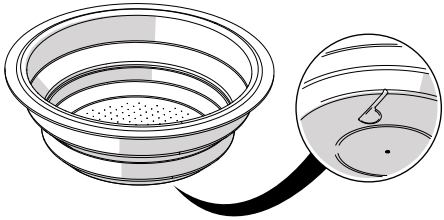

3.3 Hvordan tilberede espressokaffe

Malt kaffe:

1. Sett inn filteret for malt kaffe (**1**) i filterholderen (**2**), velg mellom filteret for en kopp ☕ og filteret for to kopper ☕☕.

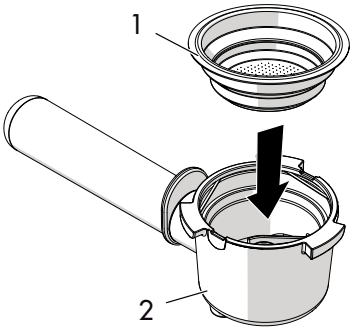

2. Press den malte kaffen ved hjelp av tamperen (**3**).

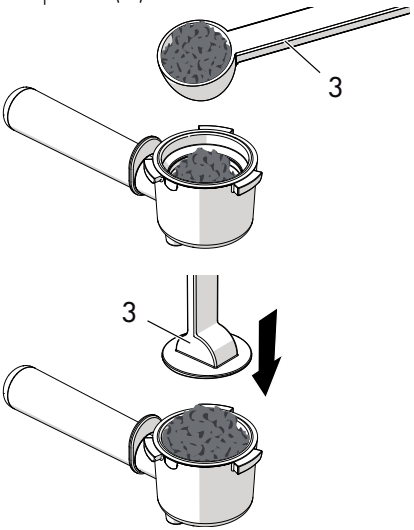

NO

3. Fjern malt kaffe som overstiger kanten på filterholderen. Fest filterholderen ved å plassere håndtaket på linje med ^ og drei det mot høyre til posisjonen v.

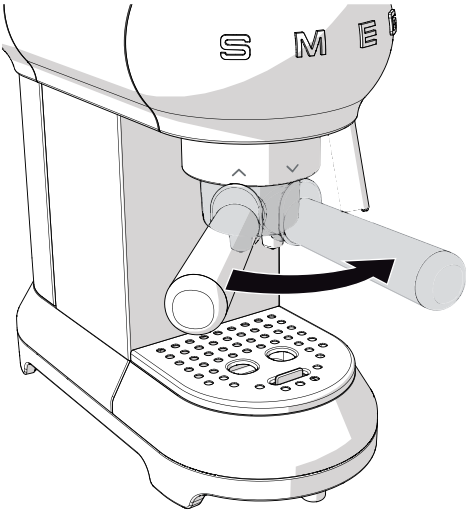

- For en kopp fyller du filteret med en strøken måleskje med kaffe, (cirka 7 gram.)
- For to kopper fyller du filteret med to strøkne måleskjeer.
- For å få en sterk kaffe presser du kaffen godt med tamperen.
- For å få en mildere kaffe presser du kaffen mindre med tamperen.

4. Sett koppen eller koppene under tutene på filterholderen og trykk på utførselstasten eller .

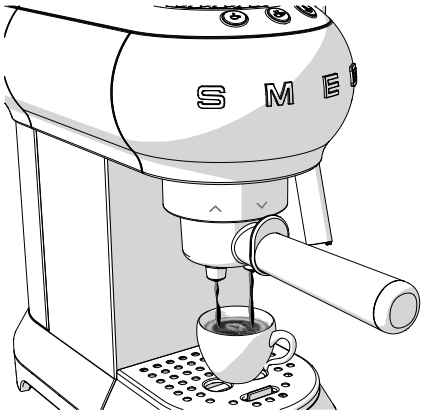

Fare for forbrenning

- For å unngå sprut må du ikke løsne filterholderen under utførselen, men vente noen sekunder til utførselen er over.

Det er helt normalt at de første kaffene ikke har helt riktig temperatur etter at maskinen ikke har vært i bruk på en stund (over 30 minutter).

Råd for å straks oppnå en varm kaffe er angitt i avsnittet «4.5 Hva gjør man hvis...»

Kaffeputer:

1. Legg i en kaffepute i filterholderen.
2. Forsøk å sentrere kaffeputen mest mulig i filterholderen når du legger den i.
3. Fortsett som for malt kaffe.

Fare for forbrenning

- For å unngå sprut må du ikke løsne filterholderen under utførselen, men vente noen sekunder til utførselen er over.

- Utførelsen kan avbrytes når som helst ved å trykke på utførselstasten.
- For å øke mengden kaffe i koppen holder du utførselstasten inne.

3.4 Hvordan tilberede cappuccino

1. Tilbered espressokaffe, men bruk store kopper.
2. Trykk på tasten : kontrollampen blinker
3. Fyll en beholder med 100 g kald lettmelk for hver cappuccino du vil lage.
4. Når kontrollampen slutter å blinke setter du en tom beholder under cappuccinatore (**1**) og åpner dampbryteren (**2**) i posisjonen for å tømme ut eventuelt vann og steng deretter bryteren.
5. Sett beholderen med melken under cappuccinatore (**1**) og putt cappuccinatore noen millimeter ned i melken. Vri bryteren (**2**) til posisjonen og beveg beholderen langsomt nedefra og oppover for å få et mer kremet skum.

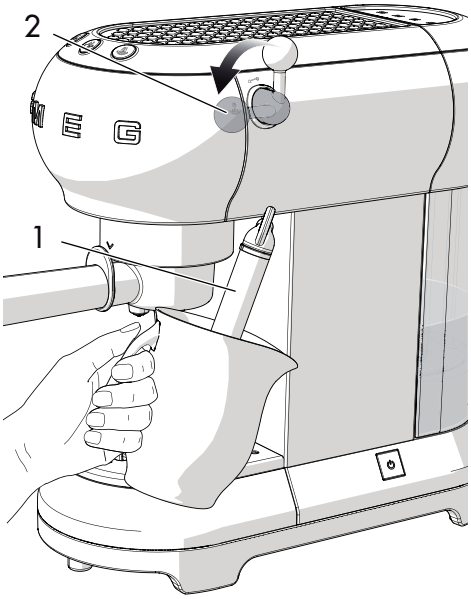

NO

6. Når melkevolumet er doblet putter du cappuccinatore ned i dybden og varer melken til 60°C. Stans uttaket ved å dreie dampbryteren i klokkeretningen.
7. Hell melken i koppene med espressokaffe.



- For å lage flere cappuccinoer tilbereder du først alle kaffene og skummer deretter melken til alle capuccinoene.
- Av hygieniske årsaker anbefaler vi å rengjøre cappuccinatore hver gang etter bruk.
- Tøm ut melkerestene ved å dreie på dampbryteren for å føre ut damp.
- Før ut damp i maksimalt 60 sekunder.

3.5 Hvordan føre ut varmt vann

1. Slå på maskinen ved bruk av bryteren ON/OFF og vent til varsellampene for utførsel av kaffe lyser uten å blinke.
2. Sett en beholder under cappuccinatore.
3. Vri dampbryteren til posisjonen for å føre ut varmt vann.

- Før ut damp i maksimalt 60 sekunder.

3.6 Adgang til programmeringsmenyen og endring av innstillingene

1. Forsikre deg om at maskinen er klar til bruk og hold tasten inne i 10 sekunder til de tre tastene begynner å blinke: maskinen er i programmeringsmodus.
2. Still inn maskinen i henhold til dine behov.
3. For å gå ut fra menyen venter du i 15 sekunder uten å trykke på noen tast.

Stille inn kaffetemperatur

1. Gå inn programmeringsmenyen.
2. Trykk på tasten for å velge kaffetemperaturen. Kontrollampene for gjeldende innstilling tennes:

Kontrollampe	Temperaturinnstilling
	Lav
	Middels
	Høy

3. Kontrollampen begynner å blinke i rekkefølge.
4. Trykk inn den tasten som tilsvarer den temperaturen du ønsker: Lav, middels eller høy.
5. Tasten blinker for å angi at valget lagres.

Stille inn kaffemengde

For å endre mengden kaffe som føre ut av maskinen:

1. Sett en eller to kopper under tutene på filterholderen.
2. Trykk på tasten for en kopp eller for to kopper og hold den inne.
3. Maskinen begynner å føre ut kaffe.
4. Slipp tasten straks du oppnår ønsket kaffemengde.
5. Kontrollampen blinker for å indikere at den valgte mengden er lagret.

Stille inn vannhardheten

1. Gå inn programmeringsmenyen.
2. Trykk på tasten for å velge vannhardheten. Kontrollampene for gjeldende innstilling tennes:

Kontrollampe	Vanninnstilling
	Mykt
	Middels
	Hardt

3. Kontrollampen begynner å blinke i rekkefølge.

NO

4. Trykk på tasten for vannhardhet:

mykt	middels	hardt
<10°dH	10°dH - 20°dH	> 20°dH
<18°fH	18°fH - 36°fH	> 36°fH
< 180 mg/l CaCo3	180-300 mg/l CaCo3	360 mg/l CaCo3

5. Tasten blinker for å angi at valget lagres.

Stille inn tiden for automatisk slukking

Av energisparingshensyn er kaffemaskinen utstyrt med en funksjon med automatisk slukking hvis den ikke brukes over lengre tid.

For å slå på produktet igjen trykker du på en hvilken som helst tast på kontrollpanelet.

For å stille inn tiden for automatisk slukking:

1. Gå inn programmeringsmenyen.
2. Trykk på knappen for å vise tiden for automatisk slukking. Kontrollampene for gjeldende innstilling tennes:

Kontrollampe	Tidsinnstilling
	9 minutter
	30 minutter
	3 timer

3. Kontrollampen begynner å blinke i rekkefølge.
4. Trykk på tasten for den tiden du ønsker å stille inn, velg mellom 9 minutter, 30 minutter eller 3 timer.
5. Tasten blinker for å angi at valget lagres.

Gjenoppretting av fabrikkinnstillingene

For å gjenopprette fabrikkinnstillingene:

1. Gå inn programmeringsmenyen.
2. Drei dampbryteren til posisjonen .
3. Trykk på tasten : De tre kontrollampene blinker for å indikere at originalinnstillingene gjenopprettes.
4. Drei dampbryteren til posisjonen .

3.7 Hvordan avkjøle kokeenheten

Kokeenheten må avkjøles hvis du ønsker å tilberede en kaffe rett etter å ha skummet melk til en cappuccino.

Hvis kokeenheten ikke avkjøles vil kaffen bli brent.

1. Sett en beholder under cappuccinatore og åpne dampbryteren for å føre ut varmt vann.

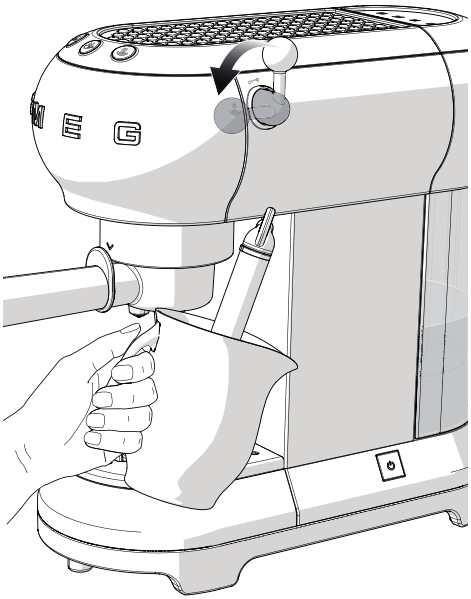

2. Det varme vannet slutter å komme ut med en gang kokeenheten er avkjølt.
3. Steng dampbryteren igjen og fortsett med å tilberede kaffe.

4 Rengjøring og vedlikehold

4.1 Advarsler

Feilaktig bruk
Fare for elektrisk støt

- Fjern støpselet fra strømuttaket før du foretar rengjøring av kaffemaskinen.
- Ikke legg kaffemaskinen i vann eller andre væsker.
- La kaffemaskinen avkjøles før rengjøring.

Feilaktig bruk
Fare for skader på overflatene

- Ikke bruk dampstråler til rengjøring av kaffemaskinen.
- Ikke bruk rengjøringsprodukter som inneholder klor, ammoniakk eller blekemiddel på metalldelene (f.eks. anodisering, fornikling eller kromatering).
- Ikke bruk slipende eller etsende rengjøringsmidler (f.eks. pulverprodukter, flekkfjernere og stålsvamper).
- Ikke bruk grove eller slipende materialer eller kvasse metallskraper.

4.2 Rengjøring av hoveddelen av kaffemaskinen

For å bevare de utvendige overflatene i god stand, må de rengjøres regelmessig etter bruk. La dem kjøle seg ned først. Rengjør med en myk og fuktig klut.

4.3 Rengjøring av komponentene i kaffemaskinen

Rengjøring av dryppeskålen

Dryppeskålen er utstyrt med en rødfarget flottør (**1**) som stikker ut fra koppebrettet så snart maksimalnivået for væske er nådd.

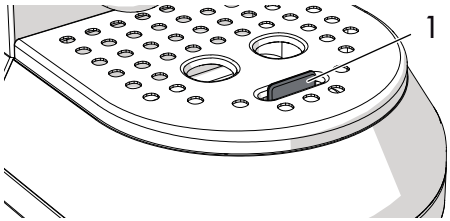

1. Fjern koppebrettet (**2**) og deretter dryppeskålen (**3**) for å tømme den.

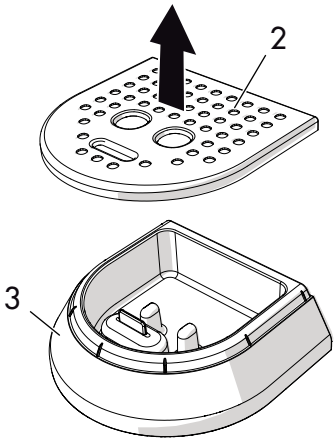

2. Rengjør dryppskålen med en klut og sett den på plass igjen sammen med koppebrettet.

Rengjøring av kaffefiltrene

Rengjør kaffefiltrene regelmessig under rennende vann. Hvis hullene er tette må du rengjøre dem med en nål eller en børste.

Rengjøring av cappuccinatore

Renjgør cappuccinatore straks etter bruk.

1. Drei dampbryteren for å føre ut litt vann og skylle ut melken som er igjen.
2. Slå av maskinen ved å trykke på bryteren ON/OFF.
3. Hold slangen på cappuccinatore (**1**) med en hånd, og med den andre drei cappuccinatore (**2**) mot klokkeretningen og trekk den av ved å dra nedover.

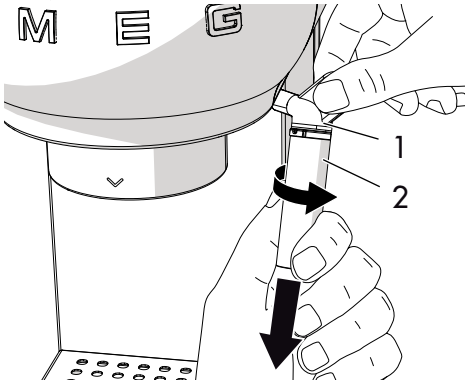

4. Fjern gummidysen (**3**) fra røret på cappuccinatore ved å dra den nedover.

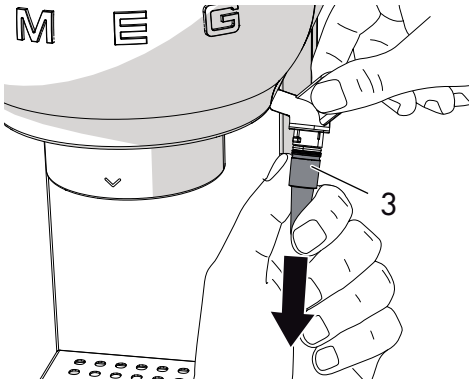

5. Vask cappuccinatore og dysen grundig i lunkent vann.
6. Kontroller at hullet (**4**) ikke er tett.

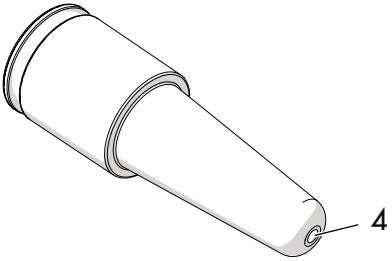

7. Sett inn dysen (**3**) inne i slangen på cappuccinatore (**1**) og sett på plass cappuccinatore (**2**) igjen ved å dytte den oppover og dreie den mot klokkeretningen.
8. Sett cappuccinatore på plass igjen, i henhold til instruksjonene for rengjøring, men i motsatt rekkefølge.

Rengjøring av varmtvannsdysen

Varmtvannsdysen skal skylles etter omtrent hver 200. kaffe ved å føre ut cirka 500 ml vann ved å trykke på kaffetasten uten å legge i malt kaffe eller kaffepute.

Rengjøring av vannbeholderen

Rengjør vannbeholderen cirka en gang i måneden med en fuktig klut og mildt rengjøringsmiddel.

4.4 Avkalking

Maskinen skal avkalkes når den oransje kontrollampen på tasten tennes.

1. Fyll vannbeholderen med en løsning av vann og avkalkingsmiddel, i det forholdet som anbefales av produsenten.
2. Trykk på bryteren ON/OFF.
3. Fjern filterholderen og sett en beholder under cappuccinatore.
4. Vent til kontrollampene eller lyser uten å blinke.
5. Hold tasten inne i 10 sekunder til de tre tastene begynner å blinke i rekkefølge.
6. Drei dampbryteren til posisjonen .
7. Trykk på for å sette i gang avkalkingen.
8. Avkalkingssyklusen foretar automatisk en serie med regelmessige skyllinger for å fjerne kalken fra innsiden av kaffemaskinen, til beholderen er tømt.
9. Avkalkingssyklusen avbrytes og den oransje kontrollampen blinker.
10. Fjern vannbeholderen, tøm den og skyll den.
11. Fyll beholderen med vann til maksimalnivå og sett den på plass.
12. Sett en tom beholder under cappuccinatore og kontroller at dampbryteren er i posisjonen .
13. Trykk en gang til på damptasten for å starte en skyllesyklus.
14. Når beholderen er tom betyr det at skyllesyklusen er avsluttet og den oransje kontrollampen slukkes.
15. Drei dampbryteren til posisjonen .

Fare for personskader

- Avkalkingsproduktet inneholder syrer som kan irritere huden og øynene.
- Følg instruksjonene fra produsenten og sikkerhetsadvarslene som står på forpakningen i tilfelle av kontakt med huden eller øynene.
- Bruk avkalkingsprodukter anbefalt av Smeg for å unngå skader på kaffemaskinen.

Avkalking og skylling av varmtvannsdysen

Under avkalkingen stenger du dampbryteren i blant for å føre avkalkingsproduktet ut fra varmtvannsdysen.

Under skyllingen stenger du dampbryteren i blant for å skylle varmtvannsdysen.



4.5 Hva gjør man hvis...

Problem	Mulig årsak	Løsning
Kaffen kommer ikke ut	Manglende vann i beholderen.	Fyll beholderen.
	Hullene i filteret er tette.	Rengjør filteret med en børste eller en nål
	Beholderen er ikke korrekt satt på plass.	Sett beholderen korrekt på plass.
	Kalk i maskinen.	Foreta avkalkingssyklusen.
Kaffen drypper fra filterholderen og ikke fra tutene	Filterholderen er ikke korrekt festet eller den er skitten.	Fest filterholderen og drei den så langt det går. Rengjør filterholderen.
	Pakningen på varmtvannsdysen er slitt.	Få den skiftet ut av et godkjent serviceverksted.
	Hullene i tutene er tette.	Rengjør hullene i tutene.
Filterholderen festes ikke til kaffemaskinen	Filteret er for fullt.	Bruk den medfølgende måleskjeen og bruk filteret korrekt.
Kaffemaskinen virker ikke og alle kontrollampene blinker	Mulig feil	Koble maskinen fra strømmen og ta kontakt med et godkjent serviceverksted.

Problem	Mulig årsak	Løsning
Kremen på kaffen er lys og kommer raskt ut fra tuten	Den malte kaffen er ikke godt nok presset.	Press kaffen mer.
	Mengden malt kaffe er for liten.	Øk mengden.
	Kaffen er for grovmalt.	Bruk kun espressomalt kaffe.
	Ikke korrekt kvalitet på den malte kaffen.	Bytt type malt kaffe.
Kremen på kaffen er mørk og kommer langsomt ut fra tuten	Den malte kaffen er for mye presset.	Press kaffen mindre.
	Mengden malt kaffe er for stor.	Reduser mengden.
	Varmtvannsdysen eller filteret er tette.	Rengjør varmtvannsdysen og filteret.
	Kaffen er for finmalt.	Bruk kun espressomalt kaffe.
	Kalk i maskinen.	Foreta avkalkingssyklusen.

Problem	Mulig årsak	Løsning
Kontrollampene og blinker i noen sekunder	Dampbryteren er åpen.	Steng dampbryteren.
	Høy temperatur i kokeenheten.	Avkjøl kokeenheten.
	Kalk i maskinen.	Foreta avkalkingssyklusen.
	Manglende vann i beholderen.	Fyll beholderen.
	Varmtvannsdysen eller filteret er tette.	Rengjør varmtvannsdysen og filteret.
	Beholderen er ikke korrekt satt på plass.	Sett beholderen korrekt på plass.
Kaffen er ikke varm	Maskinen har ikke vært i bruk over lengre tid.	Øk temperaturen på kaffen fra programmeringsmenyen i henhold til anvisningene i avsnitt «Stille inn kaffetemperatur». Bruk den samme kaffen som du skal tilberede kaffen i, og før ut varmt vann slik at du varmer opp koppen.

I tilfelle problemet ikke har blitt løst eller det forekommer andre typer feil, må man ta kontakt med nærmeste servicesenter.

NO

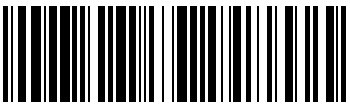
914777365/E

Il costruttore si riserva di apportare senza preavviso tutte le modifiche che riterrà utili al miglioramento dei propri prodotti. Le illustrazioni e le descrizioni contenute in questo manuale non sono quindi impegnative ed hanno solo valore indicativo.

The manufacturer reserves the right to make any changes deemed useful for improvement of its products without prior notice. The illustrations and descriptions contained in this manual are therefore not binding and are merely indicative.

Le fabricant se réserve la faculté d'apporter, sans préavis, toutes les modifications qu'il jugera utiles pour l'amélioration de ses produits. Les illustrations et les descriptions figurant dans ce manuel ne sont pas contraignantes et n'ont qu'une valeur indicative.

Der Hersteller behält sich vor, ohne vorherige Benachrichtigung alle Änderungen vorzunehmen, die er zur Verbesserung seiner Produkte für nützlich erachtet. Die in diesem Handbuch enthaltenen Illustrationen und Beschreibungen sind daher unverbindlich und dienen nur zur Veranschaulichung.

De fabrikant behoudt zich het recht voor zonder waarschuwing alle wijzigingen aan te brengen die hij nodig acht om zijn producten te verbeteren. De afbeeldingen en de beschrijvingen die aanwezig zijn in deze handleiding zijn niet bindend, en hebben enkel een aanduidende waarde.

El fabricante se reserva el derecho a aportar sin aviso previo todas las modificaciones que considere útiles para la mejora de sus propios productos. Las ilustraciones y las descripciones contenidas en este manual no comprometen, por tanto, al fabricante y tienen un valor meramente indicativo.

O fabricante reserva-se o direito de efetuar, sem aviso prévio, qualquer modificação que vise o melhoramento dos respetivos produtos. As ilustrações e descrições contidas neste manual, não são, por isso, vinculativas e possuem apenas valor indicativo.

Tillverkaren förbehåller sig rätten att genomföra alla de ändringar som anses nödvändiga för att förbättra de egna produkterna utan att meddela detta i förväg. De illustrationer och beskrivningar som finns i denna bruksanvisning är vägledande och därmed inte bindande.

Производитель оставляет за собой право вносить без предупреждения все изменения, которые посчитает полезными для улучшения собственной продукции. Рисунки и описания, содержащиеся в данном Руководстве по эксплуатации, не имеют обязательств и имеют ознакомительный характер.

Producenten forbeholder sig retten til at foretage eventuelle ændringer, der anses for at være en forbedring af det oprindelige produkt, uden forudgående varsel. Illustrationer og beskrivelser i denne betjeningsvejledning er derfor ikke bindende og kun vejledende.

Producent zastrzega sobie prawo do nanoszenia, bez uprzedniego powiadomienia, wszelkich zmian, które uzna za przydatne w celu ulepszania swoich produktów. Rysunki i opisy zawarte w niniejszej instrukcji nie są zobowiązujące i mają charakter poglądowy.

Valmistaja pidättää itsellään oikeuden tehdä ohjeisiin mielestään tarpeellisia muutoksia ilman ennakkoilmoitusta. Tässä oppaassa olevat kuvat ja piirrokset eivät näin ollen ole sitovia, vaan ne annetaan vain viitteellisessä mielessä.

Produsenten forbeholder seg rett til endringer på sine produkter grunnet tekniske fremskritt, uten forutgående varsel. Illustrasjonene og beskrivelsene i denne bruksanvisningen er derfor ikke bindende og skal kun betraktes som retningsgivende.

5713233911_02_0619

914777365/E