BRAUN

MultiMixer 5

Type KBL65
型号 KBL65

多功能食物料理机（厨师机）

www.braunhousehold.com

KBL65.003WH

©版权所有 2021。
保留所有权利 De’Longhi Braun Household GmbH Carl–Ulrich–StraBe 463263 Neu–Isenburg/Germany

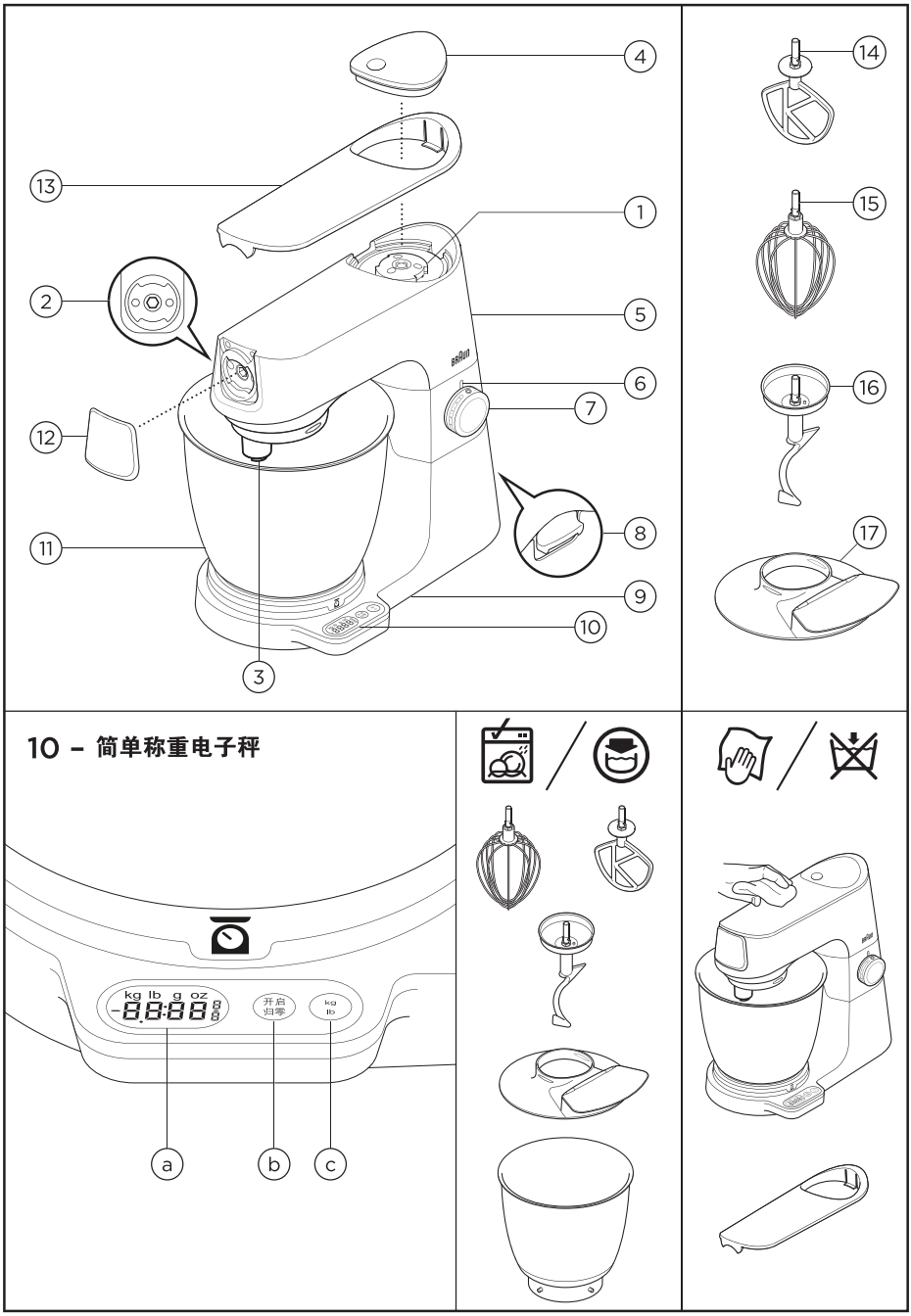
1
2
3
4
5
6
7
8
9
10
11
12
13
14
15
16
17
10 – 简单称重电子秤
kg lb g oz
开启
归零
kg
lb
a
b
c

厨师机使用说明

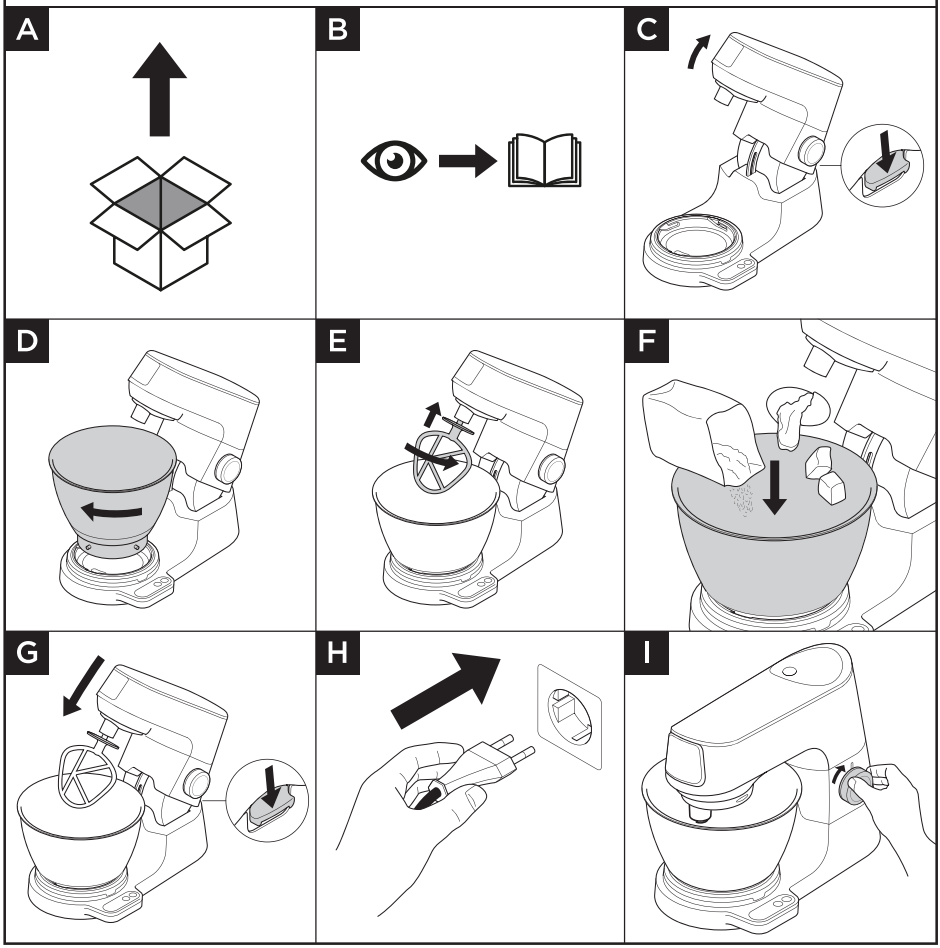

称重功能使用说明

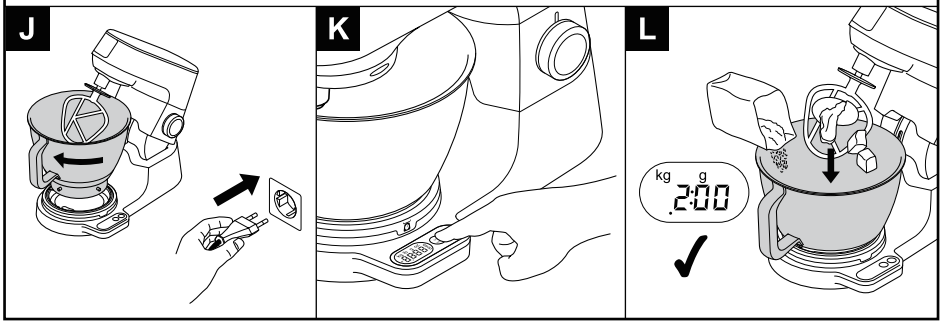

防溅盖安装和使用说明

M

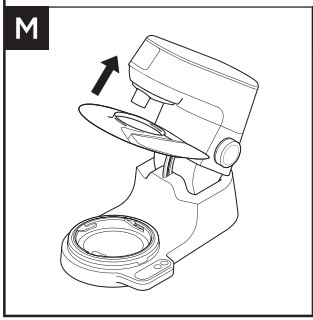

N

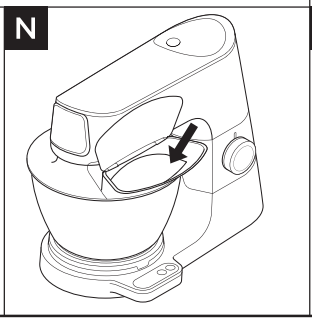

工具调整

O

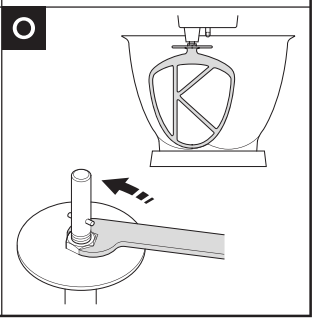

顶盖安装和拆卸说明

P

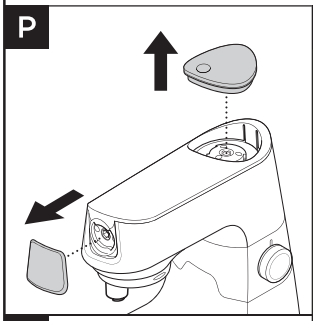

Q

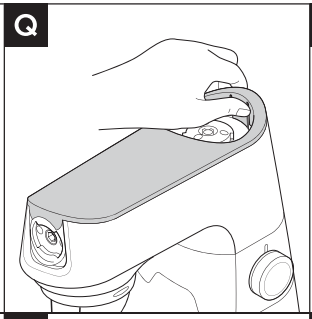

R

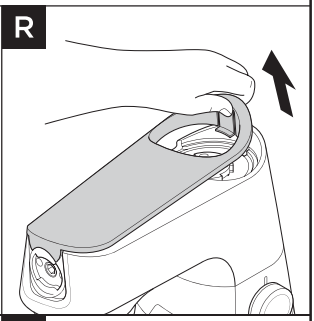

S

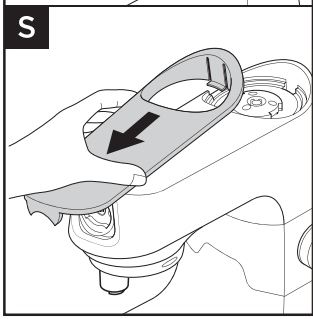

T

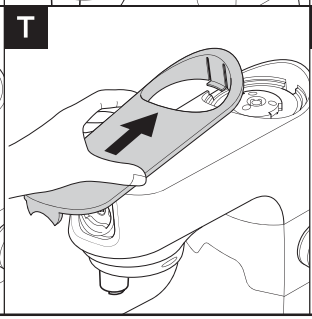

U

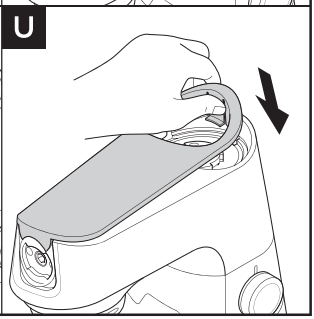

中文

博朗厨师机介绍

感谢您购买博朗电器。这款厨师机拥有众多配件，功能超乎您的想象。它采用最高标准设计，希望您会喜欢。

功能强大，表现出色，安全可靠，就是博朗。

一般安全守则

• 请仔细阅读本说明书并妥善保存以备日后使用。

• 拆除所有包装及标贴。

• 如果电源线发生损坏，出于安全考虑，产品必须由Braun或Braun授权的维修部进行更换，以规避风险。

• 在以下情况时，请将速度控制旋钮调至“O”关闭档，并拔下插头：

• 组装或拆卸前；

• 不使用时；

• 清洁前。

请确保身体、头发、珠宝及宽松的衣物等远离正在运行的机体部位或配件。

• 请勿在无人看守时，运行设备。

• 切勿使用已损坏的机器。应立即送往检查或维修：详情请参阅“维修与服务”一栏。

• 请勿在厨师机机头抬起时运行本机。

• 请勿让电线悬垂到儿童可以触及的范围之内。

• 切勿让电源底座、电线或插座受潮。

• 切勿使用未经授权的配件，或同时使用两个或以上配件。

•搅拌物的重量和搅拌转速不能超过推荐使用表中规定的最大重量和速度。

• 使用厨师机配件时，请参阅配件包装中的相应配件使用说明书。

• 本机需小心提放。移动本机前请务必确认机头放下并已锁紧，确保证搅拌碗、搅拌工具、接口盖及电源线正确安装，不会脱落。

• 移动本机时，请同时扶稳厨师机的底座和机头。请勿通过搅拌碗的手柄来提起或移动本机。

•长时间运行搅拌桨后，在取出时请务必小心，因为温度可能较高。

•应监督儿童，以确保其不会将此机器当作玩具。

• 切勿将本机浸入水中。

• 请勿在接口安装有配件的情况下移动本机或抬起机头，否则会导致机身重心不稳而倾倒。

• 使用本机时，请确保其远离工作台边缘，机体没有处于桌面之外，且没有外力施加于安装好的配件上。否则您的厨师机可能会无法保持机体稳定甚至翻到，并引起伤害事故。

• 确保厨师机距离墙壁至少10厘米，且通风口未被堵塞。请勿放在外悬橱柜下方。

• 短电源线设计是为了有效降低因缠绕或绊倒而导致的受伤风险。如需使用电源延长线，需注意已下几点：1)确保电源延长线的输入电源与机器底部铭牌所示相同；2)切勿让电源延长线从操作台面悬垂到儿童可触及的范围之内，以免被儿童无意中

拉扯或绊倒。3)电源延长线应为接地3孔插头。机器的输入电源可在机器底部的铭牌上查看。

• 身体虚弱，感知能力较差，以及患有精神疾病或缺乏经验与相关操作知识者务必在了解使用风险的情况下，由相关人员指导，方可使用本机。

• 不当使用本机可能导致伤害。

• 切勿让儿童操作本机，请勿让电线悬垂到儿童可以触及的范围之内。

• 请勿使用非博朗厨师机原装配件。

• 本机的最大功率是基于使用研磨器（选配）配件时的最大负载，使用其他配件时的功率会相对降低。

• 本机只适用家庭食物处理。对于不正当使用或没有按照本说明书知识操作所造成的后果Braun公司概不负责。

通电前

• 确保接入的电源与厨师机底部标签规定的电源规格相同。

• 本机器符合欧盟食品接触材料和物质的指令（EC1935/2004）的相关规定。

首次使用前

• 清洗零件：参见“护理与清洁”。

• 首次使用时，②慢速接口可能会出现少许油脂。这是正常现象——轻轻擦掉即可。

图解说明

厨师机配件接口

①高速接口

②慢速接口

③搅拌桨接口

厨师机主机

④高速接口盖

⑤厨师机机头

⑥厨师机指示灯

⑦速度控制旋钮

⑧抬头按钮

⑨电源底座

⑩Easyweigh 电子秤

a 显示屏

b 开启/归零按钮

c kg/lb 单位转换按钮

⑪搅拌碗

⑫慢速接口盖

⑬顶盖

⑭K字桨

⑮打发桨

⑯和面桨

⑰防溅盖

注：图中所示的扳手仅作为展示，并未包含在包装中。

可选配件

博朗提供众多可以搭配您的厨师机使用的配件选择，详情请咨询商场柜台、电商客服等进行购买，配件种类可能随渠道而有所不同。

配　件	型　号	接　口
玻璃研磨杯	AB320	高速接口
压面器	ABX980ME	低速接口
切面器 (3.5mm)	ABX983ME	低速接口
切面器 (2mm)	ABX984ME	低速接口

厨师机使用说明

请参阅图 A– I（P2）

1.将抬头按钮向下按并抬起机头，直到其锁定。

2.安装搅拌碗，顺时针旋转直至其锁定。

3.将所需搅拌桨对准搅拌接口，然后向上推，最后逆时针转动搅拌桨直至其锁定到位。

注：如果K字桨或打发桨无法搅拌到碗底食材，请参阅‘搅拌桨调节’章节。

4.按下抬头按钮并降下厨师机机头，直到其锁定。

5.插上电源插头。旋转速度旋钮设定所需搅拌速度。使用点动（P档）以瞬间达到最大速度。

6.使用完，请将控制旋钮旋回‘O’档以关闭机器，并将电源插头拔下。

7.将抬头按钮向下按并抬起机头，直到其锁定；将搅拌桨沿顺时针旋转，让其从搅拌接口解锁，然后取下。

提示

• 翻拌档 用以将轻质食材翻拌入浓厚食材中，例如蛋白霜、慕斯、海绵蛋糕、蛋奶果泥、舒芙蕾等等，以及缓慢融合面粉和水果来制作蛋糕糊。在此档位下，厨师机将维持低速运行。配合K字桨使用。

重要信息！

使用其他接口时，应确保未将搅拌桨安装在接口上或放在搅拌碗中。

称重功能使用说明

请参阅图 J - L（P2）

1.抬起厨师机机头，安装搅拌碗和搅拌桨，然后插上电源插头。

2.按下开启/归零按钮，此时显示屏将闪烁 – 然后数字归零。

3.按下kg/lb 单位转换按钮，以选择克或盎司作为称重单位。第一次开机时，默认会显示kg/g作为称重单位。

*称重精度为1g，若您需要称重小份量食材，我们推荐您使用量勺。

* 若需要归零，请按下开启/归零按钮。

4.直接在搅拌碗内进行食材的称重。

注：称重前，请务必将机器放在干燥、平坦、稳定的表面上。称重时切勿对搅拌机或搅拌碗施加任何压力，否则会影响秤的准确性。搅拌头无论是在上方或下方，均不影响称重功能。

计时功能

• 使用计时功能时，显示屏将会显示计时时间。厨师机启动后，计时功能将自动开启。

• 计时功能的时间范围最高可达30分钟，到达该时间后，无论此时速度旋钮是否在‘O’位，计时都将暂停运行（最多30秒，30秒后计时自动结束）。

在厨师机运行期间，若需将计时清零，请按下开启/归零按钮。

推荐使用表

仅作指导，根据加工的具体成分而有所不同。

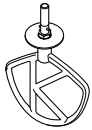

K字桨

用于制作蛋糕、饼干、糕点、糖霜、馅料、泡芙和土豆泥。

提示和技巧

•为避免食材溅出，将厨师机提速的时候请逐渐增加速度。

•为制作蛋糕糊而打发脂肪及糖时，请使用达到室温的脂肪，或预先将其软化。

•为使食材充分混合，请时常停止搅拌，然后用刮刀将碗壁上的食材刮入碗中。

•制作油酥点心时，除非您的食谱特别说明，否则请使用低温食材。

食谱/步骤		（重量上限）	（速度）	（分钟）
打发黄油/人造黄油和糖		4.5kg	－（最低速）→ ＋（最高速）	4
将鸡蛋打入蛋糕糊			－（最低速）→ ＋（最高速）	1－4
混合面粉、水果等食材			－（最低速）→ 1档	30－60秒
油酥点心和饼干——将油脂混入面粉	面粉重量	910g	－（最低速）→ 1档	2
制作蛋糕用的全部食材（预拌粉）	总重量	4kg	－（最低速）→ ＋（最高速）	45－60秒

使用的鸡蛋大小=中等大小（53－63g）

推荐使用表

仅作指导，根据加工的具体成分而有所不同。

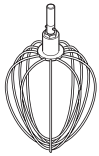

打发桨
用于打发鸡蛋，奶油和舒芙蕾。

重要信息！
•为避免食材溅出，将厨师机提速的时候请逐渐增加速度。
•**切勿使用打发桨打发厚重的混合物**（例如多合一蛋糕糊、乳脂和糖），否则可能会造成机器损坏。
•使用室温下的鸡蛋制作效果最好。在搅打蛋白之前，确保打发桨及搅拌碗上没有油脂或蛋黄。

食谱/步骤	（重量上限）	（速度）	（分钟）
蛋白	16个（560g）	-（最低速）→ +（最高速）	1½ - 2
脱脂蛋糕	930g		4-6
奶油	2L		1½ - 3
蛋黄酱 •为了达到最佳效果，加入植物油后刮下搅拌碗周围的原料，再以最快速度运行10秒。	2个蛋黄 10g芥末 200ml植物油	-（最低速）	1 - 1½
煎饼面糊 •首先在碗里加入面粉，然后加入液体食材。 •最低速搅拌的步骤是为了使食材充分混合。	250g面粉 500g牛奶 200g鸡蛋	-（最低速）	10秒
		+（最高速）	45 - 60秒

使用的鸡蛋大小=中等大小（53 - 63g）

使用的奶油=新鲜的搅打用奶油（脂肪含量至少为38%）

推荐使用表

仅作指导，根据加工的具体成分而有所不同。

和面桨

用于搅拌发酵面团

提示和技巧

重要信息！

•切勿超过规定的最大处理量和速度——否则可能会导致机器过载。对于机器使用不当或不遵守本说明造成的后果，Braun博朗概不负责。

•如果您发现厨师机运行受阻，请关闭机器后取出一半面团，然后分别处理这两份面团。

•请首先将液态食材放入搅拌碗，这有助于食材达到最佳搅拌效果。

酵母

•干酵母（需要加水激活）：在碗中倒入温水。然后加入酵母和糖，静置10分钟左右至起泡即可。

•鲜酵母：碾碎后混入面粉

•其他类型酵母：根据生产商的提示操作。

食谱/步骤		（重量范围）		（速度）	（分钟）
		最低处理量	最高处理量		
硬质发酵面团（面包面团）	温水	280g	895g	–（最低速）1档	60秒 3 – 4
	高筋面粉	500g	1.6kg		
	速效酵母	8g	25g		
	猪油	10g	30g		
	盐	5g	16g		
	总重量	805g	2.56kg	1档重复揉面	60秒
软质发酵面团（富含黄油和鸡蛋）	面粉重量	500g	1.6kg	–（最低速）1档	60秒 3 – 4
	总重量	956g	3.1kg	1档重复揉面	60秒

使用的鸡蛋大小=中等大小（53 – 63g）

防溅盖安装和使用说明

请参阅图 M - N （P3）

1. 抬起机头，直到其锁定。
2. 将搅拌碗安装到厨师机上。
3. 将防溅盖从厨师机机头下往上推，直至安装到位。确保进料口上翻盖的位置与图片上一致。
4. 装好所需搅拌桨。
5. 放下机头。

•在搅拌过程中，原料可以通过进料槽直接添加到搅拌碗中。

•更换搅拌桨时，无需将防溅盖取下。

6. 若要拆卸防溅盖，将机头抬起然后取下即可。

搅拌桨调节

请参阅图 O （P3）

K字桨和打发桨

出厂时，这些搅拌桨均已调节至合适的高度，无须另外调节。

然而，您也可以用19mm的扳手，自行调节搅拌桨的高度。

请按照下面的说明操作：

1. 拔掉本机插头。
2. 抬起机头，插入欲调节的搅拌桨。
3. 放下机头，查看搅拌桨是否达到了合适的高度。若需要调整，则抬起机头，取下搅拌桨。理想情况下，打发桨或K字桨应该接近碗底。
4. 使用19mm扳手，逆时针旋转直至适当松开螺母调节转轴。如需降低搅拌桨高度，使其更接近碗底，则逆时针转动驱动轴；如需升高搅拌桨高度，则顺时针转动驱动轴。
5. 重新拧紧螺母。
6. 将搅拌桨安装在厨师机上，并放下机头。（根据步骤3，检查其高度）。
7. 如有必要，重复上述步骤，直到搅拌桨处于合适的高度。请在搅拌桨高度调节到合适位置后，确定螺母已拧紧。

注：图示扳手仅供说明之用，不包含在本包装内。

和面桨

和面桨出厂前已完成高度调节，无需自行调节。

拆卸 / 安装顶盖

请参阅图 P - U （P3）

1. 取下慢速、高速接口盖。
2. 按下固定夹，同时将顶盖抬起并向前滑动。
3. 若要安装顶盖，请将顶盖最前端的固定勾插入慢速接口上的两个洞中。
4. 按下固定夹，同时将顶盖往下推，直至其在厨师机机头上安装到位。
5. 安装好慢速、高速接口盖。

护理与清洁

•清洁前请务必关闭电源并拔下插头。

•首次使用时，②慢速接口可能会出现少许油脂。这是正常现象——轻轻擦掉即可。

电源底座及接口盖

•用湿抹布擦拭，然后用干抹布拭干。

•切勿使用粗糙的磨料等擦拭机器，切勿将机器浸入水中。

搅拌碗

•手洗，然后彻底擦干或用洗碗机清洗。

•切勿使用钢丝刷、钢丝球或漂白剂清洗不锈钢碗。可用醋去除水垢。

•远离热源（炉顶、烤箱、微波炉）。

搅拌桨和防溅盖

•手洗，然后彻底擦干；也可用洗碗机清洗。

维修及服务

• 如您在操作过程中遇到任何障碍，请参阅“故障排除指南”一栏，或咨询博朗官方售后电话400-827-1668。

• 请注意，本产品含的保修承诺，符合产品购买地国家的任何现有的保修、消费者权益及相关所有法律条款。

• 如果您发现您的博朗产品发生故障或缺陷，请将其邮寄或送至博朗服务中心进行处理。具体信息请参阅售后服务卡或致电博朗官方售后电话咨询。

• 中国制造。

故障排除指南

问　题	原　因	解 决 方 案
打发桨或K字桨在运行中撞击到碗底，或者碰不到碗底的食材。	搅拌桨高度不合适，需要调整。	使用合适的扳手调整高度——参见“搅拌桨调节”部分。
厨师机通电后，‘厨师机就绪指示灯’闪烁	速度旋钮未置于‘O’位置。 厨师机机头被抬起，或机头放下却未锁定。	将速度旋钮置于‘O’位置。 将厨师机机头放下并锁定。
厨师机在运行中忽然停止。 称重显示屏显示错误信息E26或E27。	过载保护系统或过热系统已被激活。已超过最大负载量。	拔掉插头，检查是否过载。 将速度旋钮调至‘O’，然后通电、重启机器。 若机器无法运行，请取出部分食材以减小负载，然后重启机器。 若问题仍未解决，请拔掉插头，等待15分钟。然后插上插头，旋转旋钮调节速度。 如果按以上步骤操作后，厨师机依旧无法重启，请与您附近经授权的博朗服务中心联系（参见“维修及服务”）。
厨师机通电时，‘厨师机就绪指示灯’不亮。	通电后，厨师机待机超过30分钟，因此已进入待机模式。	将速度旋钮旋至‘-’（最低速）然后旋至‘O’以重置厨师机。

故障排除指南–续

问　题	原　因	解 决 方 案
称重功能		
显示屏显示“----”。	显示屏在厨师机运行的过程中会显示“----”。 显示屏上的数字未被归零，且食材被减少或料理碗被取下了。 加入的食材量过少。	正常运行。 对称重功能进行归零，或重新添加食材/装好搅拌碗。 使用量勺来称重小量食材。
显示屏上的称重结果浮动。	厨师机在运行过程中移动了。	在称重前，请确保厨师机被安置在干燥、平坦的桌面上。 在称重过程中，请勿移动厨师机。 在称重下一种食材前，请先进行归零。
显示屏关闭。	厨师机未通电。 若称重结果在5分钟内没有改变，显示屏将自动关闭。	为厨师机插上插头。 轻按一次开启/归零按钮，显示屏会再次亮起。
显示屏显示[0-Ld]。	称重模式过载。 有过度的外力施加于厨师机上。	称重时，勿超过6kg的称重上限。 请勿对厨师机过度施加外力，这可能对称重传感器造成损坏。

检验合格

德龙电器(上海)有限公司

地址：上海市普陀区中山北路3553号2101-2116室

电话：021 3135 8858

传真：021 3135 8262

客户热线：400 827 1668

网址：www.braunhousehold.com

5720001785/2