Data Sheet

TASCIUGO ARIADRY MULTI - DDSX225

Date: 09.08.2019



AVVERTENZA!



Questo apparecchio è caricato con il **refrigerante infiammabile R290**. Qualsiasi intervento sul circuito frigorifero deve essere eseguito esclusivamente da personale specializzato e munito dell'adeguata formazione e della certificazione prevista dalla direttiva F-GAS.

WARNING!



This appliance contains the **flammable refrigerant R290**. Any maintenance operation on the refrigeration circuit must be performed uniquely by specialized personnel which must have adequate skills and the certification required by the F-GAS directive.

TARGA CARATTERISTICA – RATING LABEL

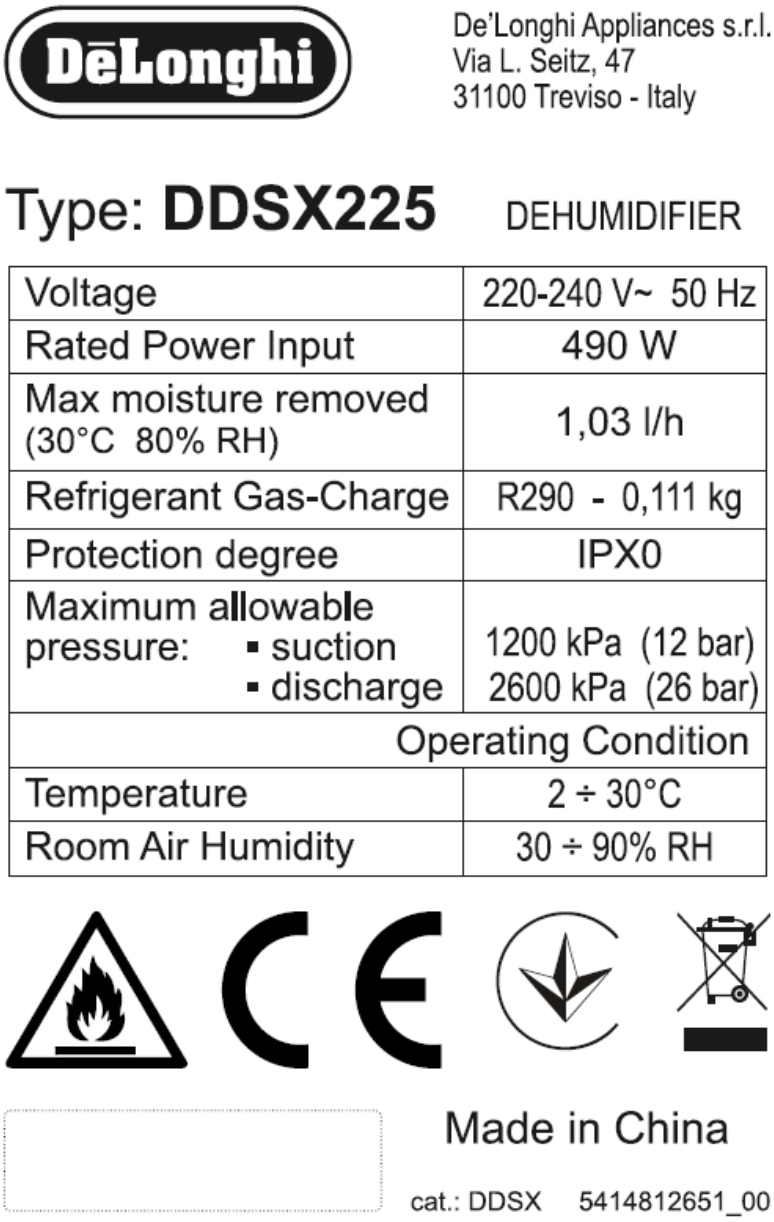

De'Longhi Appliances s.r.l.
Via L. Seitz, 47
31100 Treviso - Italy

Type: **DDSX225** DEHUMIDIFIER

Voltage	220-240 V~ 50 Hz
Rated Power Input	490 W
Max moisture removed (30°C 80% RH)	1,03 l/h
Refrigerant Gas-Charge	R290 - 0,111 kg
Protection degree	IPX0
Maximum allowable pressure: ▪ suction ▪ discharge	1200 kPa (12 bar) 2600 kPa (26 bar)
Operating Condition	
Temperature	2 ÷ 30°C
Room Air Humidity	30 ÷ 90% RH

Made in China

cat.: DDSX 5414812651_00

SPECIFICHE TECNICHE – TECHNICAL DATA

SPECIFICHE TECNICA	VALORI
Dimensioni (LxPxH)	600x383x255mm
Peso	13,5kg
Capacità Serbatoio	5 litri
Livello di Rumorosità	44dB(A)
Dispositivo di Sbrinamento	Si
Igrometro	Si
Velocità di Ventilazione	3
Filtro	Si

TECHNICAL DATA	VALUES
Dimensions (LxPxH)	600x383x255mm
Weight	13,5kg
Tank Capability	5 liters
Noise Level	44dB(A)
Defrost Device	Yes
Hygrometer	Yes
Ventilation Speed	3
Filter	Yes

DESCRIZIONE DEL PRODOTTO – PRODUCT DESCRIPTION

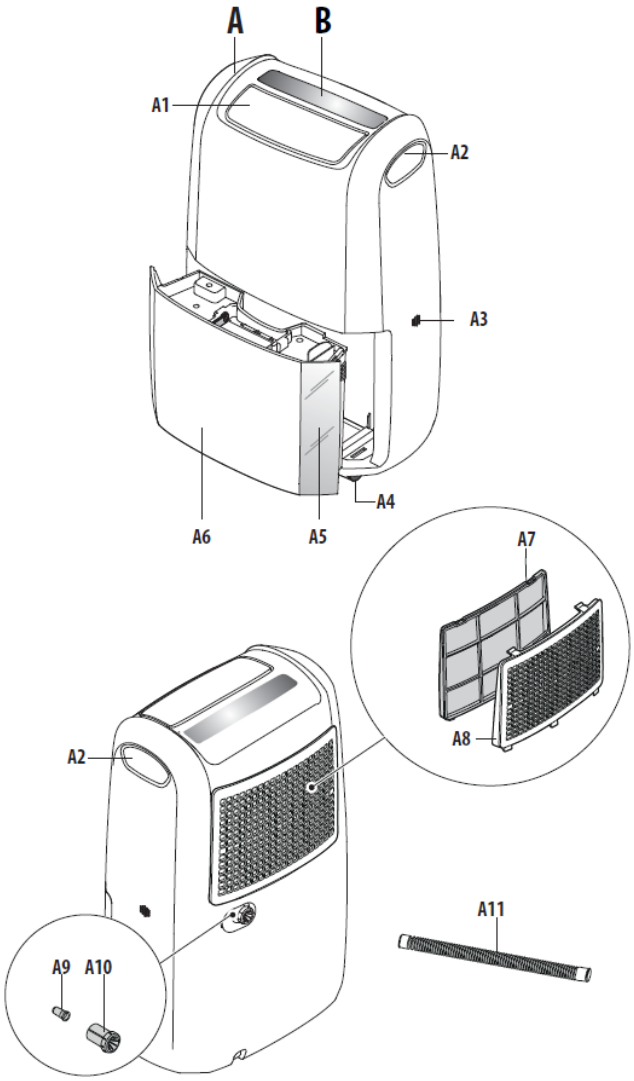

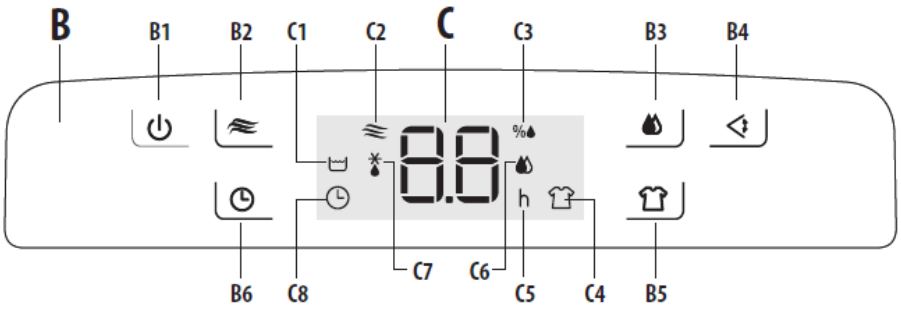

Descrizione dell'Apparecchio
A1. Deflettore
A2. Impugnature di sollevamento
A3. Presa d'aria del sensore ambiente
A4. Ruote
A5. Finestra di controllo del livello dell'acqua
A6. Serbatoio di raccolta della condensa
A7. Filtro antipolvere a ioni d'argento
A8. Griglia portafiltro
A9. Tappo in gomma per lo scarico condensa
A10. Tappo per lo scarico condensa
A11. Tubo scarico condensa

Descrizione del Pannello di Controllo
B1. Tasto ON/STAND-BY
B2. Tasto ventilazione
B3. Tasto deumidificazione
B4. Tasto funzione deflettore
B5. Tasto di asciugatura
B6. Tasto timer

Descrizione del Display
C1. Allarme serbatoio pieno
C2. Modalità di ventilazione attiva
C3. % Umidità relativa
C4. Modalità di asciugatura attiva
C5. Ore
C6. Modalità di deumidificazione attiva
C7. Allarme di bassa temperatura
C8. Funzione timer attiva

Appliance Description
A1. Air outlet louver
A2. Lifting handles
A3. Room sensor air intake
A4. Castors
A5. Water level inspection window
A6. Condensate collection tank
A7. Silver ion dust filter
A8. Filter housing cover
A9. Continuous drain rubber stopper
A10. Continuous drain cap
A11. Condensate drain hose

Control Panel Description
B1. ON/STAND-BY button
B2. Ventilation button
B3. Dehumidifying button
B4. Swing button
B5. Dry button
B6. Timer button

Display Description
C1. Full tank alarm
C2. Ventilation mode active
C3. % Relative Humidity
C4. Dry active mode
C5. Hours
C6. Dehumidifying mode active
C7. Low temperature alarm
C8. Timer function active

SCHEMA ELETTRICO – WIRING DIAGRAM

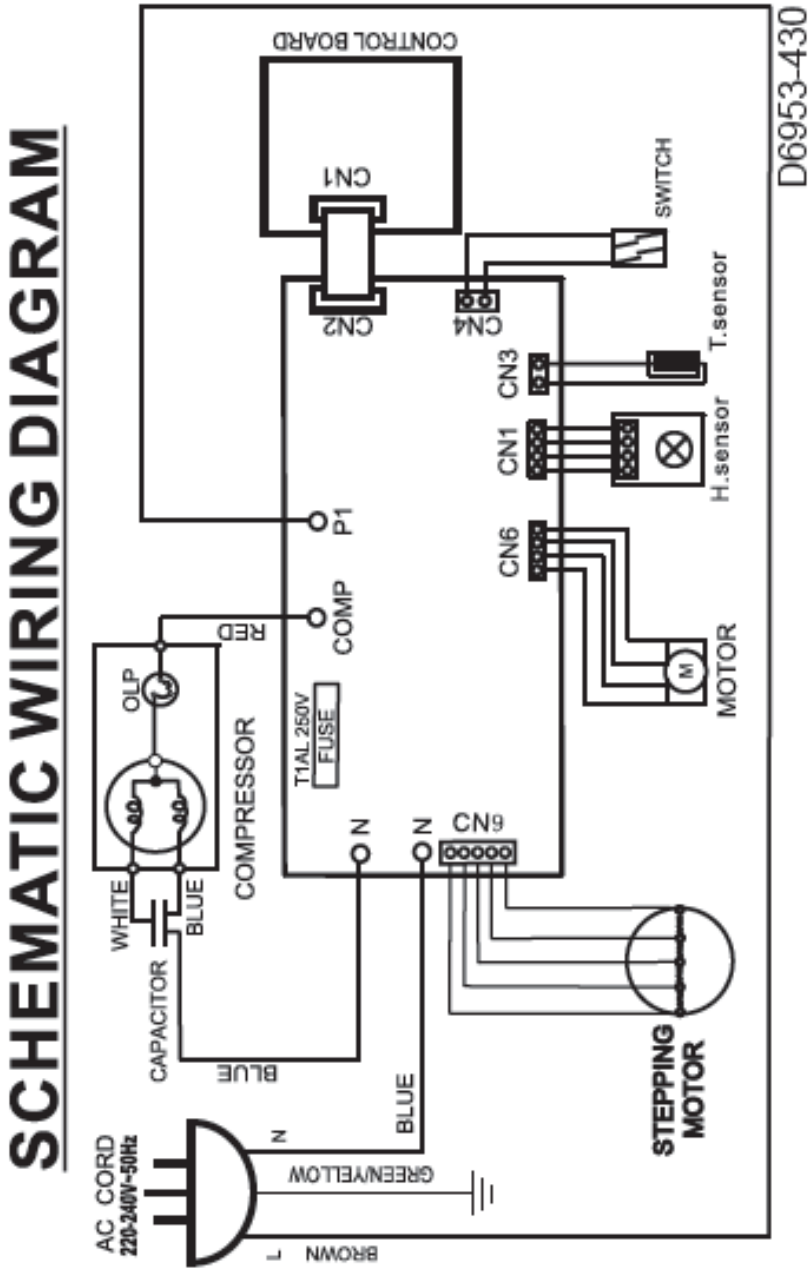

DESCRIZIONE ALLARMI – ALARMS DESCRIPTION

ALLARMI VISUALIZZATI SUL DISPLAY

ALLARME	CAUSA	RIMEDIO
	Il serbatoio (A6) è assente o non è posizionato correttamente	Riposizionare correttamente il serbatoio (vedere paragrafo "2.1 Scarico nel serbatoio")
	Il serbatoio è pieno	Vuotare il serbatoio (vedere paragrafo "2.1 Scarico nel serbatoio")
	La temperatura ambiente è troppo bassa (vedere i limiti operativi nel cap. "5. Specifiche tecniche")	Aumentare, se possibile, la temperatura ambiente
	L'umidità nella stanza è troppo bassa o troppo alta per essere rilevata correttamente (vedere i limiti operativi di cui al cap. "5. Specifiche tecniche")	Spostare l'apparecchio in un'altra stanza con umidità e temperatura entro i limiti operativi: se il problema persiste, chiamare il centro di assistenza.
	Una delle sonde è difettosa	Contattare il Servizio Assistenza

ALARMS SHOWN ON DISPLAY

ALARM	CAUSE	SOLUTION
	Tank (A6) missing or incorrectly positioned	Place the tank back in its correct position (see paragraph "2.1 Draining into the tank")
	Tank full	Empty the tank (see paragraph "2.1 Draining into the tank"")
	Room temperature too low (see operating limits in chap. "5. Technical Specifications")	Increase the ambient temperature if possible
	Humidity in room too low or too high for correct measuring (see operating limits in chap. "5. Technical Specifications")	Move the appliance to another room with humidity and temperature levels within the operating limits: if the problem persists, call the Service Centre.
	Faulty probe	Contact the Service Centre

RISOLUZIONE DEI PROBLEMI – TROUBLESHOOTING

RISOLUZIONE DEI PROBLEMI

Di seguito viene fornita una lista dei possibili malfunzionamenti.

Se il problema non può essere risolto applicando la soluzione proposta, contattare il Servizio Assistenza.

PROBLEMA	CAUSA	SOLUZIONE
L'apparecchio funziona in modalità di deumidificazione, ma l'umidità non diminuisce	Il filtro è intasato	Pulire il filtro anti-polvere (par. "4.2 Pulizia del filtro antipolvere")
	La temperatura o l'umidità nell'ambiente sono troppo basse	In particolari condizioni, l'apparecchio non deumidifica: verificare i limiti operativi dell'apparecchio (vedere capitolo "5. Specifiche Tecniche"). In alcuni casi, si raccomanda di riscaldare l'ambiente che si desidera deumidificare.
	Il livello di umidità relativa impostato è troppo alto	Impostare un valore dell'umidità più basso (vedere par. "3.1 Modalità di deumidificazione").

TROUBLESHOOTING

Below is a list of possible malfunctions.

If the problem cannot be resolved using the proposed solution, contact the Service Centre.

PROBLEM	CAUSE	SOLUTION
The appliance is operating in dehumidifying mode, but the humidity does not decrease	The filter is clogged	Clean the dust filter (para. "4.2 Cleaning the dust filter")
	Either the temperature or humidity in the room is too low	In certain conditions the appliance will not dehumidify: check the operating limits of the appliance (see chapter "5. Technical Specifications"). In certain cases, it is recommended to heat the room needing to be dehumidified.
	The set relative humidity level is too high	Set a lower humidity value (see para. "3.1 Dehumidifying mode").